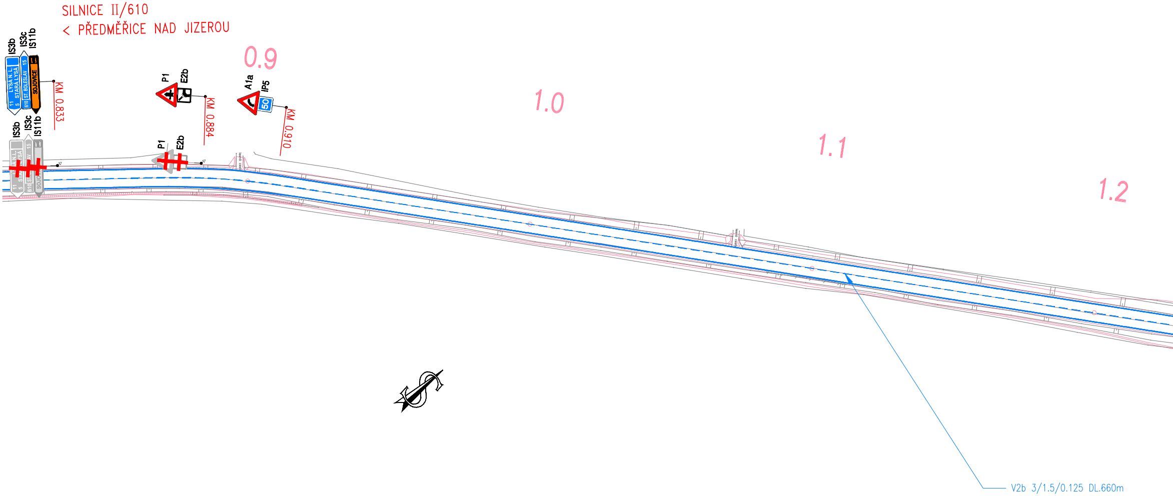
SILNICE II/610
< PŘEDMĚŘICE NAD JIZEROU
IS3b
IS3c
IS11b
11
5
LYSÁ N. L.
STARÁ LYSÁ
610
ST. BOLESLAV
15
SOJOVICE
KM 0.833
P1
E2b
KM 0.884
0.9
A1a
IP5
50
KM 0.910
1.0
1.1
1.2
V2b 3/1.5/0.125 DL.660m

LEGENDA DOPRAVNÍHO ZNAČENÍ:

V4 0.125m NOVÉ VODOROVNÉ DOPRAVNÍ ZNAČENÍ

P4 STÁVAJÍCÍ SVISLÉ DOPRAVNÍ ZNAČENÍ PONECHÁNO

P4 STÁVAJÍCÍ SVISLÉ DOPRAVNÍ ZNAČENÍ ODSTRANĚNO

P4 NOVÉ SVISLÉ DOPRAVNÍ ZNAČENÍ

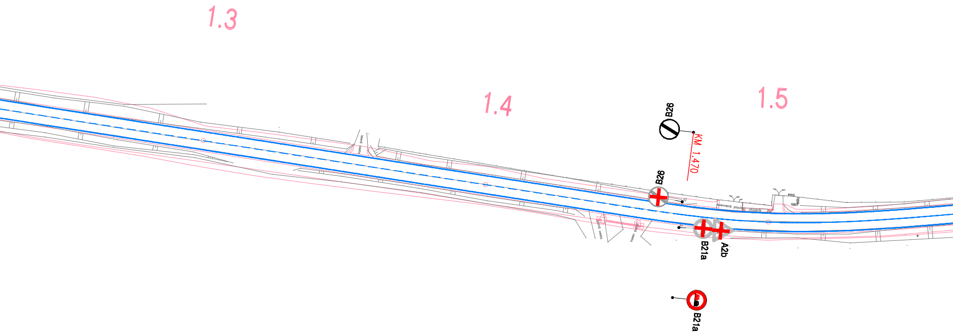
1.3
1.4
1.5
B26
KM 1.470
B26
lesná cesta
polná cesta
polná cesta
spevnená plocha
chodník
B21a
A2b
B21a

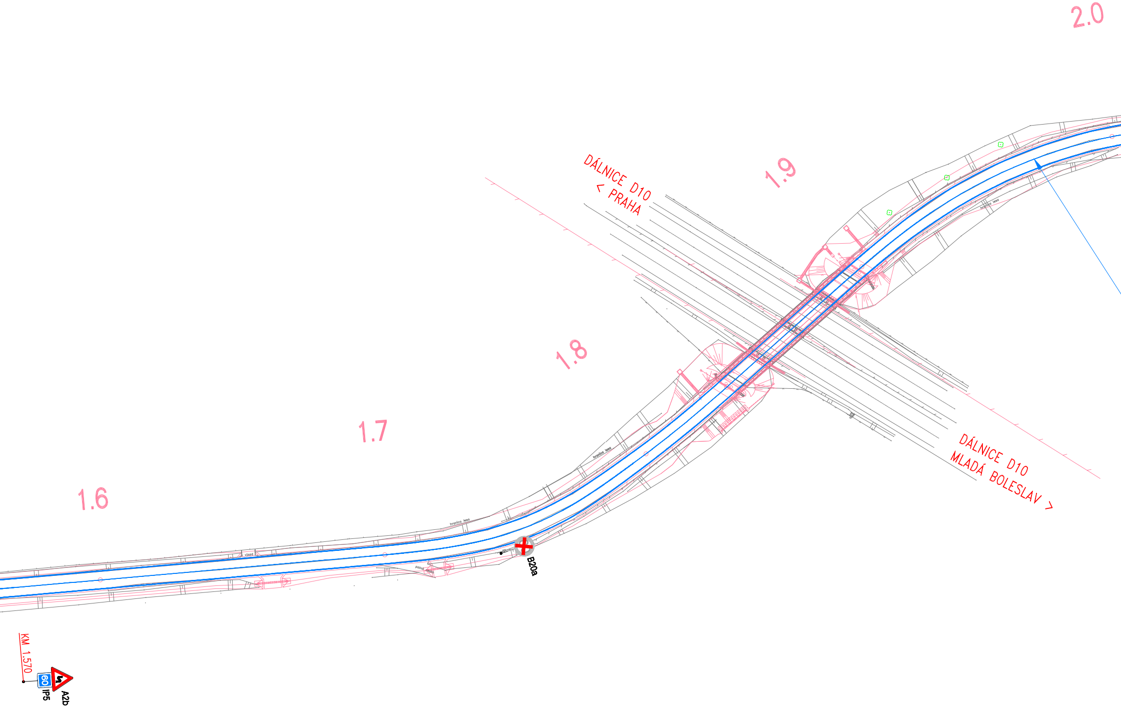
2.0
1.9
DÁLNICE D10
< PRAHA
1.8
1.7
1.6
DÁLNICE D10
MLADÁ BOLESLAV >
hranica lesa
hranica lesa
hranica lesa
vjezd
polní cesta
B20a
KM 1.570
60
IP5
A2b

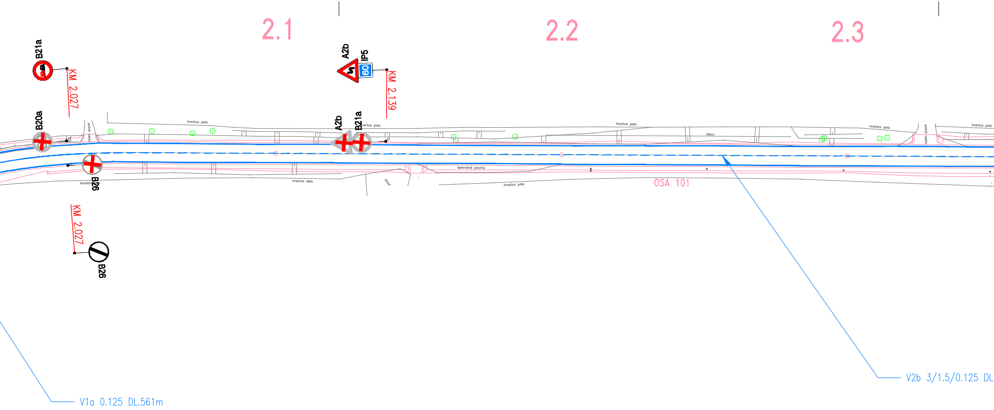
2.1
2.2
2.3
B21a
KM 2.027
A2b
IP5
60
KM 2.139
B20a
A2b
B21a
hranica pola
poľná cesta
hranica pola
kŕovi
hranica pola
poľná cesta
hranica pola
spevnená plocha
hranica lesa
kŕovi
hranica pola
OSA 101
B26
KM 2.027
B26
V1a 0.125 DL.561m
V2b 3/1.5/0.125 DL

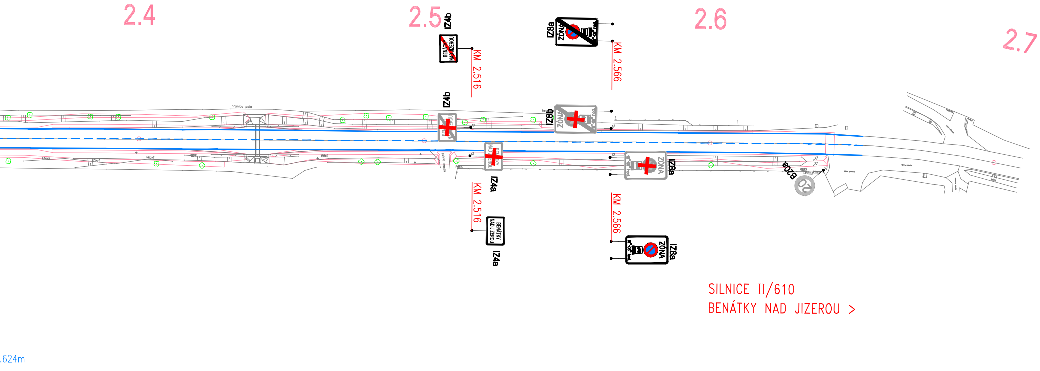
2.4
2.5
2.6
2.7
IZ4b
BENÁTKY NAD JIZEROU
KM 2.516
IZ8a
ZÓNA
KM 2.566
IZ4b
IZ8b
ZÓNA
hranice pole
IZ4a
IZ8a
B20a
20
KM 2.516
KM 2.566
BENÁTKY NAD JIZEROU
IZ4a
ZÓNA
IZ8a
SILNICE II/610
BENÁTKY NAD JIZEROU >
.624m

Objednatel stavby:

KSÚS
KRAJSKÁ SPRÁVA A ÚDRŽBA SILNIC
Středočeského kraje

Krajská správa a údržba silnic Středočeského kraje, p.o.

Zborovská 11, 150 21 Praha 5
IČ: 000 66 001

Souřadnicový systém: S-JTSK
Výškový systém: Bpv

ČÁST B

Číslo zakázky:	17 236 00	HIP:	**Ing. Petr SOUČEK**
		602214618, soucek@pontex.cz	
Schválil:	**Ing. Václav HVÍZDAL**	Zodp. projektant:	**Ing. Pavel HRDINA**
		736662206, phr@pontex.cz	
Tech. kontrola:	**Martin TESLEVIČ**	Vypracoval:	**Ing. Petr KUNC**
727840872, mte@pontex.cz		739052769, pku@pontex.cz	

PONTEX S.R.O.®
Praha 4, Bezová 1658, 147 14
tel: +420 244062215 fax: +420 244461038
e-mail: pontex@pontex.cz

Objednatel: **KSUS Středočeského kraje**	Obec: **Předměřice nad Jizerou, Benátky nad Jizerou**	Kraj:	**Středočeský**
Akce:	II/610 Benátky n/J, most ev.č. 610-021a přes D10 před obcí Benátky n/J a oprava přilehlé komunikace ve staničení 22,353 km - 24,853 km - PD	Datum	Stupeň
		05/2018	PDPS
		Souprava	Č. přílohy
Objekt:	SO 101 - SILNICE II/610		
Příloha:	**SITUACE DOPR. ZN. - ČÁST 2/2 1:1000**		**6.2**