PŮDORYS

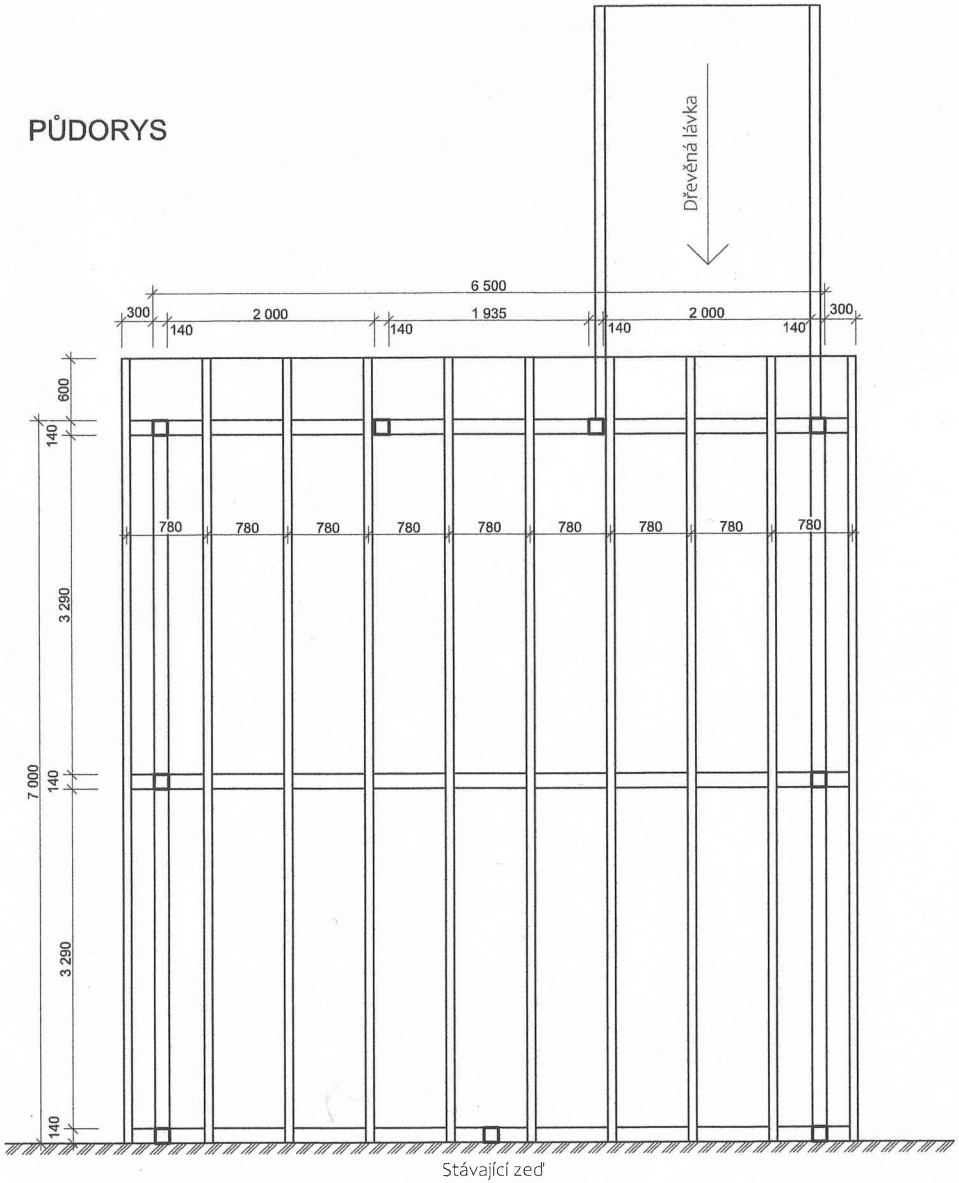

SEVERNÍ POHLED

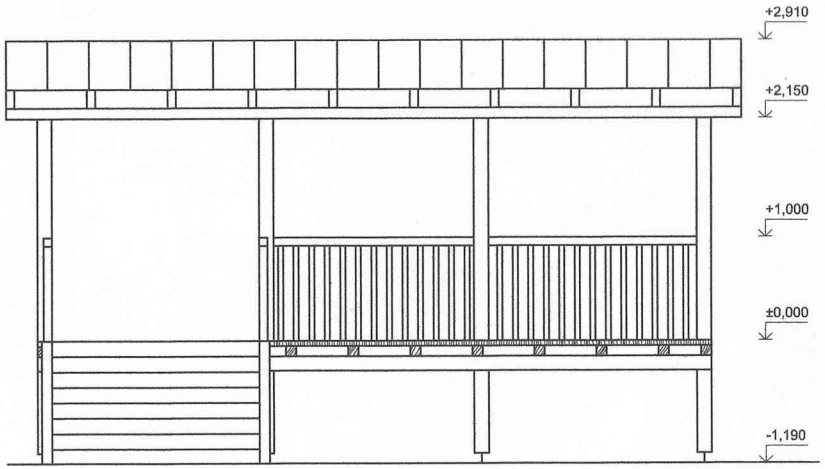

ZÁPADNÍ POHLED

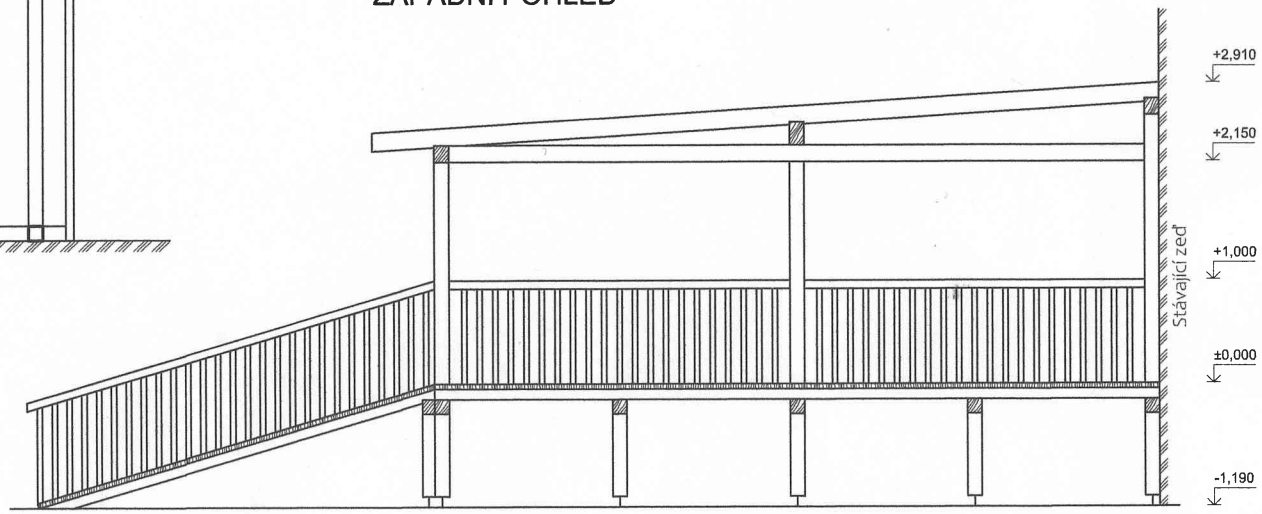

S