CHARAKTERISTICKÉ PŘÍČNÉ ŘEZY
M. 1 : 100

km 0,000

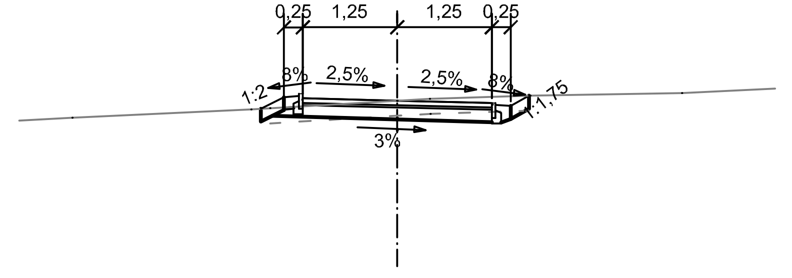

Srov.r. 259 m

KÓTY VOZOVKY	262,707	262,859	262,905	262,845	262,814	262,783	262,744	262,881
VZDÁLENOST OD OSY	-1,804	-1,500	-1,250	-1,250	0,000	1,250	1,150	1,741
KÓTY PLÁNĚ	262,611	262,566	262,571					
VZDÁLENOST OD OSY	-1,500	0,000	1,150					
KÓTY TERÉNU	262,590	262,700	262,840	262,882	262,915			
VZDÁLENOST OD OSY	-4,296	-1,932	0,430	1,760	3,768			

km 0,020

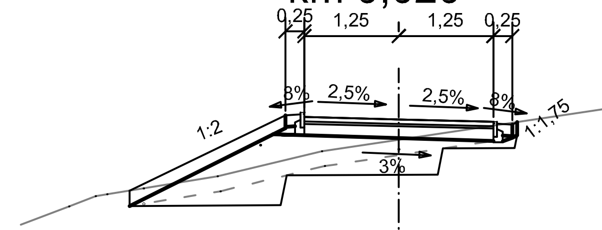

Srov.r. 260 m

KÓTY VOZOVKY	262,073	263,066	263,105	263,054	263,014	262,983	262,944	262,980
VZDÁLENOST OD OSY	-3,564	-1,500	-1,250	-1,250	0,000	1,250	1,500	1,563
KÓTY PLÁNĚ	262,811	262,766	262,771					
VZDÁLENOST OD OSY	-1,500	0,000	1,500					
KÓTY TERÉNU	261,866	262,000	262,025	262,262	262,594	263,204	263,176	263,171
VZDÁLENOST OD OSY	-4,363	-4,011	-3,858	-2,399	-1,019	3,066	3,715	4,031

km 0,040

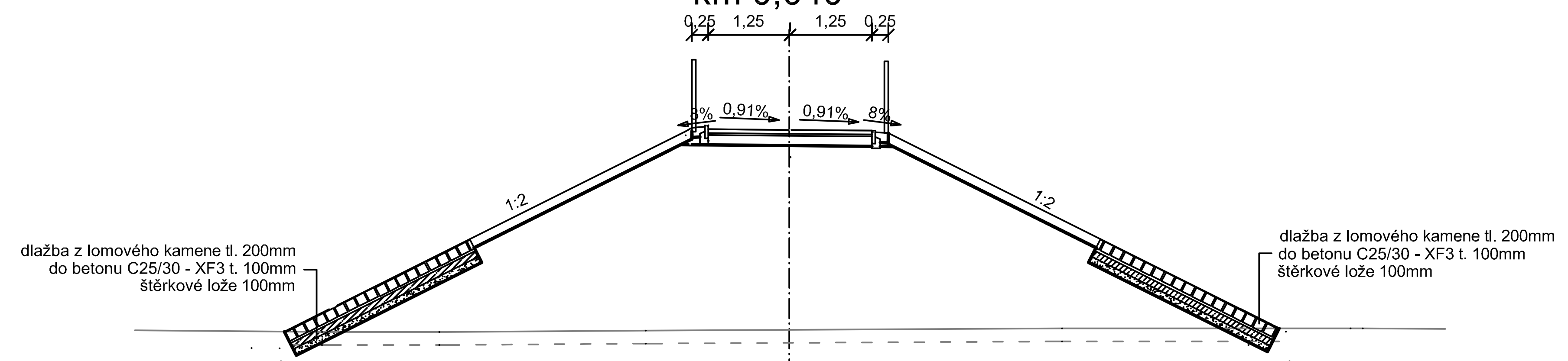

Srov.r. 259 m

KÓTY VOZOVKY	260,237	263,351	263,390	263,330	263,318	263,307	263,268	260,287
VZDÁLENOST OD OSY	-7,707	-1,500	-1,250	-1,250	0,000	1,250	1,500	7,474
KÓTY PLÁNĚ	263,092	263,079	263,065					
VZDÁLENOST OD OSY	-1,500	0,000	1,500					
KÓTY TERÉNU	260,230	260,232	260,252	260,286	260,286	260,287		
VZDÁLENOST OD OSY	-7,026	-5,234	-2,206	4,149	8,553	8,739		

km 0,190

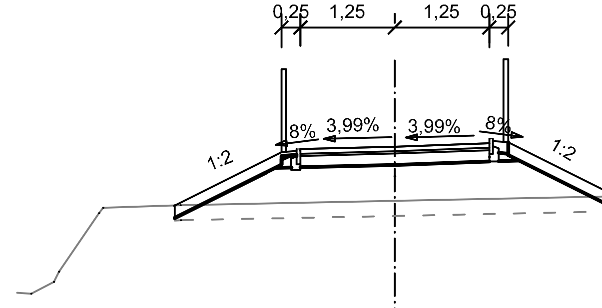

Srov.r. 258 m

KÓTY VOZOVKY	261,959	262,665	262,704	262,736	262,781	262,841	262,795	262,079
VZDÁLENOST OD OSY	-2,913	-1,500	-1,250	0,000	1,250	1,250	1,500	2,934
KÓTY PLÁNĚ	262,458	262,496	262,550					
VZDÁLENOST OD OSY	-1,500	0,000	1,500					
KÓTY TERÉNU	261,082	261,856	261,927	261,962	262,099			
VZDÁLENOST OD OSY	-4,446	-3,917	-3,863	-2,837	3,970			

km 0,200 683

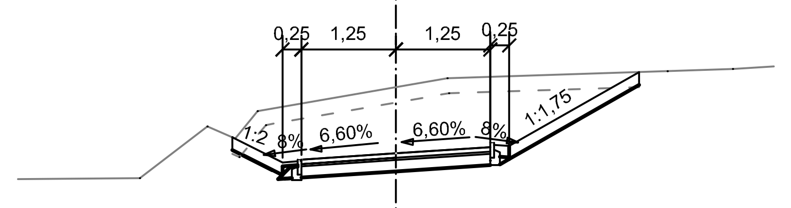

Srov.r. 259 m

KÓTY VOZOVKY	262,185	261,864	261,914	261,996	262,078	262,138	262,070	263,072
VZDÁLENOST OD OSY	-2,164	-1,500	-1,250	0,000	1,250	1,250	1,500	3,218
KÓTY PLÁNĚ	261,636	261,734	262,897					
VZDÁLENOST OD OSY	-1,500	0,000	1,500					
KÓTY TERÉNU	261,643	262,330	262,168	262,533	262,969	263,092		
VZDÁLENOST OD OSY	-3,388	-2,494	-2,127	-1,828	0,681	4,460		

km 0,010

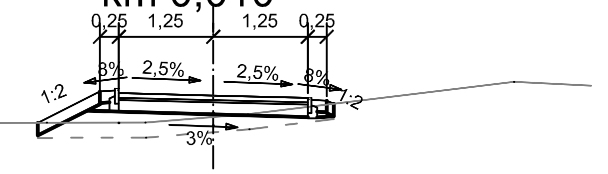

Srov.r. 261 m

KÓTY VOZOVKY	262,555	262,969	263,005	262,945	262,914	262,883	262,844	262,806
VZDÁLENOST OD OSY	-2,322	-1,500	-1,250	-1,250	0,000	1,250	1,500	1,593
KÓTY PLÁNĚ	262,711	262,674	262,636					
VZDÁLENOST OD OSY	-1,500	0,000	1,500					
KÓTY TERÉNU	262,559	262,668	263,095					
VZDÁLENOST OD OSY	-0,897	0,456	3,980					

km 0,030

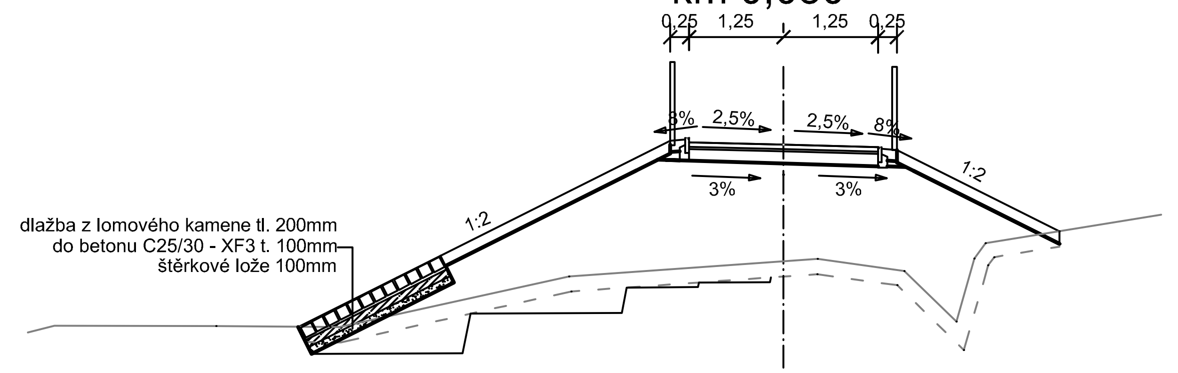

Srov.r. 259 m

KÓTY VOZOVKY	261,708	263,170	263,209	263,150	263,118	263,087	264,048	261,973	
VZDÁLENOST OD OSY	-6,425	-1,500	-1,250	-1,250	0,000	1,250	1,500	3,650	
KÓTY PLÁNĚ	262,916	262,871	263,826						
VZDÁLENOST OD OSY	-1,500	0,000	1,500						
KÓTY TERÉNU	260,722	260,719	260,704	261,376	261,606	261,448	260,777	261,613	261,815
VZDÁLENOST OD OSY	-9,650	-7,508	-5,878	-2,836	0,453	1,599	2,287	2,527	2,675

km 0,180

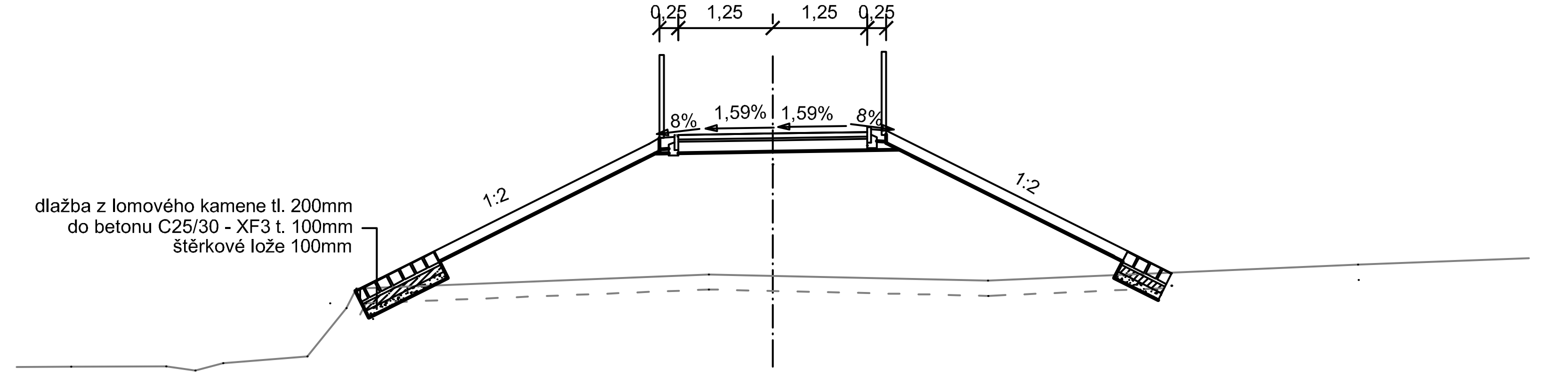

Srov.r. 259 m

KÓTY VOZOVKY	261,126	262,147	263,186	263,206	263,226	263,286	263,247	261,364		
VZDÁLENOST OD OSY	-5,521	-1,500	-1,250	0,000	1,250	1,250	1,500	5,276		
KÓTY PLÁNĚ	261,942	262,966	263,990							
VZDÁLENOST OD OSY	-1,500	0,000	1,500							
KÓTY TERÉNU	260,121	260,125	260,069	260,168	260,258	260,896	261,156	261,343	261,259	261,470
VZDÁLENOST OD OSY	-9,277	-8,024	-7,635	-7,268	-6,154	-5,640	-5,506	-0,847	2,846	7,738

km 0, 200

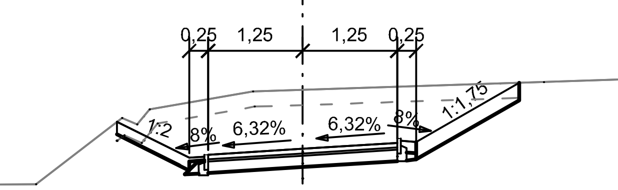

Srov.r. 259 m

KÓTY VOZOVKY	262,396	261,919	261,958	262,037	262,116	262,176	262,130	262,911
VZDÁLENOST OD OSY	-2,455	-1,500	-1,250	0,000	1,250	1,250	1,500	2,866
KÓTY PLÁNĚ	261,702	261,797	261,900					
VZDÁLENOST OD OSY	-1,500	0,000	1,500					
KÓTY TERÉNU	261,570	262,447	262,359	262,558	262,796	262,966		
VZDÁLENOST OD OSY	-3,530	-2,388	-2,188	-2,025	-0,657	4,534		

AKCE:

Komunikace pro cyklisty v úseku Čížov - Zbořený Kostelec - Týnec nad Sázavou

ZADAVATEL:

Středočeský kraj

STŘEDOČEKÝ KRAJ
Zborovská 11
150 21 Praha 5

JTSK Bpv

ZHOTOVITEL :				
vypracoval	Ing. Michala Novotná		investor	Středočeský kraj
zodp. projektant	Ing. Michala Novotná		zak. číslo	13-NO-03-013
hlavní inženýr	Ing. Vladimír Engler		datum	11/2013
tech. kontrola	Ing. Jan Vorel		stupeň	PDPS
obsah: SO 101 - CYKLOSTEZKA GREENWAYS			měřítko	1:100
příloha: Charakteristické příčné řezy			5	paré :

NOVÁK & PARTNER
INŽENÝRSKÁ PROJEKTOVÁ KANCELÁŘ
120 00 Praha 2, Perucká 5
tel: 221 592 050
fax: 221 592 070
info@novak-partner.cz