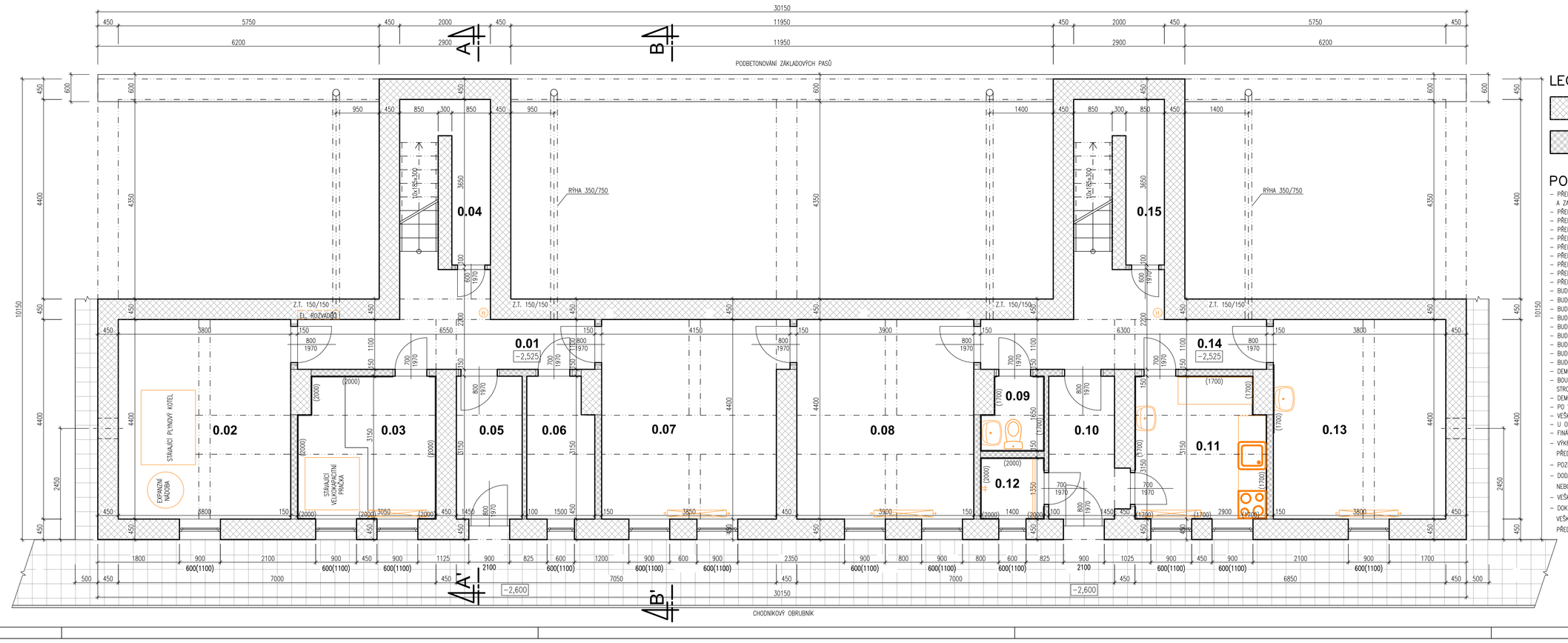

LEGENDA MATERIÁLŮ

– STÁVAJÍCÍ NOSNÉ ZDIVO Z ŠKVÁROBETONOVÉHO ZDIVA A CHLEMĚNÉHO ZDIVA

– STÁVAJÍCÍ KONSTRUKCE PŘÍČEK Z CHMELNÉHO ZDIVA A PLYNOSILIKÁTOVÉHO ZDIVA

POZNÁMKA

- PŘED ZAČÁTKEM VŠECH PRACÍ BUDE PROVEDENO PROVIZORNÍ OPLOCENÍ, OZNAČENÍ DEMOLIČNÍCH PRACÍ A ZAJISTÍ SE ZAMEZENÍ PŘÍSTUPU NEPOVOLANÝM OSOBÁM NA STAVBU.
- PŘED ZAČÁTKEM DEMOLIČNÍCH PRACÍ BUDE PROVEDENA DEMONTÁŽ ELEKTROINSTALACÍ VČETNĚ EL. PILÍŘE A PŘÍPOJKY NN.
- PŘED ZAČÁTKEM DEMOLIČNÍCH PRACÍ BUDE PROVEDENA ODPOJENÍ VŠECH INŽENÝRSKÝCH SÍTÍ DLE VYJÁDŘENÍ SPRÁVCŮ DOTČENÝCH SÍTÍ.
- PŘED ZAHÁJENÍM STAVEBNÍCH PRACÍ BUDE CELÝ OBJEKT VYČIŠTĚNÝ VČETNĚ DEZINFEKCE, DEZINSEKCE A DERATIZACE.
- PŘED ZAHÁJENÍM STAVEBNÍCH PRACÍ BUDE CELÝ OBJEKT VYSTĚHOVÁNY A VYKLIZENY.
- PŘED ZAHÁJENÍM STAVEBNÍCH PRACÍ BUDE V CELÉM OBJEKTU PROVEDENY DEMONTÁŽ VŠECH ZAŘIZOVACÍCH PŘEDMĚTŮ.
- PŘED ZAHÁJENÍM STAVEBNÍCH PRACÍ BUDE V CELÉM OBJEKTU PROVEDENA DEMONTÁŽ VŠECH ZÁBRADLÍ A DALŠÍCH OCELOVÝCH PRVKŮ.
- PŘED ZAHÁJENÍM STAVEBNÍCH PRACÍ BUDE V OBJEKTU PROVEDENA DEMONTÁŽ SCHODOLEZU.
- PŘED ZAHÁJENÍM STAVEBNÍCH PRACÍ BUDE V OBJEKTU PROVEDENA DEMONTÁŽ VŠECH FINÁLNÍCH POVRCHOVÝCH PODLAHOVÝCH KRYTIN A OBKLADŮ.
- PŘED ZAHÁJENÍM STAVEBNÍCH PRACÍ BUDE V CELÉM OBJEKTU PROVEDENA DEMONTÁŽ VŠECH ROZVODŮ A SÍTÍ APOD.
- BUDE PROVEDENO STRŽENÍ STÁVAJÍCÍHO ZATEPLOVACÍHO SYSTÉMU – KZS.
- BUDOU DEMONTOVÁNY STÁVAJÍCÍ OKNA, VSTUPNÍ A VNITŘNÍ DVEŘE VČETN ZÁRUBNÍ.
- BUDE DEMONTOVÁN STÁVAJÍCÍ REVIZNÍ OCELOVÝ ŽEBŘÍK.
- BUDE DEMONTOVÁNY STÁVAJÍCÍ HROMOSVOD.
- BUDE DEMONTOVÁNY STÁVAJÍCÍ KOMÍN A ODVĚTRÁNÍ PLYNU.
- BUDE DEMONTOVÁNA STÁVAJÍCÍ PLECHOVÁ STŘEŠNÍ KRYTINA VČETNĚ OPLECHOVÁNÍ, OKAPOVÝCH ŽLABŮ A SVODŮ.
- BUDE DEMONTOVÁNO STÁVAJÍCÍ DŘEVĚNÉ BEDNĚNÍ.
- BUDE PROVEDENA DEMOLICE STÁVAJÍCÍCH NOSNÝCH A NENOSNÝCH KONSTRUKCÍ.
- BUDOU PROVEDENA DEMOLICE STÁVAJÍCÍ ZÁKLADOVÉ DESKY VČETNĚ ZÁKLADŮ.
- DEMOLICE OBJEKTU BUDE ŘEŠENA JAKO JEDNA ETAPA, POSTUPNÝM BOURÁNÍM.
- BOURÁNÍ BUDE PROBÍHAT OD STŘECHY – DEMONTÁŽ PLECHOVÉ KRYTINY, DŘEVĚNÉHO BEDNĚNÍ, KROVU, NOSNÝCH A NENOSNÝCH KONSTRUKCÍ, STROPNÍCH KONSTRUKCÍ, PO BETONOVOU ZÁKLADOVOU DESKU VČETNĚ ZÁKLADŮ, JEDNOTLIVÉ MATERIÁLY BUDOU ROZTŘÍDĚNY.
- DEMOLICE OBJEKTU BUDE PROVEDENA RUČNÍM ZPŮSOBEM A STROJNÍ MECHANIZACÍ.
- PO VYBOURÁNÍ ZÁKLADŮ BUDE JÁMA ZASYPÁNA ZEMINOU, PROVEDE SE OHUMUSOVÁNÍ A ZALOŽENÍ TRAVNÍKU.
- VEŠKERÉ MATERIÁLY BUDOU ROZTŘÍDĚNY A ODVEZENY NA SKLÁDKU.
- U OBJEKTU BUDOU PROVEDENY NOVÉ TRAVNATÉ PLOCHY.
- FINÁLNÍCH ÚPRAVA PLOCHY BUDE ODSOUHLASENA INVESTOREM A GP NA ZÁKLADĚ DOHODY NA KONTROLNÍCH DNECH.
- VÝKRESY NESLOUŽÍ JAKO VÝROBNÍ DOKUMENTACE, VÝROBNÍ DOKUMENTACI K DANÝM ČÁSTEM PO otd. PŘEDLOŽÍ DODAVATEL GP A INVESTOROVI K ODSOUHLASENÍ.
- PODCE A STAV NOSNÝCH KONSTRUKCÍ SKRYTÝCH ZA STÁVAJÍCÍM OBKLADY, KONSTRUKCEMI A OMÍTKAMI MUSÍ BÝT OVĚŘENY BĚHEM PROVÁDĚNÍ STAVBY.
- DODAVATEL ZAJISTÍ, ABY MEZI JEDNOTLIVÝMI MATERIÁLY NEDOCHÁZELO K CHEMICKÝM REAKCÍM, VEDOUCÍM K DEGRADACI MATERIÁLU NEBO JEHO POVRCHOVÉMU ZABARVENÍ.
- VEŠKERÉ ROZPORY VÝKRESOVÉ DOKUMENTACE OPROTI SKUTEČNÉMU STAVU JE ZHOTOVITEL POVINEN KONZULTOVAT GP V DOSTATEČNÉM PŘEDSTIHU.
- DOKUMENTACE FUNGUJE JAKO CELEK, JEDNOTLIVÉ PRVKY APOD. MOHOU BÝT ZAKRESLENY NEBO POPSÁNY JEN V NĚKTERÉ ČÁSTI PROJEKTOVÉ DOKUMENTACE. VEŠKERÉ KONSTRUKCE, PRVKY A VÝROBKY BUDOU PROVEDENY A DODÁNY V SOULADU ČSN NEBO EN, DOPORUČENÍM VÝROBCE A PLATNÝMI PRÁVNÍMI PŘEDPISY V ČR, POKUD NENÍ PROJEKTEM NEBO NAVAZUJÍCÍMI VÝROBNÍMI POSTUPY STANOVEN POŽADAVEK VYŠŠÍ.

Tabulka místností

Číslo	Jméno	Plocha [m²]	Podlaha	Stěny	Výška [m]
0.01	CHODBA	12,60	KERAMICKÁ DLAŽBA	MALBA	2,20
0.02	TECHNICKÁ MÍSTNOST	16,72	KERAMICKÁ DLAŽBA	MALBA	2,20
0.03	SKLEPNÍ PROSTOR – PRÁDELNA	9,40	KERAMICKÁ DLAŽBA	MALBA + KERAMICKÝ OBKLAD	2,20
0.04	SKLEPNÍ PROSTOR	5,94	KERAMICKÁ DLAŽBA	MALBA	1,85–2,20
0.05	ZÁDVEŘÍ	4,98	KERAMICKÁ DLAŽBA	MALBA	2,20
0.06	SKLEPNÍ PROSTOR	4,47	PVC	MALBA	2,20
0.07	SKLEPNÍ PROSTOR	17,28	PVC	MALBA	2,20
0.08	SUŠÁRNA	17,16	KERAMICKÁ DLAŽBA	MALBA	2,20
0.09	TOALETA	2,10	KERAMICKÁ DLAŽBA	MALBA + KERAMICKÝ OBKLAD	2,20
0.10	ZÁDVEŘÍ	4,98	KERAMICKÁ DLAŽBA	MALBA	2,20
0.11	PŘÍPRAVNA JÍDLA	4,41	KERAMICKÁ DLAŽBA	MALBA + KERAMICKÝ OBKLAD	2,20
0.12	KOUPELNA	1,90	KERAMICKÁ DLAŽBA	MALBA + KERAMICKÝ OBKLAD	2,20
0.13	DENNÍ MÍSTNOST	16,72	KERAMICKÁ DLAŽBA	MALBA + KERAMICKÝ OBKLAD	2,20
0.14	CHODBA	12,32	KERAMICKÁ DLAŽBA	MALBA	2,20
0.15	SKLEPNÍ PROSTOR	5,94	PVC	MALBA	1,85–2,20

Celková plocha [m²]: 136,92

STAVBA: **PD BOURACÍ PRÁCE OBJEKTU Č.P. 1488 - DOMOV KLADNO ŠVERMOV**	PK HOŠEK — Jan Hošek, Mikulášovice 795, 407 79, IČO: 03454339, hosek@pk-hosek.cz +420 732 437 160		
MÍSTO: VLUŠŤOVA DUKOVA 1488, 273 09 KLADNO – ŠVERMOV, ST.P.Č. 669 K.Ú. HNIDOUSY	HLAVNÍ PROJEKTANT: JAN HOŠEK	ZODPOVĚDNÝ PROJEKTANT: JAN HOŠEK	VYPRACOVAL: TOMÁŠ BERNATÍK
INVESTOR: STŘEDOČESKÝ KRAJ, ZBOROVSKÁ 81/11, 150 00 PRAHA 5 – SMÍCHOV	FORMÁT: 5xA4	DATUM: 01/2021	PARÉ ČÍSLO:
	STUPEŇ PD: DSP	ZAKÁZKA ČÍSLO: 2021265	
PROJEKTOVÁ ČÁST: D.1.1 ARCHITEKTONICKÉ A STAVEBNĚ TECHNICKÉ ŘEŠENÍ	ČÁST: **D.1.1.2**	MĚŘÍTKO: **1:50**	
VÝKRES: **PŮDORYS 1.PP - STÁVAJÍCÍ STAV**			ČÍSLO VÝKRESU: **B.1.1**

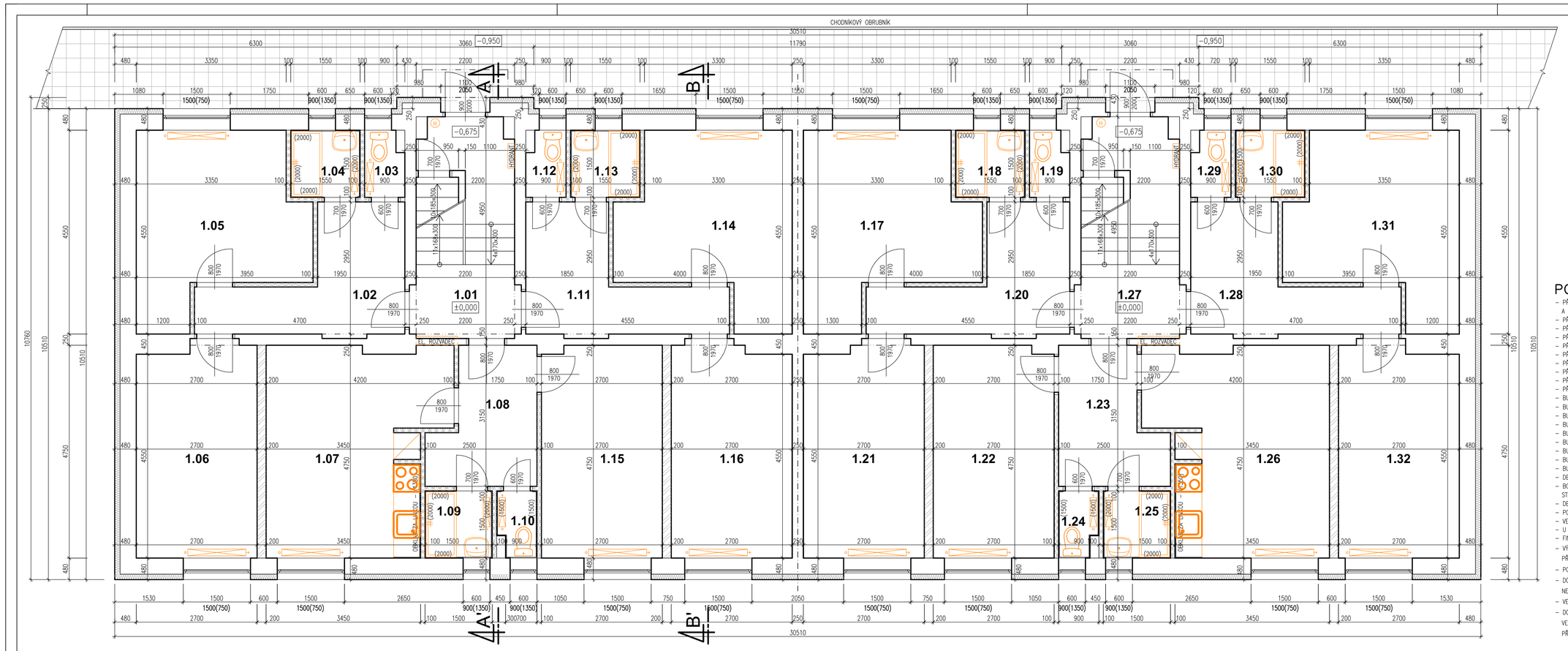

LEGENDA MATERIÁLŮ

- STÁVAJÍCÍ NOSNÉ ZDIVO Z ŠKVÁROBETONOVÉHO ZDIVA A CIHLENÉHO ZDIVA + 1x 25 MM LIGNOPOR
- STÁVAJÍCÍ NOSNÉ ZDIVO Z ŠKVÁROBETONOVÉHO ZDIVA A CIHLENÉHO ZDIVA
- STÁVAJÍCÍ KONSTRUKCE PŘÍČEK Z CIHELNÉHO ZDIVA A PLYNOSILIKÁTOVÉHO ZDIVA
- STÁVAJÍCÍ KONSTRUKCE PŘÍČEK Z CIHEL DUTINOVÝCH METRICKÝCH CDm, + 1x 25 MM LIGNOPOR
- STÁVAJÍCÍ KONSTRUKCE Z ŽELEZOBETONU
- STÁVAJÍCÍ KONSTRUKCE PROSTÉHO BETONU
- STÁVAJÍCÍ STROPNÍ KONSTRUKCE – HURDISKOVÝ STROP

POZNÁMKA

- PŘED ZAČÁTKEM VŠECH PRACÍ BUDE PROVEDENO PROVIZORNÍ OPLOCENÍ, OZNAČENÍ DEMOLIČNÍCH PRACÍ A ZAJISTÍ SE ZAMEZENÍ PŘÍSTUPU NEPOVOLANÝM OSOBÁM NA STAVBU.
- PŘED ZAČÁTKEM DEMOLIČNÍCH PRACÍ BUDE PROVEDENA DEMONTÁŽ ELEKTROINSTALACÍ VČETNĚ EL. PILÍŘE A PŘÍPOJKY NN.
- PŘED ZAČÁTKEM DEMOLIČNÍCH PRACÍ BUDE PROVEDENA OPOJENÍ VŠECH INŽÝRYRSKÝCH SÍTÍ DLE VYDANÉM SPRÁVCŮ DOTČENÝCH SÍTÍ.
- PŘED ZAHÁJENÍM STAVEBNÍCH PRACÍ BUDE CELÝ OBJEKT VYČIŠTĚNÝ VČETNĚ DEZINFEKCE, DEZINSEKCE A DERATIZACE.
- PŘED ZAHÁJENÍM STAVEBNÍCH PRACÍ BUDE CELÝ OBJEKT VYSTĚHOVÁNÝ A VYKLIZENÝ.
- PŘED ZAHÁJENÍM STAVEBNÍCH PRACÍ BUDE V CELÉM OBJEKTU PROVEDENY DEMONTÁŽ VŠECH ZAŘIZOVACÍCH PŘEDMĚTŮ.
- PŘED ZAHÁJENÍM STAVEBNÍCH PRACÍ BUDE V CELÉM OBJEKTU PROVEDENA DEMONTÁŽ VŠECH ZÁBRADLÍ A DALŠÍCH OCELOVÝCH PRVKŮ.
- PŘED ZAHÁJENÍM STAVEBNÍCH PRACÍ BUDE V OBJEKTU PROVEDENA DEMONTÁŽ SCHODOLEZU.
- PŘED ZAHÁJENÍM STAVEBNÍCH PRACÍ BUDE V OBJEKTU PROVEDENA DEMONTÁŽ VŠECH FINÁLNÍCH POVRCHOVÝCH PODLAHOVÝCH KRYTIN A OBKLADŮ.
- PŘED ZAHÁJENÍM STAVEBNÍCH PRACÍ BUDE V CELÉM OBJEKTU PROVEDENA DEMONTÁŽ VŠECH ROZVODŮ A SÍTÍ APOD.
- BUDE PROVEDENO STRŽENÍ STÁVAJÍCÍHO ZATEPLOVACÍHO SYSTÉMU – KZS.
- BUDOU DEMONTOVÁNY STÁVAJÍCÍ OKNA, VSTUPNÍ A VNITŘNÍ DVEŘE VČETN ZÁRUBNÍ.
- BUDE DEMONTOVÁN STÁVAJÍCÍ REVIZNÍ OCELOVÝ ŽEBŘÍK.
- BUDE DEMONTOVÁNÝ STÁVAJÍCÍ HROMOSVOD.
- BUDE DEMONTOVÁNÝ STÁVAJÍCÍ KOMÍN A ODVĚTRÁNÍ PLYNU.
- BUDE DEMONTOVÁNA STÁVAJÍCÍ PLECHOVÁ STŘEŠNÍ KRYTINA VČETNĚ OPLECHOVÁNÍ, OKAPOVÝCH ŽLABU A SVODŮ.
- BUDE DEMONTOVÁNO STÁVAJÍCÍ DŘEVĚNÉ BEDNĚNÍ.
- BUDE PROVEDENA DEMOLICE STÁVAJÍCÍCH NOSNÝCH A NENOSNÝCH KONSTRUKCÍ.
- BUDOU PROVEDENA DEMOLICE STÁVAJÍCÍ ZÁKLADOVÉ DESKY VČETNĚ ZÁKLADŮ.
- DEMOLICE OBJEKTU BUDE ŘEŠENA JAKO JEDNA ETAPA, POSTUPNÝM BOURÁNÍM.
- BOURÁNÍ BUDE PROBÍHAT OD STŘECHY – DEMONTÁŽ PLECHOVÉ KRYTINY, DŘEVĚNÉHO BEDNĚNÍ, KROVU, NOSNÝCH A NENOSNÝCH KONSTRUKCÍ, STROPNÍCH KONSTRUKCÍ, PO BETONOVOU ZÁKLADOVOU DESKU VČETNĚ ZÁKLADŮ. JEDNOTLIVÉ MATERIÁLY BUDOU ROZTŘÍDĚNY.
- DEMOLICE OBJEKTU BUDE PROVEDENA RUČNÍM ZPŮSOBEM A STROJNÍ MECHANIZACÍ.
- PO VYBOURÁNÍ ZÁKLADŮ BUDE JÁMA ZAVEZENA ZEMINOU, PROVEDE SE OHUMUSOVÁNÍ A ZALOŽENÍ TRÁVNÍKU.
- VEŠKERÉ MATERIÁLY BUDOU ROZTŘÍDĚNY A ODVEZENY NA SKLÁDKU.
- U OBJEKTU BUDOU PROVEDENY NOVÉ TRAVNATÉ PLOCHY.
- FINÁLNÍCH ÚPRAVA PLOCHY BUDE ODSOUHLASENA INVESTOREM A CP NA ZÁKLADĚ DOHODY NA KONTROLNÍCH DNECH.
- VÝKRESY NESLOUŽÍ JAKO VÝROBNÍ DOKUMENTACE. VÝROBNÍ DOKUMENTACI K DANÝM ČÁSTEM PD atd. PŘEDLOŽÍ DODAVATEL CP A INVESTOROVI K ODSOUHLASENÍ.
- PODCE A STAV NOSNÝCH KONSTRUKCÍ SKRYTÝCH ZA STÁVAJÍCÍM OBKLADY, KONSTRUKCEMI A OMÍTKAMI MUSÍ BÝT OVĚŘENY BĚHEM PROVÁDĚNÍ STAVBY.
- DODAVATEL ZAJISTÍ, ABY MEZI JEDNOTLIVÝMI MATERIÁLY NEDOCHÁZELO K CHEMICKÝM REAKCÍM, VEDOUCÍM K DEGRADACI MATERIÁLU NEBO JEHO POVRCHOVÉMU ZABARVENÍ.
- VEŠKERÉ ROZPORY VÝKRESOVÉ DOKUMENTACE OPROTI SKUTEČNÉMU STAVU JE ZHOTOVITEL POVINEN KONZULTOVAT GP V DOSTATEČNÉM PŘEDSTIHU.
- DOKUMENTACE FUNGUJE JAKO CELEK, JEDNOTLIVÉ PRVKY APOD. MOHOU BÝT ZAKRESLENY NEBO POPSÁNY JEN V NĚKTERÉ ČÁSTI PROJEKTOVÉ DOKUMENTACE. VEŠKERÉ KONSTRUKCE, PRVKY A VÝROBKY BUDOU PROVEDENY A DODÁNY V SOULADU ČSN NEBO EN, DOPORUČENÍM VÝROBCE A PLATNÝMI PRÁVNÍMI PŘEDPISY V ČR, POKUD NENÍ PROJEKTEM NEBO NAVAZUJÍCÍM VÝROBNÍM POSTUPY STANOVEN POŽADAVEK VYŠŠÍ.

Tabulka místností

Číslo	Jméno	Plocha [m²]	Podlaha	Stěny	Výška [m]
1.01	CHODBA	11,22	PVC	MALBA	3,05
1.02	PŘEDSÍŇ	8,74	PVC	MALBA	2,57
1.03	TOALETA	1,35	PVC	MALBA + KERAMICKÝ OBKLAD	2,57
1.04	KOUPELNA	2,33	PVC	MALBA + KERAMICKÝ OBKLAD	2,57
1.05	KUCHYŇ	13,85	PVC	MALBA	2,57
1.06	POKOJ	12,83	PVC	MALBA	2,57
1.07	KUCHYŇ	17,42	PVC	MALBA	2,57
1.08	PŘEDSÍŇ	6,42	PVC	MALBA	2,57
1.09	KOUPELNA	2,25	PVC	MALBA + KERAMICKÝ OBKLAD	2,57
1.10	TOALETA	1,35	PVC	MALBA + KERAMICKÝ OBKLAD	2,57
1.11	PŘEDSÍŇ	8,40	PVC	MALBA	2,57
1.12	TOALETA	1,35	PVC	MALBA + KERAMICKÝ OBKLAD	2,57
1.13	KOUPELNA	2,33	PVC	MALBA + KERAMICKÝ OBKLAD	2,57
1.14	KUCHYŇ	14,21	PVC	MALBA	2,57
1.15	POKOJ	12,73	PVC	MALBA	2,57
1.16	POKOJ	12,78	PVC	MALBA	2,57
1.17	KUCHYŇ	14,21	PVC	MALBA	2,57
1.18	KOUPELNA	2,33	PVC	MALBA + KERAMICKÝ OBKLAD	2,57
1.19	TOALETA	1,35	PVC	MALBA + KERAMICKÝ OBKLAD	2,57
1.20	PŘEDSÍŇ	8,40	PVC	MALBA	2,57
1.21	POKOJ	12,78	PVC	MALBA	2,57
1.22	POKOJ	12,73	PVC	MALBA	2,57
1.23	PŘEDSÍŇ	6,42	PVC	MALBA	2,57
1.24	TOALETA	1,35	PVC	MALBA + KERAMICKÝ OBKLAD	2,57
1.25	KOUPELNA	2,25	PVC	MALBA + KERAMICKÝ OBKLAD	2,57
1.26	KUCHYŇ	17,42	PVC	MALBA	2,57
1.27	CHODBA	11,22	PVC	MALBA	2,57
1.28	PŘEDSÍŇ	8,74	PVC	MALBA	3,05
1.29	TOALETA	1,35	PVC	MALBA + KERAMICKÝ OBKLAD	2,57
1.30	KOUPELNA	2,33	PVC	MALBA + KERAMICKÝ OBKLAD	2,57
1.31	KUCHYŇ	13,85	PVC	MALBA	2,57
1.32	POKOJ	12,83	PVC	MALBA	2,57

Celková plocha [m²]: 259,12

STAVBA: **PD BOURACÍ PRÁCE OBJEKTU Č.P. 1488 - DOMOV KLADNO ŠVERMOV**	PK HOŠEK	Jan Hošek, Mikuláškovice 795, 407 79, IČO: 03454339	
MÍSTO: VOJTĚCHA DUNDRA 1488, 273 09 KLADNO – ŠVERMOV, STA.Č. 669 K.Ú. HNIDOUSY	hosek@pk-hosek.cz +420 732 437 160	HLAVNÍ PROJEKTANT: JAN HOŠEK	ZODPOVĚDNÝ PROJEKTANT: JAN HOŠEK	VYPRACOVAL: TOMÁŠ BERNATÍK
INVESTOR: STŘEDOČESKÝ KRAJ, ZBORNOVSKÁ 81/11, 150 00 PRAHA 5 – SMÍCHOV	FORMÁT: 5xA4	DATUM: 01/2021	PARÉ ČÍSLO:
	STUPEŇ PD: DSP	ZAKÁZKA ČÍSLO: 2021265	
PROJEKTOVÁ ČÁST: D.1.1 ARCHITEKTONICKÉ A STAVEBNĚ TECHNICKÉ ŘEŠENÍ	ČÁST: **D.1.1.2**	MĚŘÍTKO: **1:50**	
VÝKRES: **PŮDORYS 1.NP - STÁVAJÍCÍ STAV**			ČÍSLO VÝKRESU: **B.1.2**

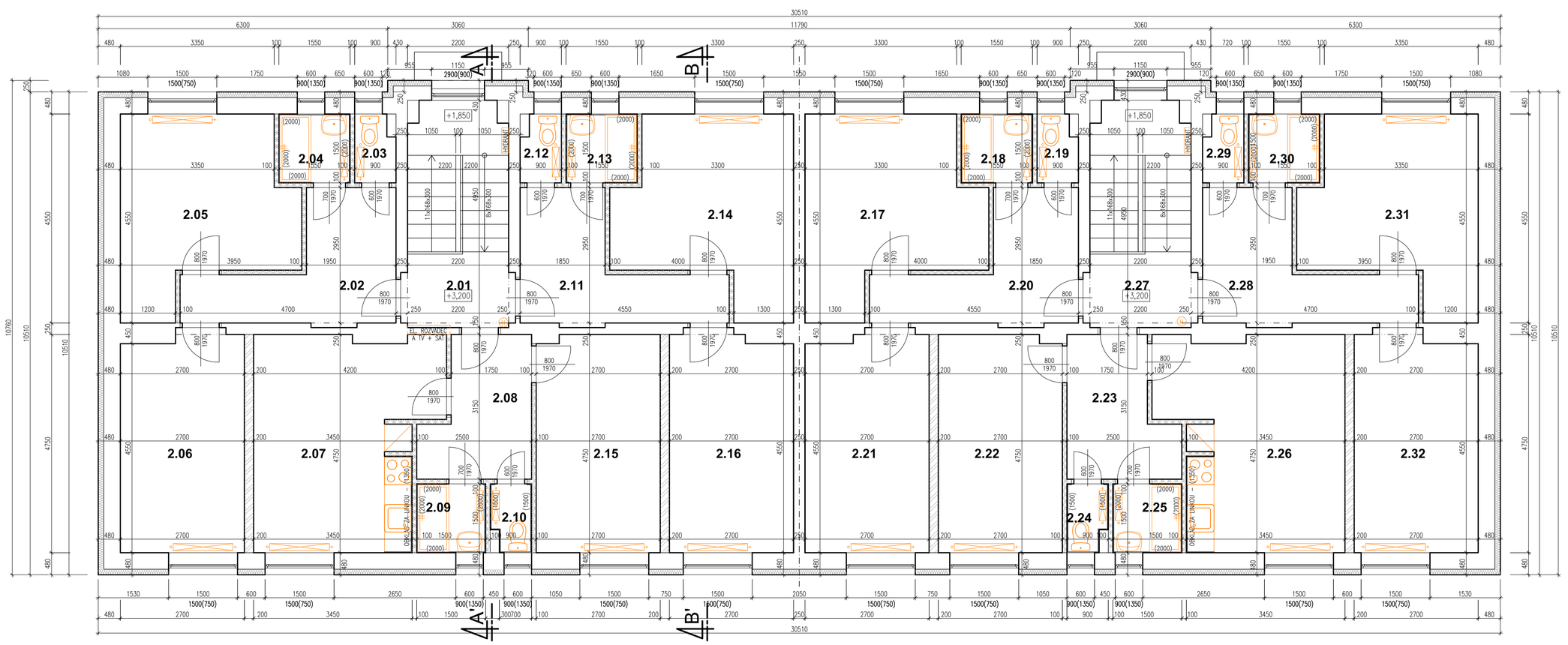

LEGENDA MATERIÁLŮ

- STÁVAJÍCÍ NOSNÉ ZDIVO Z ŠKVÁROBETONOVÉHO ZDIVA A CIHLENÉHO ZDIVA + 1x 25 MM LIGNOPOR
- STÁVAJÍCÍ NOSNÉ ZDIVO Z ŠKVÁROBETONOVÉHO ZDIVA A CIHLENÉHO ZDIVA
- STÁVAJÍCÍ KONSTRUKCE PŘÍČEK Z CIHLENÉHO ZDIVA A PLYNOSILIKÁTOVÉHO ZDIVA
- STÁVAJÍCÍ KONSTRUKCE PŘÍČEK Z CIHEL DUTINOVÝCH METRICKÝCH CDm, + 1x 25 MM LIGNOPOR
- STÁVAJÍCÍ KONSTRUKCE Z ŽELEZOBETONU
- STÁVAJÍCÍ KONSTRUKCE PROSTÉHO BETONU
- STÁVAJÍCÍ STROPNÍ KONSTRUKCE – HURDISKOVÝ STROP

POZNÁMKA

- PŘED ZAČÁTKEM VŠECH PRACÍ BUDE PROVEDENO PROVIZORNÍ OPLOCENÍ, OZNAČENÍ DEMOLIČNÍCH PRACÍ A ZAJISTÍ SE ZAMEZENÍ PŘÍSTUPU NEPOVOLANÝM OSOBÁM NA STAVBU.
- PŘED ZAČÁTKEM DEMOLIČNÍCH PRACÍ BUDE PROVEDENA DEMONTÁŽ ELEKTROINSTALACÍ VČETNĚ EL. PILÍŘE A PŘÍPOJKY NN.
- PŘED ZAČÁTKEM DEMOLIČNÍCH PRACÍ BUDE PROVEDENA ODPOJENÍ VŠECH INŽÝNÝRSKÝCH SÍTÍ DLE VYJÁDŘENÍ SPRÁVCŮ DOTČENÝCH SÍTÍ.
- PŘED ZAHÁJENÍM STAVEBNÍCH PRACÍ BUDE CELÝ OBJEKT VYČIŠTĚNÝ VČETNĚ DEZINFEKCE, DEZINSEKCE A DERATIZACE.
- PŘED ZAHÁJENÍM STAVEBNÍCH PRACÍ BUDE CELÝ OBJEKT VYSTĚHOVÁNÝ A VYKLIZENÝ.
- PŘED ZAHÁJENÍM STAVEBNÍCH PRACÍ BUDE V CELÉM OBJEKTU PROVEDENY DEMONTÁŽ VŠECH ZAŘIZOVACÍCH PŘEDMĚTŮ.
- PŘED ZAHÁJENÍM STAVEBNÍCH PRACÍ BUDE V CELÉM OBJEKTU PROVEDENA DEMONTÁŽ VŠECH ZÁBRADLÍ A DALŠÍCH OCELOVÝCH PRVKŮ.
- PŘED ZAHÁJENÍM STAVEBNÍCH PRACÍ BUDE V OBJEKTU PROVEDENA DEMONTÁŽ SCHODOLEZU.
- PŘED ZAHÁJENÍM STAVEBNÍCH PRACÍ BUDE V OBJEKTU PROVEDENA DEMONTÁŽ VŠECH FINÁLNÍCH POVRCHOVÝCH PODLAHOVÝCH KRYTIN A OBKLADŮ.
- PŘED ZAHÁJENÍM STAVEBNÍCH PRACÍ BUDE V CELÉM OBJEKTU PROVEDENA DEMONTÁŽ VŠECH ROZVODŮ A SÍTÍ APOD.
- BUDE PROVEDENO STŘÍŽENÍ STÁVAJÍCÍHO ZATEPLOVACÍHO SYSTÉMU – KZS.
- BUDOU DEMONTOVÁNY STÁVAJÍCÍ OKNA, VSTUPNÍ A VNITŘNÍ DVEŘE VČETN ZÁRUBNÍ.
- BUDE DEMONTOVÁN STÁVAJÍCÍ REVIZNÍ OCELOVÝ ŽEBŘÍK.
- BUDE DEMONTOVÁNY STÁVAJÍCÍ HROMOSVOD.
- BUDE DEMONTOVÁNY STÁVAJÍCÍ KOMÍN A OZNŘÍVÁ PLYNU.
- BUDE DEMONTOVÁNA STÁVAJÍCÍ PLECHOVÁ STŘEŠNÍ KRYTINA VČETNĚ OPLECHOVÁNÍ, OKAPOVÝCH ŽLABU A SVODŮ.
- BUDE DEMONTOVÁNO STÁVAJÍCÍ DŘEVĚNÉ BEDNĚNÍ.
- BUDE PROVEDENA DEMOLICE STÁVAJÍCÍCH NOSNÝCH A NENOSNÝCH KONSTRUKCÍ.
- BUDOU PROVEDENA DEMOLICE STÁVAJÍCÍ ZÁKLADOVÉ DESKY VČETNĚ ZÁKLADŮ.
- DEMOLICE OBJEKTU BUDE ŘEŠENA JAKO JEDNA ETAPA, POSTUPNÝM BOURÁNÍM.
- BOURÁNÍ BUDE PROBÍHAT OD STŘECHY – DEMONTÁŽ PLECHOVÉ KRYTINY, DŘEVĚNÉHO BEDNĚNÍ, KROVU, NOSNÝCH A NENOSNÝCH KONSTRUKCÍ, STROPNÍCH KONSTRUKCÍ, PO BETONOVOU ZÁKLADOVOU DESKU VČETNĚ ZÁKLADŮ. JEDNOTLIVÉ MATERIÁLY BUDOU ROZTŘÍDĚNY.
- DEMOLICE OBJEKTU BUDE PROVEDENA RUČNĚ ZPŮSOBEM A STROJNÍ MECHANIZACÍ.
- PO VYBOURÁNÍ ZÁKLADU BUDE JÁMA ZAVEZENA ZEMINOU, PROVEDE SE OHUMUSOVÁNÍ A ZALOŽENÍ TRÁVNÍKU.
- VEŠKERÉ MATERIÁLY BUDOU ROZTŘÍDĚNY A ODVEZENY NA SKLÁDKU.
- U OBJEKTU BUDOU PROVEDENY NOVÉ TRÁVNATÉ PLOCHY.
- FINÁLNÍCH OPRAVA PLOCHY BUDE ODSOUHLASENA INVESTOREM A GP NA ZÁKLADĚ DOHODY NA KONTROLNÍCH DNECH.
- VÝKRESY NESLOUŽÍ JAKO VÝROBNÍ DOKUMENTACE. VÝROBNÍ DOKUMENTACI K DANÝM ČÁSTEM PO otd. PŘEDLOŽÍ DODAVATEL GP A INVESTOROVI K ODSOUHLASENÍ.
- POZICE A STAV NOSNÝCH KONSTRUKCÍ SKRYTÝCH ZA STÁVAJÍCÍM OBKLADY, KONSTRUKCEMI A OMÍTKAMI MUSÍ BÝT OVĚŘENY BĚHEM PROVÁDĚNÍ STAVBY.
- DODAVATEL ZAJISTÍ, ABY MEZI JEDNOTLIVÝMI MATERIÁLY NEDOCHÁZELO K CHEMICKÝM REAKCÍM, VEDOUCÍM K DEGRADACI MATERIÁLU NEBO JEHO POVRCHOVÉMU ZABARVENÍ.
- VEŠKERÉ ROZPORY VÝKRESOVÉ DOKUMENTACE OPROTI SKUTEČNÉMU STAVU JE ZHOTOVITEL POVINEN KONZULTOVAT GP V DOSTATEČNÉM PŘEDSTIHU.
- DOKUMENTACE FUNGUJE JAKO CELEK, JEDNOTLIVÉ PRVKY APOD. MOHOU BÝT ZAKRESLENY NEBO POPSÁNY JEN V NĚKTERÉ ČÁSTI PROJEKTOVÉ DOKUMENTACE. VEŠKERÉ KONSTRUKCE, PRVKY A VÝROBKY BUDOU PROVEDENY A DODÁNY V SOULADU ČSN NEBO EN, DOPORUČENÍM VÝROBCE A PLATNÝMI PRÁVNÍMI PŘEDPISY V ČR, POKUD NENÍ PROJEKTEM NEBO NAHRAZUJÍCÍM VÝROBNÍM POSTUPY STANOVEN POŽADAVEK VYŠŠÍ.

Tabulka místností

Číslo	Jméno	Plocha [m²]	Podlaha	Stěny	Výška [m]
2.01	CHODBA	11,22	PVC	MALBA	2,48
2.02	PŘEDSÍŇ	8,74	PVC	MALBA	2,57
2.03	TOALETA	1,35	PVC	MALBA + KERAMICKÝ OBKLAD	2,57
2.04	KOUPELNA	2,33	PVC	MALBA + KERAMICKÝ OBKLAD	2,57
2.05	KUCHYŇ	13,85	PVC	MALBA	2,57
2.06	POKOJ	12,83	PVC	MALBA	2,57
2.07	KUCHYŇ	17,42	PVC	MALBA	2,57
2.08	PŘEDSÍŇ	6,42	PVC	MALBA	2,57
2.09	KOUPELNA	2,25	PVC	MALBA + KERAMICKÝ OBKLAD	2,57
2.10	TOALETA	1,35	PVC	MALBA + KERAMICKÝ OBKLAD	2,57
2.11	PŘEDSÍŇ	8,40	PVC	MALBA	2,57
2.12	TOALETA	1,35	PVC	MALBA + KERAMICKÝ OBKLAD	2,57
2.13	KOUPELNA	2,33	PVC	MALBA + KERAMICKÝ OBKLAD	2,57
2.14	KUCHYŇ	14,21	PVC	MALBA	2,57
2.15	POKOJ	12,73	PVC	MALBA	2,57
2.16	POKOJ	12,78	PVC	MALBA	2,57
2.17	KUCHYŇ	14,21	PVC	MALBA	2,57
2.18	KOUPELNA	2,33	PVC	MALBA + KERAMICKÝ OBKLAD	2,57
2.19	TOALETA	1,35	PVC	MALBA + KERAMICKÝ OBKLAD	2,57
2.20	PŘEDSÍŇ	8,40	PVC	MALBA	2,57
2.21	POKOJ	12,78	PVC	MALBA	2,57
2.22	POKOJ	12,73	PVC	MALBA	2,57
2.23	PŘEDSÍŇ	6,42	PVC	MALBA	2,57
2.24	TOALETA	1,35	PVC	MALBA + KERAMICKÝ OBKLAD	2,57
2.25	KOUPELNA	2,25	PVC	MALBA + KERAMICKÝ OBKLAD	2,57
2.26	KUCHYŇ	17,42	PVC	MALBA	2,57
2.27	CHODBA	11,22	PVC	MALBA	2,57
2.28	PŘEDSÍŇ	8,74	PVC	MALBA	2,48
2.29	TOALETA	1,35	PVC	MALBA + KERAMICKÝ OBKLAD	2,57
2.30	KOUPELNA	2,33	PVC	MALBA + KERAMICKÝ OBKLAD	2,57
2.31	KUCHYŇ	13,85	PVC	MALBA	2,57
2.32	POKOJ	12,83	PVC	MALBA	2,57

Celková plocha [m²]: 259,12

STAVBA: **PD BOURACÍ PRÁCE OBJEKTU Č.P. 1488 - DOMOV KLADNO ŠVERMOV**	PK HOŠEK hosek@pk-hosek.cz +420 732 437 160	Jan Hošek Mikuláškovice 795 407 79 IČO: 03454339	
MÍSTO: VOJTĚCHA DUNDRA 1488, 272 09 KLADNO – ŠVERMOV STP.Č. 669 K.Ú. HNIDOUSY	HLAVNÍ PROJEKTANT: JAN HOŠEK	ZODPOVĚDNÝ PROJEKTANT: JAN HOŠEK	VYPRACOVAL: TOMÁŠ BERNARTÍK
INVESTOR: STŘEDOČESKÝ KRAJ ZBOROVSKÁ 81/11 150 00 PRAHA 5 – SMÍCHOV	FORMÁT: 5xA4	DATUM: 01/2021	PARÉ ČÍSLO:
	STUPEŇ PD: DSP	ZAKÁZKA ČÍSLO: 2021265	
PROJEKTOVÁ ČÁST: D.1.1 ARCHITEKTONICKÉ A STAVEBNĚ TECHNICKÉ ŘEŠENÍ	ČÁST: **D.1.1.2**	MĚŘÍTKO: **1:50**	
VÝKRES: **PŮDORYS 1.NP - STÁVAJÍCÍ STAV**			ČÍSLO VÝKRESU: **B.1.2**

ŘEZ A-A' - STÁVAJÍCÍ STAV

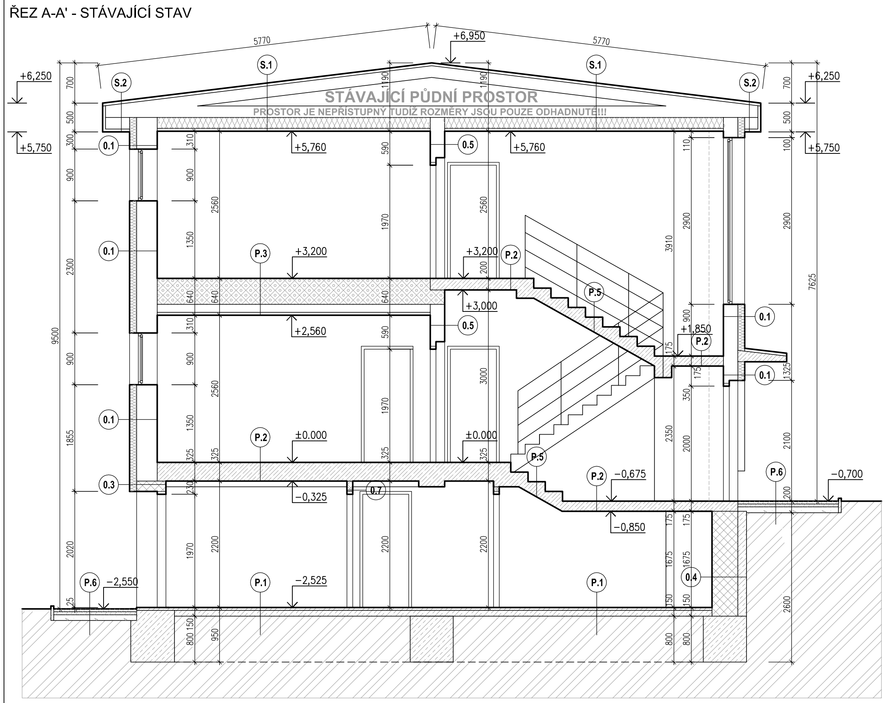

ŘEZ B-B' - STÁVAJÍCÍ STAV

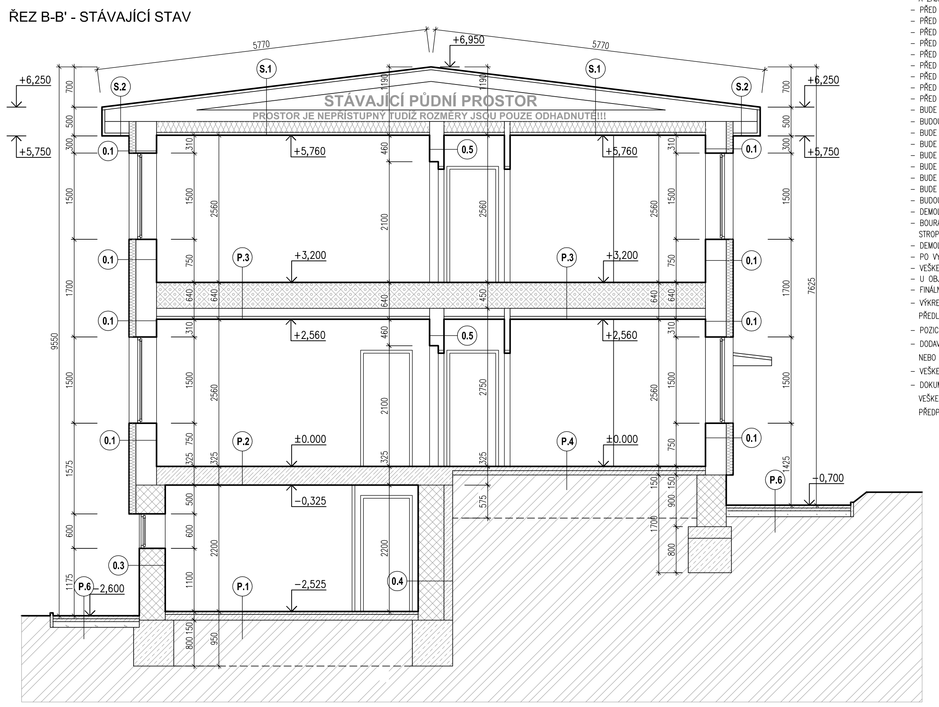

POZNÁMKA

- PŘED ZAČÁTKEM VŠECH PRACÍ BUDE PROVEDENO PROVOZNÍ OPLOCENÍ, OZNAČENÍ DEMOLIČNÍCH PRACÍ A ZAJISTÍ SE ZAMEZENÍ PŘÍSTUPU NEPOVOLANÝM OSOBÁM NA STAVBU.
- PŘED ZAČÁTKEM DEMOLIČNÍCH PRACÍ BUDE PROVEDENA DEMONTÁŽ ELEKTROINSTALACÍ VČETNĚ EL. PLIŠŮ A PŘÍPOJKY NN.
- PŘED ZAČÁTKEM DEMOLIČNÍCH PRACÍ BUDE PROVEDENA ODPOJENÍ VŠECH INŽENÝRSKÝCH SÍTÍ DLE VYJÁDŘENÍ SPRÁVCŮ DOTČENÝCH SÍTÍ.
- PŘED ZAHÁJENÍM STAVEBNÍCH PRACÍ BUDE CELÝ OBJEKT VYČIŠTĚNÍ VČETNĚ DEZINFEKCE, DEZINSEKCE A DERATIZACE.
- PŘED ZAHÁJENÍM STAVEBNÍCH PRACÍ BUDE CELÝ OBJEKT VYSTĚHOVÁNÍ A VYKLIZENÍ.
- PŘED ZAHÁJENÍM STAVEBNÍCH PRACÍ BUDE V CELÉM OBJEKTU PROVEDENY DEMONTÁŽ VŠECH ZAŘIZOVACÍCH PŘEDMĚTŮ.
- PŘED ZAHÁJENÍM STAVEBNÍCH PRACÍ BUDE V CELÉM OBJEKTU PROVEDENA DEMONTÁŽ VŠECH ZÁBRADLÍ A DALŠÍCH OCELOVÝCH PRVKŮ.
- PŘED ZAHÁJENÍM STAVEBNÍCH PRACÍ BUDE V OBJEKTU PROVEDENA DEMONTÁŽ SCHODLEZLÝ.
- PŘED ZAHÁJENÍM STAVEBNÍCH PRACÍ BUDE V OBJEKTU PROVEDENA DEMONTÁŽ VŠECH FINÁLNÍCH POVRCHOVÝCH PODLAHOVÝCH KRYTIN A OBKLADŮ.
- PŘED ZAHÁJENÍM STAVEBNÍCH PRACÍ BUDE V CELÉM OBJEKTU PROVEDENA DEMONTÁŽ VŠECH ROZVODŮ A SÍTÍ APOD.
- BUDE PROVEDENO STŘÍŽENÍ STÁVAJÍCÍHO ZATEPLOVACÍHO SYSTÉMU – KZS.
- BUDOU DEMONTOVÁNY STÁVAJÍCÍ OKNA, VSTUPNÍ A VNITŘNÍ DVEŘE VČETN ZÁRUBNÍ.
- BUDE DEMONTOVÁN STÁVAJÍCÍ REVIZNÍ OCELOVÝ ŽEBŘÍK.
- BUDE DEMONTOVÁNY STÁVAJÍCÍ HROMOSVOD.
- BUDE DEMONTOVÁNY STÁVAJÍCÍ KOMÍN A ODVĚTRÁNÍ PLYNU.
- BUDE DEMONTOVÁNA STÁVAJÍCÍ PLECHOVÁ STŘEŠNÍ KRYTINA VČETNĚ OPLECHOVÁNÍ, OKAPOVÝCH ŽLABŮ A SVODŮ.
- BUDE DEMONTOVÁNO STÁVAJÍCÍ DŘEVĚNÉ BEDNĚNÍ.
- BUDE PROVEDENA DEMOLICE STÁVAJÍCÍCH NOSNÝCH A NENOSNÝCH KONSTRUKCÍ.
- BUDOU PROVEDENA DEMOLICE STÁVAJÍCÍ ZÁKLADOVÉ DESKY VČETNĚ ZÁKLADŮ.
- DEMOLICE OBJEKTU BUDE ŘEŠENA JAKO JEDNA ETAPA, POSTUPNÝM BOURÁNÍM.
- BOURÁNÍ BUDE PROBÍHAT OD STŘECHY – DEMONTÁŽ PLECHOVÉ KRYTINY, DŘEVĚNÉHO BEDNĚNÍ, KROVU, NOSNÝCH A NENOSNÝCH KONSTRUKCÍ, STROPNÍCH KONSTRUKCÍ, PO BETONOVOU ZÁKLADOVOU DESKU VČETNĚ ZÁKLADŮ. JEDNOTLIVÉ MATERIÁLY BUDOU ROZTŘÍDĚNY.
- DEMOLICE OBJEKTU BUDE PROVEDENA RUČNĚM ZPŮSOBEM A STROJNÍM MECHANIZACÍ.
- PO VYBOURÁNÍ ZÁKLADŮ BUDE JÁMA ZAVEZENA ZEMINOU, PROVEDE SE OHUMUSOVÁNÍ A ZALOŽÍNÍ TRÁVNÍKU.
- VEŠKERÉ MATERIÁLY BUDOU ROZTŘÍDĚN A ODVEZENY NA SKLÁDKU.
- U OBJEKTU BUDOU PROVEDENY NOVÉ TRAVNATÉ PLOCHY.
- FINÁLNÍCH ÚPRAVA PLOCHY BUDE ODSOUHLASENA INVESTOREM A OP NA ZÁKLADĚ DOHODY NA KONTROLNÍCH DNECH.
- VÝKRESY NESLOUŽÍ JAKO VÝROBNÍ DOKUMENTACE. VÝROBNÍ DOKUMENTACI K DANÝM ČÁSTEM PD atd.
  PŘEDLOŽÍ DODAVATEL OP A INVESTOROVI K ODSOUHLASENÍ.
- POZICE A STAV NOSNÝCH KONSTRUKCÍ SKRYTÝCH ZA STÁVAJÍCÍM OBKLADY, KONSTRUKCEMI A OMÍTKAMI MUSÍ BÝT OVĚŘENY BĚHEM PROVÁDĚNÍ STAVBY. DODAVATEL ZAJISTÍ, KDY MEZI JEDNOTLIVÝMI MATERIÁLY NEDOCHÁZELO K CHEMICKÝM REAKCÍM, VEDOUCÍM K DEGRADACI MATERIÁLU NEBO JEHO POVRCHOVÉMU ZABARVENÍ.
- VEŠKERÉ ROZPORY VYKRESŮ DOKUMENTACE OPROTI SKUTEČNÉMU STAVU JE ZHOTOVITEL POVINEN KONZULTOVAT OP V DOSTATEČNÉM PŘEDSTIHU.
- DOKUMENTACE FUNGUJE JAKO CELEK, JEDNOTLIVÉ PRVKY APOD. MOHOU BÝT ZAKRESLENY NEBO POPSÁNY JEN V NĚKTERÉ ČÁSTI PROJEKTOVÉ DOKUMENTACE. VEŠKERÉ KONSTRUKCE, PRVKY A VÝROBKY BUDOU PROVEDENY A DODÁNY V SOULADU ČSN NEBO ČN, DOPORUČENÍM VÝROBCE A PLATNÝMI PRÁVNÍMI PŘEDPISY V ČR, POKUD NENÍ PROJEKTEM NEBO NAVAZUJÍCÍM VÝROBNÍMI POSTUPY STANOVEN POŽADAVEK VYŠŠÍ.

LEGENDA SKLADEB

O.1 – FINÁLNÍ POVRCHOVÁ ÚPRAVA – VENKOVNÍ BŘÍZOLITOVÁ OMÍTKA
- KZS – POLYSTYRÉN – TL. 120 MM
- VENKOVNÍ VÁPENOCEMENTOVÁ OMÍTKA
- OBVODOVÉ NOSNÉ ZDIVO Z DUTINOVÝCH ŠKVÁROBETONOVÝCH TVÁRNIC TL. 300 MM
- VNITŘNÍ VÁPENOCEMENTOVÁ OMÍTKA
- ŠTUKOVÁ OMÍTKA – JEMNOZRNNÁ
- STÁVAJÍCÍ SOUVRSTVÍ VNITŘNÍ MALBY

O.2 – FINÁLNÍ POVRCHOVÁ ÚPRAVA – VENKOVNÍ BŘÍZOLITOVÁ OMÍTKA
- KZS – POLYSTYRÉN – TL. 120 MM
- VENKOVNÍ VÁPENOCEMENTOVÁ OMÍTKA
- OBVODOVÉ NOSNÉ ZDIVO Z DUTINOVÝCH ŠKVÁROBETONOVÝCH TVÁRNIC TL. 250MM
- VNITŘNÍ VÁPENOCEMENTOVÁ OMÍTKA
- ŠTUKOVÁ OMÍTKA – JEMNOZRNNÁ
- STÁVAJÍCÍ SOUVRSTVÍ VNITŘNÍ MALBY

O.3 – FINÁLNÍ POVRCHOVÁ ÚPRAVA – VENKOVNÍ BŘÍZOLITOVÁ OMÍTKA
- VENKOVNÍ VÁPENOCEMENTOVÁ OMÍTKA
- OBVODOVÉ NOSNÉ ZDIVO Z CHELLNÉHO ZDIVA TL. 450 MM
- VNITŘNÍ VÁPENOCEMENTOVÁ OMÍTKA
- ŠTUKOVÁ OMÍTKA – JEMNOZRNNÁ
- STÁVAJÍCÍ SOUVRSTVÍ VNITŘNÍ MALBY

O.4 – BETONOVÁ OCHRANNÁ PŘÍZDIVKA
- HYDROIZOLACE
- OBVODOVÉ NOSNÉ ZDIVO Z CHELLNÉHO ZDIVA TL. 450 MM
- VNITŘNÍ VÁPENOCEMENTOVÁ OMÍTKA
- ŠTUKOVÁ OMÍTKA – JEMNOZRNNÁ
- STÁVAJÍCÍ SOUVRSTVÍ VNITŘNÍ MALBY

O.5 – STÁVAJÍCÍ SOUVRSTVÍ VNITŘNÍ MALBY
- ŠTUKOVÁ OMÍTKA – JEMNOZRNNÁ
- VNITŘNÍ VÁPENOCEMENTOVÁ OMÍTKA
- VNITŘNÍ NOSNÉ ZDIVO Z BETONOVÉHO LEHČENÉHO ZDIVA TL. 250 MM
- VNITŘNÍ VÁPENOCEMENTOVÁ OMÍTKA
- ŠTUKOVÁ OMÍTKA – JEMNOZRNNÁ
- STÁVAJÍCÍ SOUVRSTVÍ VNITŘNÍ MALBY

O.6 – STÁVAJÍCÍ SOUVRSTVÍ VNITŘNÍ MALBY
- ŠTUKOVÁ OMÍTKA – JEMNOZRNNÁ
- VNITŘNÍ VÁPENOCEMENTOVÁ OMÍTKA
- STÁVAJÍCÍ KONSTRUKCE PŘÍČEK Z CIHEL DUTINOVÝCH METRICKÝCH CDm, + 1x 25 MM LOSKOPOR
- VNITŘNÍ VÁPENOCEMENTOVÁ OMÍTKA
- ŠTUKOVÁ OMÍTKA – JEMNOZRNNÁ
- STÁVAJÍCÍ SOUVRSTVÍ VNITŘNÍ MALBY

O.7 – STÁVAJÍCÍ SOUVRSTVÍ VNITŘNÍ MALBY
- ŠTUKOVÁ OMÍTKA – JEMNOZRNNÁ
- VNITŘNÍ VÁPENOCEMENTOVÁ OMÍTKA
- STÁVAJÍCÍ KONSTRUKCE PŘÍČEK Z CIHELNÉHO ZDIVA A PLYNOSILIKÁTOVÉHO ZDIVA
- VNITŘNÍ VÁPENOCEMENTOVÁ OMÍTKA
- ŠTUKOVÁ OMÍTKA – JEMNOZRNNÁ
- STÁVAJÍCÍ SOUVRSTVÍ VNITŘNÍ MALBY

P.1 – STÁVAJÍCÍ FINÁLNÍ PODLAHOVÁ KRYTINA
- STÁVAJÍCÍ BETONOVÁ MAZANINA
- STÁVAJÍCÍ ASFALTOVÁ LEPENKA – HYDROIZOLACE
- STÁVAJÍCÍ PODKLADNÍ BETON
- STÁVAJÍCÍ NÁSYP – ŠVÝMOV NEBO SUŤ
- STÁVAJÍCÍ ROSTLÝ TERÉN

P.2 – STÁVAJÍCÍ FINÁLNÍ PODLAHOVÁ KRYTINA
- STÁVAJÍCÍ BETONOVÁ MAZANINA
- STÁVAJÍCÍ ASFALTOVÁ LEPENKA – HYDROIZOLACE
- STÁVAJÍCÍ STROPNÍ KONSTRUKCE – ŽELEZOBETONOVÁ
- VNITŘNÍ VÁPENOCEMENTOVÁ OMÍTKA
- ŠTUKOVÁ OMÍTKA – JEMNOZRNNÁ
- STÁVAJÍCÍ SOUVRSTVÍ VNITŘNÍ MALBY

P.3 – STÁVAJÍCÍ FINÁLNÍ PODLAHOVÁ KRYTINA
- STÁVAJÍCÍ BETONOVÁ MAZANINA
- STÁVAJÍCÍ ASFALTOVÁ LEPENKA – HYDROIZOLACE
- STÁVAJÍCÍ PREFA ŽELEZOBETONOVÁ DESKA
- STÁVAJÍCÍ NOSNÁ STROPNÍ KONSTRUKCE Z "I – PROFILOVÝCH" ŽELEZOBETONOVÝCH NOSNÍKŮ
- POHLEDOVÁ ŽELEZOBETONOVÁ DESKA
- VNITŘNÍ VÁPENOCEMENTOVÁ OMÍTKA
- STÁVAJÍCÍ TEPELNÁ IZOLACE
- STÁVAJÍCÍ SDK PODHLED
- ŠTUKOVÁ OMÍTKA – JEMNOZRNNÁ
- STÁVAJÍCÍ SOUVRSTVÍ VNITŘNÍ MALBY

P.4 – STÁVAJÍCÍ FINÁLNÍ PODLAHOVÁ KRYTINA
- STÁVAJÍCÍ BETONOVÁ MAZANINA
- STÁVAJÍCÍ TEPELNÁ IZOLACE – POLYSTYRÉN TL. 30 MM
- STÁVAJÍCÍ ASFALTOVÁ LEPENKA – HYDROIZOLACE
- STÁVAJÍCÍ PODKLADNÍ BETON
- STÁVAJÍCÍ NÁSYP – ŠVÝMOV NEBO SUŤ
- STÁVAJÍCÍ ROSTLÝ TERÉN

P.5 – STÁVAJÍCÍ FINÁLNÍ PODLAHOVÁ KRYTINA
- STÁVAJÍCÍ KONSTRUKCE SCHODIŠTĚ – ŽELEZOBETONOVÁ
- VNITŘNÍ VÁPENOCEMENTOVÁ OMÍTKA
- ŠTUKOVÁ OMÍTKA – JEMNOZRNNÁ
- STÁVAJÍCÍ SOUVRSTVÍ VNITŘNÍ MALBY

P.6 – STÁVAJÍCÍ BETONOVÉ DLAŽDICE – TL. 50 MM
VČ. CHODNÍKOVÝCH OBRUBNÍKŮ ABOV – 15, ULOŽENÝCH V BET. LOŽI
- STÁVAJÍCÍ BETONOVÁ MAZANINA – TL. 70 MM
- STÁVAJÍCÍ ZHUTNĚNÝ ŠTĚRKOPÍSEK
- STÁVAJÍCÍ ROSTLÝ TERÉN

S.1 – STÁVAJÍCÍ STŘEŠNÍ KRYTINA – PLECHOVÁ
- STÁVAJÍCÍ LEPENKA – POJISTNÁ HYDROIZOLACE
- STÁVAJÍCÍ BEDNĚNÍ – DŘEVĚNÁ PRKNA
- STÁVAJÍCÍ DŘEVĚNÝ ROŠT
- NOSNÁ KONSTRUKCE KROVU – ŽELEZOBETONOVÝ VAZNÍK
  VČ. STÁVAJÍCÍ PŮDNÍHO PROSTORU VZDUCHOVÁ MEZERA
- STÁVAJÍCÍ NOSNÁ KONSTRUKCE STROPU VČ. ŽELEZOBETONOVÉ DESKY
- STÁVAJÍCÍ DŘEVĚNÝ ROŠT Z TRÁMKŮ 80x60 MM
- STÁVAJÍCÍ HERMALIT TL. 50 MM
- VNITŘNÍ VÁPENOCEMENTOVÁ OMÍTKA
- STÁVAJÍCÍ TEPELNÁ IZOLACE
- STÁVAJÍCÍ SDK PODHLED
- ŠTUKOVÁ OMÍTKA – JEMNOZRNNÁ
- STÁVAJÍCÍ SOUVRSTVÍ VNITŘNÍ MALBY

S.2 – STÁVAJÍCÍ STŘEŠNÍ KRYTINA – PLECHOVÁ
- STÁVAJÍCÍ LEPENKA – POJISTNÁ HYDROIZOLACE
- STÁVAJÍCÍ BEDNĚNÍ – DŘEVĚNÁ PRKNA
- STÁVAJÍCÍ DŘEVĚNÝ ROŠT
- NOSNÁ KONSTRUKCE KROVU – ŽELEZOBETONOVÝ VAZNÍK
- STÁVAJÍCÍ DŘEVĚNÝ ROŠT
- DŘEVĚNÉ PODBITÍ Z PALUBEK TL. 20 MM
- FINÁLNÍ NÁTĚR

LEGENDA MATERIÁLŮ

- STÁVAJÍCÍ NOSNÉ ZDIVO Z DUTINOVÝCH ŠKVÁROBETONOVÝCH TVÁRNIC
- STÁVAJÍCÍ NOSNÉ ZDIVO Z ŠKVÁROBETONOVÉHO ZDIVA A CHELLNÉHO ZDIVA
- STÁVAJÍCÍ KONSTRUKCE PŘÍČEK Z CHELLNÉHO ZDIVA A PLYNOSILIKÁTOVÉHO ZDIVA
- STÁVAJÍCÍ KONSTRUKCE PŘÍČEK Z CIHEL DUTINOVÝCH METRICKÝCH CDm, + 1x 25 MM LOSKOPOR
- STÁVAJÍCÍ KONSTRUKCE Z ŽELEZOBETONU
- STÁVAJÍCÍ KONSTRUKCE PROSTÉHO BETONU
- STÁVAJÍCÍ STROPNÍ KONSTRUKCE – HURDISKOVÝ STROP VČETNĚ NOSNÍKŮ A BETONOVÝCH DESEK
- STÁVAJÍCÍ ZHUTNĚNÝ ŠTĚRKOPÍSEK
- STÁVAJÍCÍ ROSTLÝ TERÉN

STAVBA: **PD BOURACÍ PRÁCE OBJEKTU Č.P. 1488 - DOMOV KLADNO ŠVERMOV**	PK HOŠEK hosek@pk-hosek.cz +420 732 437 160	Jan Hošek Mikulášovice 795 407 79 IČO: 03454339	
MÍSTO: VOJTĚCHA DUNDRA 1488, 272 09 KLADNO – ŠVERMOV ST.P.Č. 669 K.Ú. HNIDOUSY	HLAVNÍ PROJEKTANT: JAN HOŠEK	ZODPOVĚDNÝ PROJEKTANT: JAN HOŠEK	VYPRACOVAL: TOMÁŠ BERNATÍK
INVESTOR: STŘEDOČESKÝ KRAJ ZBOROVSKÁ 81/11 150 00 PRAHA 5 – SMÍCHOV	FORMÁT: 6xA4	DATUM: 01/2021	PARÉ ČÍSLO:
	STUPEŇ PD: DSP	ZAKÁZKA ČÍSLO: 2021265	
PROJEKTOVÁ ČÁST: B.1.1 ARCHITEKTONICKÉ A STAVEBNĚ TECHNICKÉ ŘEŠENÍ	ČÁST: **D.1.1.2**	MĚŘÍTKO: **1:50**	
VÝKRES: **ŘEZ A-A' A ŘEZ B-B' - STÁVAJÍCÍ STAV**			ČÍSLO VÝKRESU: **C.1.1**

SEVERNÍ POHLED

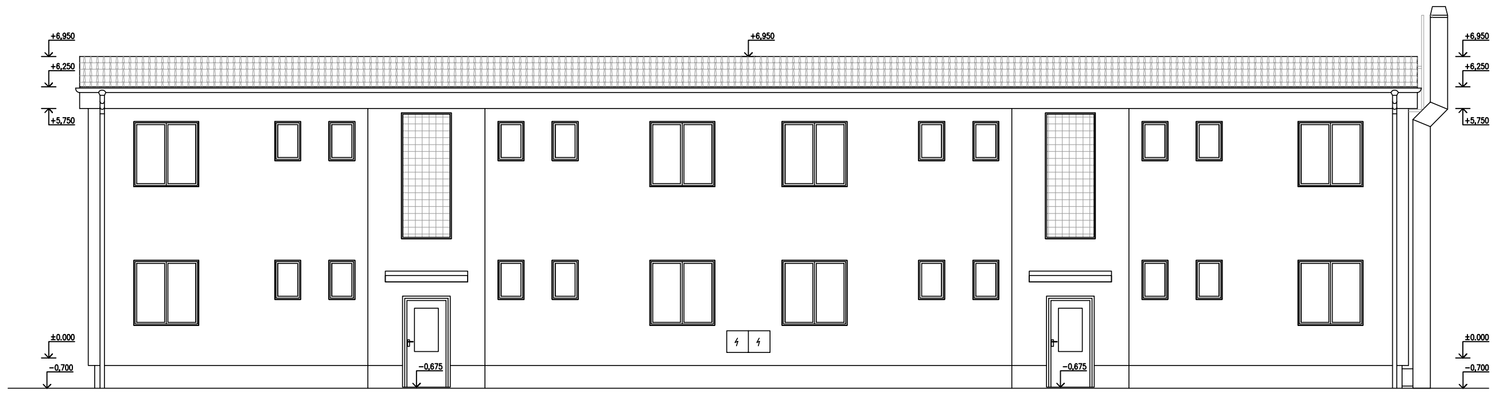

VÝCHODNÍ POHLED

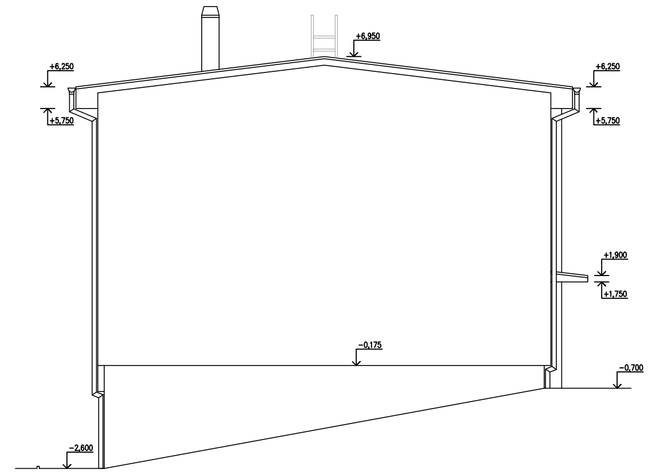

JIŽNÍ POHLED

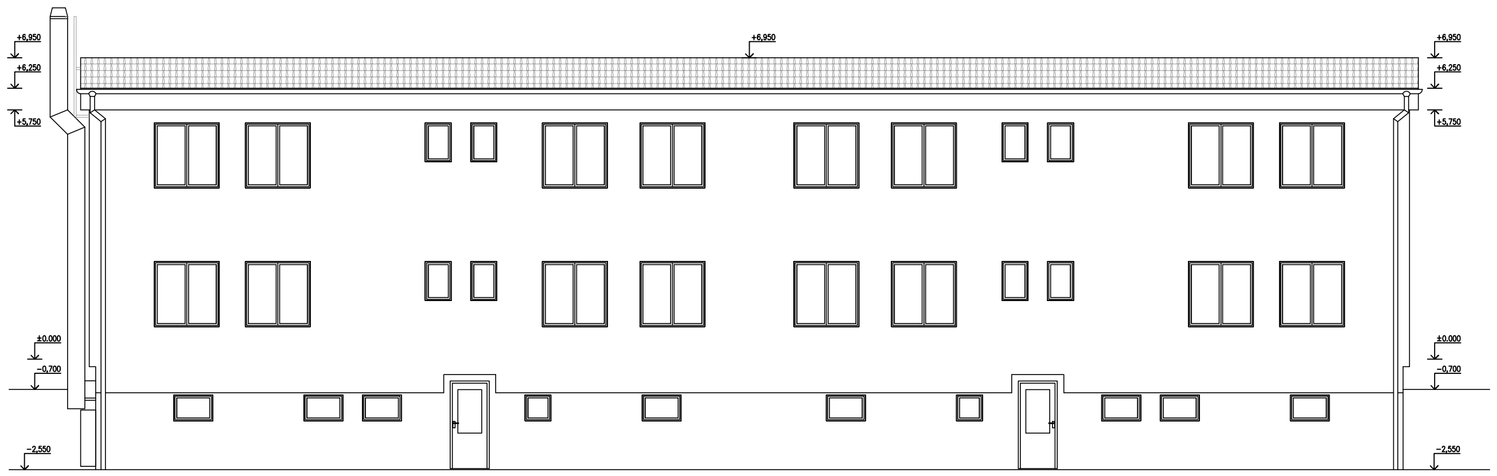

ZÁPADNÍ POHLED

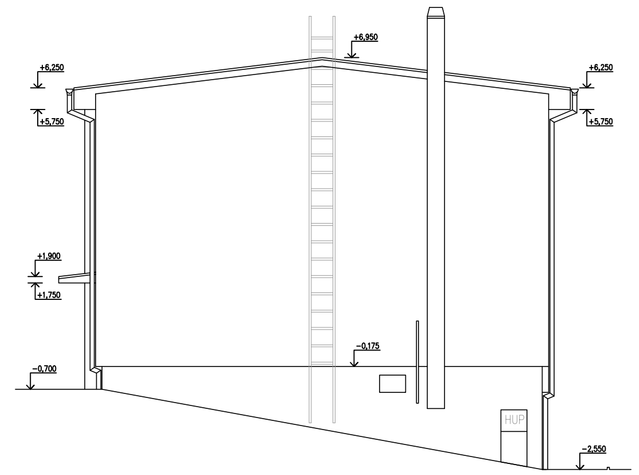

POZNÁMKA

- PŘED ZAČÁTKEM VŠECH PRACÍ BUDE PROVEDENO PROVIZORNÍ OPLOCENÍ, OZNAČENÍ DEMOLIČNÍCH PRACÍ A ZAJISTÍ SE ZAMEZENÍ PŘÍSTUPU NEPOVOLANÝM OSOBÁM NA STAVBU.
- PŘED ZAČÁTKEM DEMOLIČNÍCH PRACÍ BUDE PROVEDENA DEMONTÁŽ ELEKTROINSTALACÍ VČETNĚ EL. PILÍŘE A PŘÍPOJKY NN.
- PŘED ZAČÁTKEM DEMOLIČNÍCH PRACÍ BUDE PROVEDENA ODPOJENÍ VŠECH INŽENÝRSKÝCH SÍTÍ DLE VYJÁDŘENÍ SPRÁVCŮ DOTČENÝCH SÍTÍ.
- PŘED ZAHÁJENÍM STAVEBNÍCH PRACÍ BUDE CELÝ OBJEKT VYČIŠTĚNÝ VČETNĚ DEZINFEKCE, DEZINSEKCE A DERATIZACE.
- PŘED ZAHÁJENÍM STAVEBNÍCH PRACÍ BUDE CELÝ OBJEKT VYSTĚHOVANÝ A VYKLIZENÝ.
- PŘED ZAHÁJENÍM STAVEBNÍCH PRACÍ BUDE V CELÉM OBJEKTU PROVEDENY DEMONTÁŽ VŠECH ZAŘIZOVACÍCH PŘEDMĚTŮ.
- PŘED ZAHÁJENÍM STAVEBNÍCH PRACÍ BUDE V CELÉM OBJEKTU PROVEDENA DEMONTÁŽ VŠECH ZÁBRADLÍ A DALŠÍCH OCELOVÝCH PRVKŮ.
- PŘED ZAHÁJENÍM STAVEBNÍCH PRACÍ BUDE V OBJEKTU PROVEDENA DEMONTÁŽ SCHODOLEZU.
- PŘED ZAHÁJENÍM STAVEBNÍCH PRACÍ BUDE V OBJEKTU PROVEDENA DEMONTÁŽ VŠECH FINÁLNÍCH POVRCHOVÝCH PODLAHOVÝCH KRYTIN A OBKLADŮ.
- PŘED ZAHÁJENÍM STAVEBNÍCH PRACÍ BUDE V CELÉM OBJEKTU PROVEDENA DEMONTÁŽ VŠECH ROZVODŮ A SÍTÍ APOD.
- BUDE PROVEDENO STŘŽENÍ STÁVAJÍCÍHO ZATEPLOVACÍHO SYSTÉMU – KZS.
- BUDOU DEMONTOVÁNY STÁVAJÍCÍ OKNA, VSTUPNÍ A VNITŘNÍ DVEŘE VČETN ZÁRUBNÍ.
- BUDE DEMONTOVÁN STÁVAJÍCÍ REVIZNÍ OCELOVÝ ŽEBŘÍK.
- BUDE DEMONTOVANÝ STÁVAJÍCÍ HROMOSVOD.
- BUDE DEMONTOVANÝ STÁVAJÍCÍ KOMÍN A ODVĚTRNÍ PLYNU.
- BUDE DEMONTOVÁNA STÁVAJÍCÍ PLECHOVÁ STŘEŠNÍ KRYTINA VČETNĚ OPLECHOVÁNÍ, OKAPOVÝCH ŽLABU A SVODŮ.
- BUDE DEMONTOVÁNO STÁVAJÍCÍ DŘEVĚNÉ BEDNĚNÍ.
- BUDE PROVEDENA DEMOLICE STÁVAJÍCÍCH NOSNÝCH A NENOSNÝCH KONSTRUKCÍ.
- BUDOU PROVEDENA DEMOLICE STÁVAJÍCÍ ZÁKLADOVÉ DESKY VČETNĚ ZÁKLADŮ.
- DEMOLICE OBJEKTU BUDE ŘEŠENA JAKO JEDNA ETAPA, POSTUPNÝM BOURÁNÍM.
- BOURÁNÍ BUDE PROBÍHAT OD STŘECHY – DEMONTÁŽ PLECHOVÉ KRYTINY, DŘEVĚNÉHO BEDNĚNÍ, KROVU, NOSNÝCH A NENOSNÝCH KONSTRUKCÍ, STROPNÍCH KONSTRUKCÍ, PO BETONOVOU ZÁKLADOVOU DESKU VČETNĚ ZÁKLADŮ. JEDNOTLIVÉ MATERIÁLY BUDOU ROZTŘÍDĚNY.
- DEMOLICE OBJEKTU BUDE PROVEDENA RUČNÍM ZPŮSOBEM A STROJNÍ MECHANIZACÍ.
- PO VYBOURÁNÍ ZÁKLADU BUDE JÁMA ZAVEZENA ZEMNOU, PROVEDE SE OHUMUSOVÁNÍ A ZALOŽENÍ TRÁVNÍKU.
- VEŠKERÉ MATERIÁLY BUDOU ROZTŘÍDĚNY A ODVEZENY NA SKLÁDKU.
- U OBJEKTU BUDOU PROVEDENY NOVÉ TRAVNATÉ PLOCHY.
- FINÁLNÍCH ÚPRAVA PLOCHY BUDE ODSOUHLASENA INVESTOREM A GP NA ZÁKLADĚ DOHODY NA KONTROLNÍCH DNECH.
- VÝKRESY NESLOUŽÍ JAKO VÝROBNÍ DOKUMENTACE. VÝROBNÍ DOKUMENTACI K DANÝM ČÁSTEM PD atd. PŘEDLOŽÍ DODAVATEL GP A INVESTOROVI K ODSOUHLASENÍ.
- POZICE A STAV NOSNÝCH KONSTRUKCÍ SKRYTÝCH ZA STÁVAJÍCÍMI OBKLADY, KONSTRUKCEMI A OMÍTKAMI MUSÍ BÝT OVĚŘENY BĚHEM PROVÁDĚNÍ STAVBY.
- DODAVATEL ZAJISTÍ, ABY MEZI JEDNOTLIVÝMI MATERIÁLY NEDOCHÁZELO K CHEMICKÝM REAKCÍM, VEDOUCÍM K DEGRADACI MATERIÁLU NEBO JEHO POVRCHOVÉMU ZABARVENÍ.
- VEŠKERÉ ROZPORY VÝKRESOVÉ DOKUMENTACE OPROTI SKUTEČNÉMU STAVU JE ZHOTOVITEL POVINEN KONZULTOVAT GP V DOSTATEČNÉM PŘEDSTIHU.
- DOKUMENTACE FUNGUJE JAKO CELEK, JEDNOTLIVÉ PRVKY APOD. MOHOU BÝT ZAKRESLENY NEBO POPSÁNY JEN V NĚKTERÉ ČÁSTI PROJEKTOVÉ DOKUMENTACE. VEŠKERÉ KONSTRUKCE, PRVKY A VÝROBKY BUDOU PROVEDENY A DODÁNY V SOULADU ČSN NEBO EN, DOPORUČENÍM VÝROBCE A PLATNÝMI PRÁVNÍMI PRÁVNÍMI PŘEDPISY V ČR, POKUD NENÍ PROJEKTEM NEBO NAVAZUJÍCÍMI VÝROBNÍMI POSTUPY STANOVEN POŽADAVEK VYŠŠÍ.

STAVBA: **PD BOURACÍ PRÁCE OBJEKTU Č.P. 1488 - DOMOV KLADNO ŠVERMOV** MÍSTO: VOJTĚCHA DUNDRA 1488, 273 09 KLADNO – ŠVERMOV ST.P.Č. 669 K.Ú. HNIDOUSY	PK HOŠEK hosek@pk-hosek.cz +420 732 437 160	Jan Hošek Mikulášovice 795 407 79 IČO: 03454339	
	HLAVNÍ PROJEKTANT: JAN HOŠEK	ZODPOVĚDNÝ PROJEKTANT: JAN HOŠEK	VYPRACOVAL: TOMÁŠ BERNATÍK
INVESTOR: STŘEDOČESKÝ KRAJ ZBOROVSKÁ 81/11 150 00 PRAHA 5 – SMÍCHOV	FORMÁT: 4xA4	DATUM: 01/2021	PARÉ ČÍSLO:
	STUPEŇ PD: DSP	ZAKÁZKA ČÍSLO: 2021265	
PROJEKTOVÁ ČÁST: D.1.1 ARCHITEKTONICKÉ A STAVEBNĚ TECHNICKÉ ŘEŠENÍ	ČÁST: **D.1.1.2**	MĚŘÍTKO: **1:100**	
VÝKRES: **POHLEDY - STÁVAJÍCÍ STAV**			ČÍSLO VÝKRESU: **D.1.1**