bauplan

NÁZEV AKCE:

VÝMĚNA OKEN A OPRAVA FASÁDY V OBJEKTU SOU ČÁSLAV - II. ETAPA

NÁMĚSTÍ JANA ŽIŽKY Z TROCNOVA Č.P. 75/12
286 01 ČÁSLAV

AUTORIZACE:

STAVEBNÍK:

STŘEDNÍ ODBORNÉ UČILIŠTĚ ČÁSLAV
NÁMĚSTÍ JANA ŽIŽKY Z TROCNOVA Č.P. 75/12
286 01 ČÁSLAV

ČÍSLO PARÉ:

PROJEKTANT:

BAUPLAN S.R.O.
PROJEKČNÍ, ARCHITEKTONICKÁ
A KONZULTAČNÍ KANCELÁŘ
KLADENSKÁ 41/17, 160 00 PRAHA 6 - VOKOVICE
tel: +420 774 277 529

ZODP. PROJEKTANT:	
KOORDINÁTOR PROJEKTU:	ING. MARTIN IVAN
KONTROLOVAL:	ING. MARTIN IVAN
STUPEŇ PD:	DPS/DZS
ZAKÁZKOVÉ ČÍSLO:	2606
DATUM:	DUBEN 2020
FORMÁT:	
NÁZEV SOUBORU:	2606-DZS-VVV-01_SOUCaslav-Okna.dwg

SUBDODAVATEL:

STAVEBNÍ OBJEKT:

ČÁST: D DOKUMENTACE OBJEKTU

NÁZEV PŘÍLOHY:

LEGENDA VÝPLNÍ OTVORŮ

REVIZE:	DATUM	VYPRACOVAL	KONTROLOVAL
01	24.04.2020	ING. SCHRŌPFEROVÁ	ING. MARTIN IVAN
02			
03			

MĚŘÍTKO: -

OZNAČENÍ PŘÍLOHY: D.08

ARP-ROZPISKA-02

ARP-DSP-DSP-01

Autorská práva jsou chráněna zákonem č. 121/2000 Sb., o právu autorském, o právech souvisejících s právem autorským a o změně některých zákonů (autorský zákon). Dokumentace či její část může být kopírována nebo jiným způsobem rozšiřována pouze na základě předchozího výslovného písemného souhlasu zpracovatele projektové dokumentace. Toto autorské dílo lze využít pouze a jen k účelu daným smluvním vztahem, jakékoliv zneužití pro jiný účel je trestně dle zákona. Zpracovatel projektu si vyhrazuje právo na změny, pokud nové poznatky zjištěné po vypracování této dokumentace umožní zlepšit funkce vyprojektovaných prvků a zařízení. Nové zjištěné poznatky je nutné zpracovateli projektové dokumentace sdělit v dostatečném předstihu před samotným prováděním stavebních prací či výroby navržených prvků.

W01

POZNÁMKA:

VÝPLŇ BUDE OSAZENA VČETNĚ NOVÉHO VNITŘNÍHO DŘEVĚNÉHO PARAPETU V BARVĚ VÝPLNĚ.

KOVÁNÍ OKENNÍCH VÝPLNÍ BUDE NOVĚ PROVEDENO JAKO REPLIKY PŮVODNÍHO KOVÁNÍ.

OPLECHOVÁNÍ VNĚJŠÍHO PARAPETU BUDE PROVEDENO Z POZINKOVANÉHO PLECHU S NÁTĚREM V BARVĚ OKOLNÍ FASÁDY VYCHÁZEJÍCÍ Z PODROBNÉHO PRŮZKUMU BAREVNOSTI.

ROZMĚRY UVEDENÉ V TÉTO DOKUMENTACI JSOU POUZE ORIENTAČNÍ. DODAVATEL MÁ POVINNOST OVĚŘIT POTŘEBNÉ ROZMĚRY PŘÍMO NA STAVBĚ I V DOBĚ VÝBĚROVÉHO ŘÍZENÍ.

SCHEMATICKÉ ZOBRAZENÍ
POHLED Z EXTERIÉRU

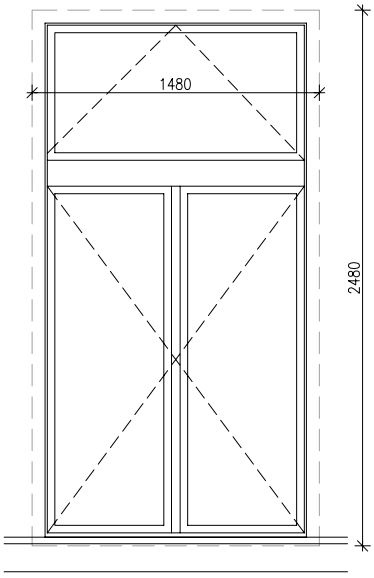

OKNO – ŠPALETOVÉ	ORIENTAČNÍ ROZM.	PODL.	Σ
VNĚJŠÍ ZASKLENÍ – IZOLAČNÍ DVOJSKLO 3–12–3 MM – DISTANČNÍ RÁMEČEK V BARVĚ OKNA VNITŘNÍ ZASKLENÍ – JEDNODUCHÉ SKLO 4 MM PARAMETRY Ug=MAX. 1,1 W/(M2*K) TŘÍDA ZVUKOVÉ IZOLACE OKEN MIN TZI 2 POVRCHOVÁ ÚPRAVA – DVOJITÝ NÁTĚR V BARVĚ DLE ZJIŠTĚNÉ PŮVODNÍ BAREVNOSTI.	VÝŠKA 2480 mm ŠÍŘKA 1480 mm	1.NP	5
		2.NP	15
		3.NP	13
		4.NP	–
		CELKEM	**33**

W02

POZNÁMKA:

VÝPLŇ BUDE OSAZENA VČETNĚ NOVÉHO VNITŘNÍHO DŘEVĚNÉHO PARAPETU V BARVĚ VÝPLNĚ.

KOVÁNÍ OKENNÍCH VÝPLNÍ BUDE NOVĚ PROVEDENO JAKO REPLIKY PŮVODNÍHO KOVÁNÍ.

OPLECHOVÁNÍ VNĚJŠÍHO PARAPETU BUDE PROVEDENO Z POZINKOVANÉHO PLECHU S NÁTĚREM V BARVĚ OKOLNÍ FASÁDY VYCHÁZEJÍCÍ Z PODROBNÉHO PRŮZKUMU BAREVNOSTI.

ROZMĚRY UVEDENÉ V TÉTO DOKUMENTACI JSOU POUZE ORIENTAČNÍ. DODAVATEL MÁ POVINNOST OVĚŘIT POTŘEBNÉ ROZMĚRY PŘÍMO NA STAVBĚ I V DOBĚ VÝBĚROVÉHO ŘÍZENÍ.

OKENNÍ VÝPLŇ BUDE OPATŘENA NOVÝMI HORIZONTÁLNÍMI ŽALUZIEMI VČETNĚ MONTÁŽE VŠECH POTŘEBNÝCH OVLÁDACÍCH PRVKŮ.

VNĚJŠÍ ZASKLENÍ BUDE V EXTERIÉRU BUDE MÍT SNÍŽENÝ PROSTUP SLUNEČNÍHO ZÁŘENÍ – FAKTOR g=MAX. 40%

SCHEMATICKÉ ZOBRAZENÍ
POHLED Z EXTERIÉRU

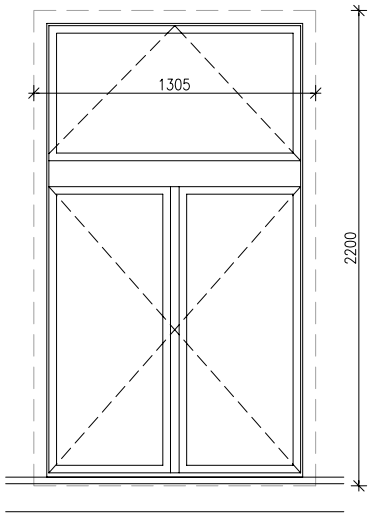

OKNO – ŠPALETOVÉ	ORIENTAČNÍ ROZM.	PODL.	Σ
VNĚJŠÍ ZASKLENÍ – IZOLAČNÍ DVOJSKLO 3–12–3 MM – DISTANČNÍ RÁMEČEK V BARVĚ OKNA VNITŘNÍ ZASKLENÍ – JEDNODUCHÉ SKLO 4 MM PARAMETRY Ug=MAX. 1,1 W/(M2*K), vnější zasklení g=max. 40% TŘÍDA ZVUKOVÉ IZOLACE OKEN MIN TZI 2 POVRCHOVÁ ÚPRAVA – DVOJITÝ NÁTĚR V BARVĚ DLE ZJIŠTĚNÉ PŮVODNÍ BAREVNOSTI.	VÝŠKA 2200 MM ŠÍŘKA 1305 MM	1.NP	6
		2.NP	–
		3.NP	–
		4.NP	–
		CELKEM	**6**

UVEDENÝ VÝPIS A ROZMĚRY VÝPLNÍ JE URČEN POUZE JAKO PODKLAD PRO VÝBĚR ZHOTOVITELE, NEJEDNÁ SE O VÝROBNÍ DOKUMENTACI !!!
PŘED DEMONTÁŽÍ BUDE PROVEDENA PODROBNÁ PASPORTIZACE A ZAMĚŘENÍ STÁVAJÍCÍCH VÝPLNÍ, BUDOU PROVEDENY SONDÁŽNÍ PRÁCE.
PŘED DEMONTÁŽÍ BUDE ZHOTOVENA JEDNA VZOROVÁ VÝPLŇ (NAPŘ. OKNO) PRO POTŘEBY PREZENTACE NAVRŽENÝCH VYPLNÍ.

W03

POZNÁMKA:

VÝPLŇ BUDE OSAZENA VČETNĚ NOVÉHO VNITŘNÍHO DŘEVĚNÉHO PARAPETU V BARVĚ VÝPLNĚ.

KOVÁNÍ OKENNÍCH VÝPLNÍ BUDE NOVĚ PROVEDENO JAKO REPLIKY PŮVODNÍHO KOVÁNÍ.

OPLECHOVÁNÍ VNĚJŠÍHO PARAPETU BUDE PROVEDENO Z POZINKOVANÉHO PLECHU S NÁTĚREM V BARVĚ OKOLNÍ FASÁDY VYCHÁZEJÍCÍ Z PODROBNÉHO PRŮZKUMU BAREVNOSTI.

ROZMĚRY UVEDENÉ V TÉTO DOKUMENTACI JSOU POUZE ORIENTAČNÍ. DODAVATEL MÁ POVINNOST OVĚŘIT POTŘEBNÉ ROZMĚRY PŘÍMO NA STAVBĚ I V DOBĚ VÝBĚROVÉHO ŘÍZENÍ.

SCHEMATICKÉ ZOBRAZENÍ
POHLED Z EXTERIÉRU

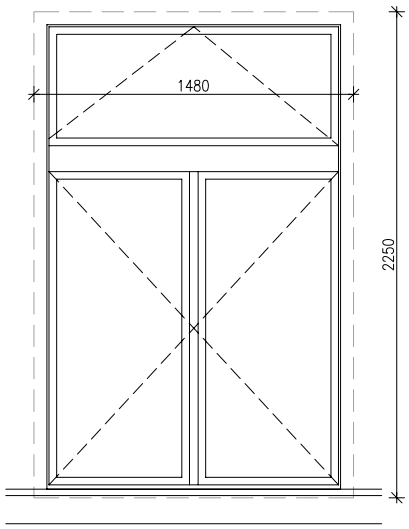

OKNO – JEDNODUCHÉ	ORIENTAČNÍ ROZM.	PODL.	Σ
RÁM – DŘEVĚNÝ LEPENÝ PROFIL ZASKLENÍ – IZOLAČNÍ DVOJSKLO 4–12–4 MM – SKLO BUDE Z INTERIÉRU OPATŘENO FÓLIÍ V DEKORU PÍSKOVANÉHO SKLA – DISTANČNÍ RÁMEČEK V BARVĚ OKNA PARAMETRY U=MAX. 1,1 W/(M2*K) TŘÍDA ZVUKOVÉ IZOLACE OKEN MIN TZI 2 POVRCHOVÁ ÚPRAVA – DVOJITÝ NÁTĚR V BARVĚ DLE ZJIŠTĚNÉ PŮVODNÍ BAREVNOSTI. OTVÍRAVÁ KŘÍDLA OPATŘENA ARETACÍ OTVÍRÁNÍ.	VÝŠKA 2250 mm ŠÍŘKA 1480 mm	1.NP	–
		2.NP	–
		3.NP	2
		4.NP	–
		CELKEM	2

W04

POZNÁMKA:

VÝPLŇ BUDE OSAZENA VČETNĚ NOVÉHO VNITŘNÍHO DŘEVĚNÉHO PARAPETU V BARVĚ VÝPLNĚ.

KOVÁNÍ OKENNÍCH VÝPLNÍ BUDE NOVĚ PROVEDENO JAKO REPLIKY PŮVODNÍHO KOVÁNÍ.

OPLECHOVÁNÍ VNĚJŠÍHO PARAPETU BUDE PROVEDENO Z POZINKOVANÉHO PLECHU S NÁTĚREM V BARVĚ OKOLNÍ FASÁDY VYCHÁZEJÍCÍ Z PODROBNÉHO PRŮZKUMU BAREVNOSTI.

ROZMĚRY UVEDENÉ V TÉTO DOKUMENTACI JSOU POUZE ORIENTAČNÍ. DODAVATEL MÁ POVINNOST OVĚŘIT POTŘEBNÉ ROZMĚRY PŘÍMO NA STAVBĚ I V DOBĚ VÝBĚROVÉHO ŘÍZENÍ.

SCHEMATICKÉ ZOBRAZENÍ
POHLED Z EXTERIÉRU

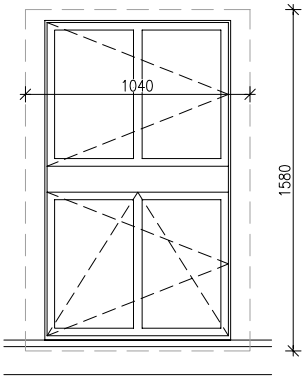

OKNO – JEDNODUCHÉ	ORIENTAČNÍ ROZM.	PODL.	Σ
RÁM – DŘEVĚNÝ LEPENÝ PROFIL ZASKLENÍ – IZOLAČNÍ DVOJSKLO 4–12–4 MM – SKLO BUDE Z INTERIÉRU OPATŘENO FÓLIÍ V DEKORU PÍSKOVANÉHO SKLA – DISTANČNÍ RÁMEČEK V BARVĚ OKNA PARAMETRY U=MAX. 1,1 W/(M2*K) TŘÍDA ZVUKOVÉ IZOLACE OKEN MIN TZI 2 POVRCHOVÁ ÚPRAVA – DVOJITÝ NÁTĚR V BARVĚ DLE ZJIŠTĚNÉ PŮVODNÍ BAREVNOSTI.	VÝŠKA 1580 MM ŠÍŘKA 1040 MM	1.NP	–
		2.NP	1
		3.NP	1
		4.NP	–
		CELKEM	2

UVEDENÝ VÝPIS A ROZMĚRY VÝPLNÍ JE URČEN POUZE JAKO PODKLAD PRO VÝBĚR ZHOTOVITELE, NEJEDNÁ SE O VÝROBNÍ DOKUMENTACI !!!
PŘED DEMONTÁŽÍ BUDE PROVEDENA PODROBNÁ PASPORTIZACE A ZAMĚŘENÍ STÁVAJÍCÍCH VÝPLNÍ, BUDOU PROVEDENY SONDÁŽNÍ PRÁCE.
PŘED DEMONTÁŽÍ BUDE ZHOTOVENA JEDNA VZOROVÁ VÝPLŇ (NAPŘ. OKNO) PRO POTŘEBY PREZENTACE NAVRŽENÝCH VYPLNÍ.

W05

POZNÁMKA:

VÝPLŇ BUDE OSAZENA VČETNĚ NOVÉHO VNITŘNÍHO DŘEVĚNÉHO PARAPETU V BARVĚ VÝPLNĚ.

KOVÁNÍ OKENNÍCH VÝPLNÍ BUDE NOVĚ PROVEDENO JAKO REPLIKY PŮVODNÍHO KOVÁNÍ.

OPLECHOVÁNÍ VNĚJŠÍHO PARAPETU BUDE PROVEDENO Z POZINKOVANÉHO PLECHU S NÁTĚREM V BARVĚ OKOLNÍ FASÁDY VYCHÁZEJÍCÍ Z PODROBNÉHO PRŮZKUMU BAREVNOSTI.

ROZMĚRY UVEDENÉ V TÉTO DOKUMENTACI JSOU POUZE ORIENTAČNÍ. DODAVATEL MÁ POVINNOST OVĚŘIT POTŘEBNÉ ROZMĚRY PŘÍMO NA STAVBĚ I V DOBĚ VÝBĚROVÉHO ŘÍZENÍ.

SCHEMATICKÉ ZOBRAZENÍ
POHLED Z EXTERIÉRU

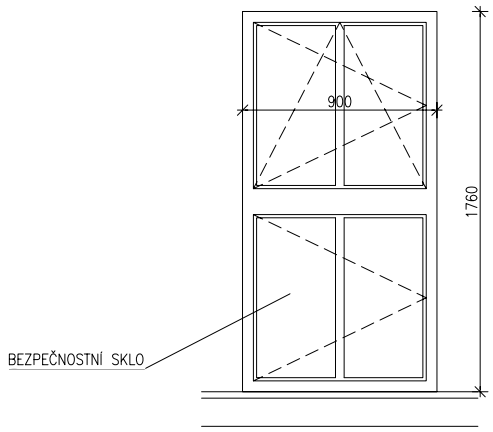

OKNO – JEDNODUCHÉ	ORIENTAČNÍ ROZM.	PODL.	Σ
RÁM – DŘEVĚNÝ LEPENÝ PROFIL ZASKLENÍ – IZOLAČNÍ DVOJSKLO 4–12–4 MM – SPODNÍ KŘÍDLO OPATŘENO BEZPEČNOSTNÍM SKLEM PROTI ROZBITÍ Z INTERIÉRU – SKLO BUDE Z INTERIÉRU OPATŘENO FÓLIÍ V DEKORU PÍSKOVANÉHO SKLA – DISTANČNÍ RÁMEČEK V BARVĚ OKNA PARAMETRY U=MAX. 1,1 W/(M2*K) TŘÍDA ZVUKOVÉ IZOLACE OKEN MIN TZI 2 POVRCHOVÁ ÚPRAVA – DVOJITÝ NÁTĚR V BARVĚ DLE ZJIŠTĚNÉ PŮVODNÍ BAREVNOSTI. SPODNÍ KŘÍDLO OPATŘENO ARETACÍ OTVÍRÁNÍ.	VÝŠKA 1760 mm ŠÍŘKA 900 mm	1.NP	1
		2.NP	–
		3.NP	–
		4.NP	–
		CELKEM	1

W06

POZNÁMKA:

VÝPLŇ BUDE OSAZENA VČETNĚ NOVÉHO VNITŘNÍHO DŘEVĚNÉHO PARAPETU V BARVĚ VÝPLNĚ.

KOVÁNÍ OKENNÍCH VÝPLNÍ BUDE NOVĚ PROVEDENO JAKO REPLIKY PŮVODNÍHO KOVÁNÍ.

OPLECHOVÁNÍ VNĚJŠÍHO PARAPETU BUDE PROVEDENO Z POZINKOVANÉHO PLECHU S NÁTĚREM V BARVĚ OKOLNÍ FASÁDY VYCHÁZEJÍCÍ Z PODROBNÉHO PRŮZKUMU BAREVNOSTI.

ROZMĚRY UVEDENÉ V TÉTO DOKUMENTACI JSOU POUZE ORIENTAČNÍ. DODAVATEL MÁ POVINNOST OVĚŘIT POTŘEBNÉ ROZMĚRY PŘÍMO NA STAVBĚ I V DOBĚ VÝBĚROVÉHO ŘÍZENÍ.

SCHEMATICKÉ ZOBRAZENÍ
POHLED Z EXTERIÉRU

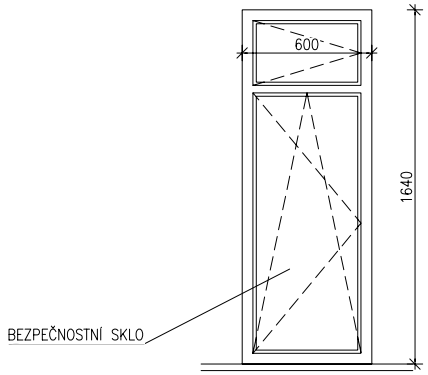

OKNO – JEDNODUCHÉ	ORIENTAČNÍ ROZM.	PODL.	Σ
RÁM – DŘEVĚNÝ LEPENÝ PROFIL ZASKLENÍ – IZOLAČNÍ DVOJSKLO 4–12–4 MM – SPODNÍ KŘÍDLO OPATŘENO BEZPEČNOSTNÍM SKLEM PROTI ROZBITÍ Z INTERIÉRU – SKLO BUDE Z INTERIÉRU OPATŘENO FÓLIÍ V DEKORU PÍSKOVANÉHO SKLA – DISTANČNÍ RÁMEČEK V BARVĚ OKNA PARAMETRY U=MAX. 1,1 W/(M2*K) TŘÍDA ZVUKOVÉ IZOLACE OKEN MIN TZI 2 POVRCHOVÁ ÚPRAVA – DVOJITÝ NÁTĚR V BARVĚ DLE ZJIŠTĚNÉ PŮVODNÍ BAREVNOSTI. SPODNÍ KŘÍDLO OPATŘENO ARETACÍ OTVÍRÁNÍ.	VÝŠKA 1640 MM ŠÍŘKA 600 MM	1.NP	1L+1P
		2.NP	–
		3.NP	–
		4.NP	–
		CELKEM	1L+1P

UVEDENÝ VÝPIS A ROZMĚRY VÝPLNÍ JE URČEN POUZE JAKO PODKLAD PRO VÝBĚR ZHOTOVITELE, NEJEDNÁ SE O VÝROBNÍ DOKUMENTACI !!!
PŘED DEMONTÁŽÍ BUDE PROVEDENA PODROBNÁ PASPORTIZACE A ZAMĚŘENÍ STÁVAJÍCÍCH VÝPLNÍ, BUDOU PROVEDENY SONDÁŽNÍ PRÁCE.
PŘED DEMONTÁŽÍ BUDE ZHOTOVENA JEDNA VZOROVÁ VÝPLŇ (NAPŘ. OKNO) PRO POTŘEBY PREZENTACE NAVRŽENÝCH VYPLNÍ.

W07

POZNÁMKA:

VÝPLŇ BUDE OSAZENA VČETNĚ NOVÉHO VNITŘNÍHO DŘEVĚNÉHO PARAPETU V BARVĚ VÝPLNĚ.

KOVÁNÍ OKENNÍCH VÝPLNÍ BUDE NOVĚ PROVEDENO JAKO REPLIKY PŮVODNÍHO KOVÁNÍ.

OPLECHOVÁNÍ VNĚJŠÍHO PARAPETU BUDE PROVEDENO Z POZINKOVANÉHO PLECHU S NÁTĚREM V BARVĚ OKOLNÍ FASÁDY VYCHÁZEJÍCÍ Z PODROBNÉHO PRŮZKUMU BAREVNOSTI.

ROZMĚRY UVEDENÉ V TÉTO DOKUMENTACI JSOU POUZE ORIENTAČNÍ. DODAVATEL MÁ POVINNOST OVĚŘIT POTŘEBNÉ ROZMĚRY PŘÍMO NA STAVBĚ I V DOBĚ VÝBĚROVÉHO ŘÍZENÍ.

OKENNÍ VÝPLŇ BUDE OPATŘENA NOVÝMI HORIZONTÁLNÍMI ŽALUZIEMI VČETNĚ MONTÁŽE VŠECH POTŘEBNÝCH OVLÁDACÍCH PRVKŮ.

VNĚJŠÍ ZASKLENÍ BUDE V EXTERIÉRU BUDE MÍT SNÍŽENÝ PROSTUP SLUNEČNÍHO ZÁŘENÍ – FAKTOR g=MAX. 40%

SCHEMATICKÉ ZOBRAZENÍ
POHLED Z EXTERIÉRU

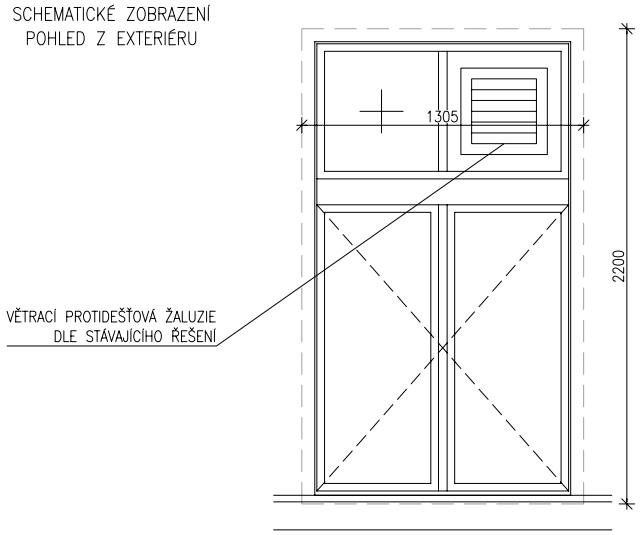

OKNO – ŠPALETOVÉ	ORIENTAČNÍ ROZM.	PODL.	Σ
VNĚJŠÍ ZASKLENÍ – IZOLAČNÍ DVOJSKLO 3–12–3 MM – DISTANČNÍ RÁMEČEK V BARVĚ OKNA VNITŘNÍ ZASKLENÍ – JEDNODUCHÉ SKLO 4 MM PARAMETRY Ug=MAX. 1,1 W/(M2*K), vnější zasklení g=max. 40% TŘÍDA ZVUKOVÉ IZOLACE OKEN MIN TZI 2 POVRCHOVÁ ÚPRAVA – DVOJITÝ NÁTĚR V BARVĚ DLE ZJIŠTĚNÉ PŮVODNÍ BAREVNOSTI.	VÝŠKA 2200 MM ŠÍŘKA 1305 MM	1.NP	2
		2.NP	–
		3.NP	–
		4.NP	–
		CELKEM	2

UVEDENÝ VÝPIS A ROZMĚRY VÝPLNÍ JE URČEN POUZE JAKO PODKLAD PRO VÝBĚR ZHOTOVITELE, NEJEDNÁ SE O VÝROBNÍ DOKUMENTACI !!!
PŘED DEMONTÁŽÍ BUDE PROVEDENA PODROBNÁ PASPORTIZACE A ZAMĚŘENÍ STÁVAJÍCÍCH VÝPLNÍ, BUDOU PROVEDENY SONDÁŽNÍ PRÁCE.
PŘED DEMONTÁŽÍ BUDE ZHOTOVENA JEDNA VZOROVÁ VÝPLŇ (NAPŘ. OKNO) PRO POTŘEBY PREZENTACE NAVRŽENÝCH VYPLNÍ.