TABULKA TRYSKOVÉ INJEKTÁŽE

ČÍSLO VRTU	KS	SKLON (°)	PRŮMĚR PILÍŘE (mm)	HORNÍ LÍC PILÍŘE	PŘEDPOKLÁDANÁ DÉLKA PILÍŘE (m)	PŘEDPOKLÁDANÁ DÉLKA VRTU (m)	PRACOVNÍ ÚROVEŇ
1	1	7	1000	362,800	4,70	5,80	SOUČASNÝ TERÉN
2	1	7	1000	362,800	4,70	5,80	SOUČASNÝ TERÉN
3	1	7	1000	362,800	4,70	5,80	SOUČASNÝ TERÉN
4	1	7	1000	362,800	4,70	5,80	SOUČASNÝ TERÉN
5	1	7	1000	362,800	4,70	5,80	SOUČASNÝ TERÉN
6	1	7	1000	362,800	4,70	5,80	SOUČASNÝ TERÉN
7	1	7	1000	362,800	4,70	5,95	PODLAHA 1.N.P.
8	1	7	1000	362,800	4,70	5,95	PODLAHA 1.N.P.
9	1	7	1000	362,800	4,70	5,95	PODLAHA 1.N.P.
10	1	7	1000	362,800	4,70	5,95	PODLAHA 1.N.P.
11	1	7	1000	362,800	4,70	5,95	PODLAHA 1.N.P.
12	1	7	1000	362,800	4,70	5,95	PODLAHA 1.N.P.

POZNÁMKY:

- VÝKRES KOORDINOVAT SE STAVEBNÍ ČÁSTÍ PROJEKTU A S PROJEKTEM KANALIZACE
- PILÍŘE 2,3,8,9 BUDOU UMÍSTĚNY DLE SKUTEČNÉ POLOHY KANALIZACE TAK, ABY JI MEZI NIMI BYLO MOŽNO NÁSLEDNĚ POLOŽIT
- MÍSTO VPICHU VRTŮ SE PŘEDPOKLÁDÁ 200mm OD LÍCE ZDI. VRT PROJDE PŮVODNÍM ZDIVEM ZÁKLADU
- V MÍSTĚ TRHLIN BUDE Z PORUŠENÝCH STĚN ODSTRANĚNA OMÍTKA V PRUHU U ŠÍŘCE 800mm. TRHLINY BUDOU VYČIŠTĚNY A VYPLNĚNY TLAKOVOU INJEKTÁŽÍ CEMENTOVOU MALTOU
- PŘED ZAPOČETÍM STAVEBNÍCH PRACÍ BUDE VYHOTOVENA VÝROBNÍ DODAVATELSKÁ DOKUMENTACE
- BĚHEM VEŠKERÝCH BOURACÍCH PRACÍ JE NUTNÉ NEUSTÁLE SLEDOVAT STABILITU A STAV KONSTRUKCÍ. V PŘÍPADĚ, ŽE BY DOŠLO KE VZNIKU NADMĚRNÝCH PRŮHYBŮ VODOROVNÝCH KONSTRUKCÍ, NÁKLONU SVISLÝCH KONSTRUKCÍ NEBO KE VZNIKU TRHLIN, JE NUTNÉ PRÁCE IHNED PŘERUŠIT, KONSTRUKCE PROVIZORNĚ ZAJISTIT VÝDŘEVOU A PŘIVOLAT STATIKA, KTERÝ ROZHODNE O DALŠÍM POSTUPU
- PŘI PROVÁDĚNÍ STAVEBNÍCH PRACÍ MUSÍ BÝT RESPEKTOVÁNY ZEJMÉNA TYTO BEZPEČNOSTNÍ PŘEDPISY: NAŘÍZENÍ VLÁDY 362/2005, NAŘÍZENÍ VLÁDY 591/2006, ZÁKON 309/2006 A SOUVISEJÍCÍ PŘEDPISY

GEOLOGICKÝ PROFIL

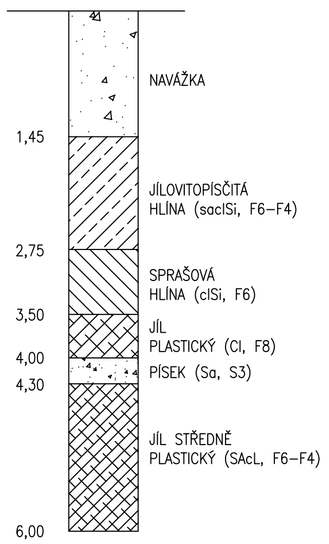

ŘEZ 2–2

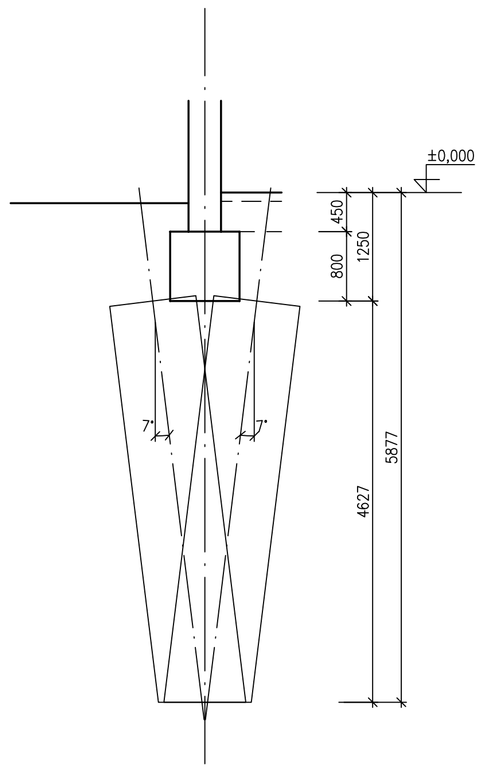

ŘEZ 3–3

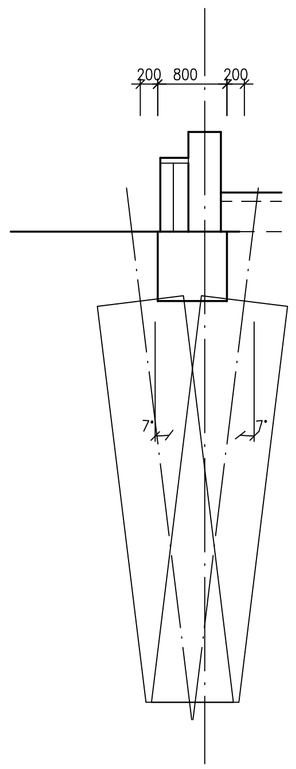

POHLED NA ŠTÍTOVOU STĚNU 1–1

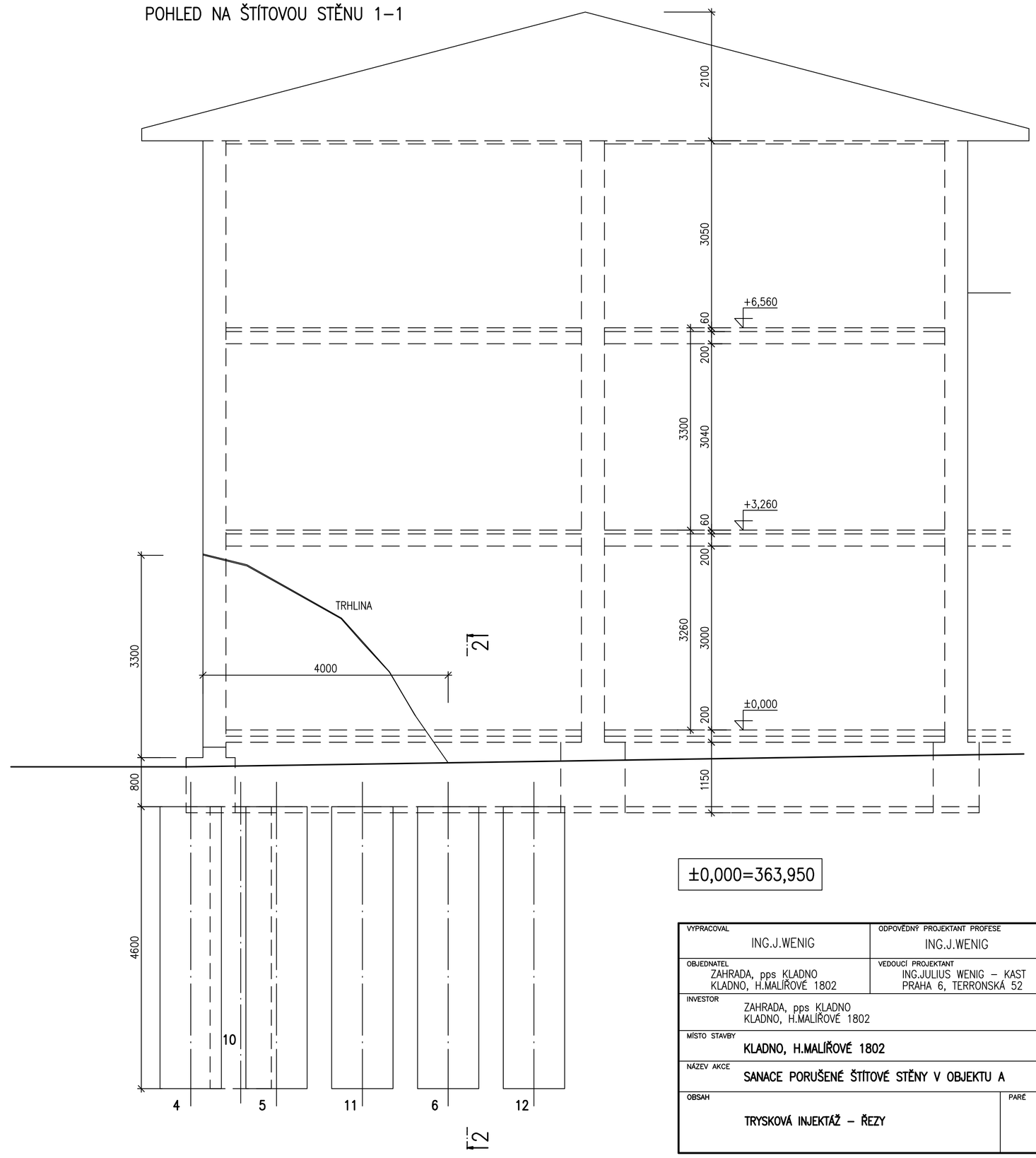

±0,000=363,950

VYPRACOVAL: ING.J.WENIG	ODPOVĚDNÝ PROJEKTANT PROFESE: ING.J.WENIG	KAST — ING.JULIUS WENIG - KANCELÁŘ STATIKY, PRAHA 6, TERRONSKÁ 52, tel.: 224 326 027, wenig.kast@volny.cz, IČ: 112 74 140
OBJEDNATEL: ZAHRADA, pps KLADNO, KLADNO, H.MALÍŘOVÉ 1802	VEDOUCÍ PROJEKTANT: ING.JULIUS WENIG – KAST, PRAHA 6, TERRONSKÁ 52	
INVESTOR: ZAHRADA, pps KLADNO, KLADNO, H.MALÍŘOVÉ 1802		DATUM: 04/2020 — FORMÁT: 840x412
MÍSTO STAVBY: **KLADNO, H.MALÍŘOVÉ 1802**		STUPEŇ: DSP+DPS
NÁZEV AKCE: **SANACE PORUŠENÉ ŠTÍTOVÉ STĚNY V OBJEKTU A**		ZAKÁZKA: 1708
OBSAH: **TRYSKOVÁ INJEKTÁŽ – ŘEZY**	PARÉ:	ČÁST: D.1.2 STAVEBNĚ KONSTRUKČNÍ ŘEŠENÍ
		MĚŘÍTKO: 1:50 — PŘÍLOHA: D.1.2.b 3