Profil zadavatele

V Říčanech dne 18.3.2020
Reg. č.: vz-109/20
Č.j.: 633/20/KSUS/R/KOL
Vyřizuje: Mgr. Kolocová
telefon: +420 773 785 922

Vysvětlení zadávací dokumentace č. 1-10 k veřejné zakázce „Letiště Benešov - zpevnění RWY a SZZ“

Vážený dodavateli,

Krajská správa a údržba silnic Středočeského kraje, příspěvková organizace, se sídlem Zborovská 11, 150 21 Praha 5 – Smíchov (dále jen „zadavatel“) Vám tímto v souladu se zákonem č. 134/2016 Sb., o zadávání veřejných zakázek, ve znění pozdějších předpisů (dále jen „zákon“) poskytuje níže uvedené vysvětlení zadávací dokumentace k výše uvedené veřejné zakázce.

1.	**Znění žádosti o vysvětlení zadávací dokumentace č. 1:**
	Dokumentácia pre stavebné povolenie nerieši detaily inštalácia nadzemných návestidiel na ihlu. Viď. obrázok z realizácie heliportu HEMS v Liberci. V dokumentácii rozkreslený detail nie je a potrebujeme ho nevyhnutne. Nepoznáme preferovanú inštaláciu do zemných zatrávňovacích spevnených roštov z PE/PP.
	Vysvětlení zadávací dokumentace č. 1:
	Návěstidla budou instalována na jehle do rostlého terénu, nikoli do zatravňovacích dlaždic.

2.	**Znění žádosti o vysvětlení zadávací dokumentace č. 2:**
	V prípade že je, SZZ inštalovaná vedľa zatrávňovacích pásov, vo výkaze prác - prílohe č. 3 ZD nie je špecifikovaná ochrana nadzemných návestidiel – dlažba.

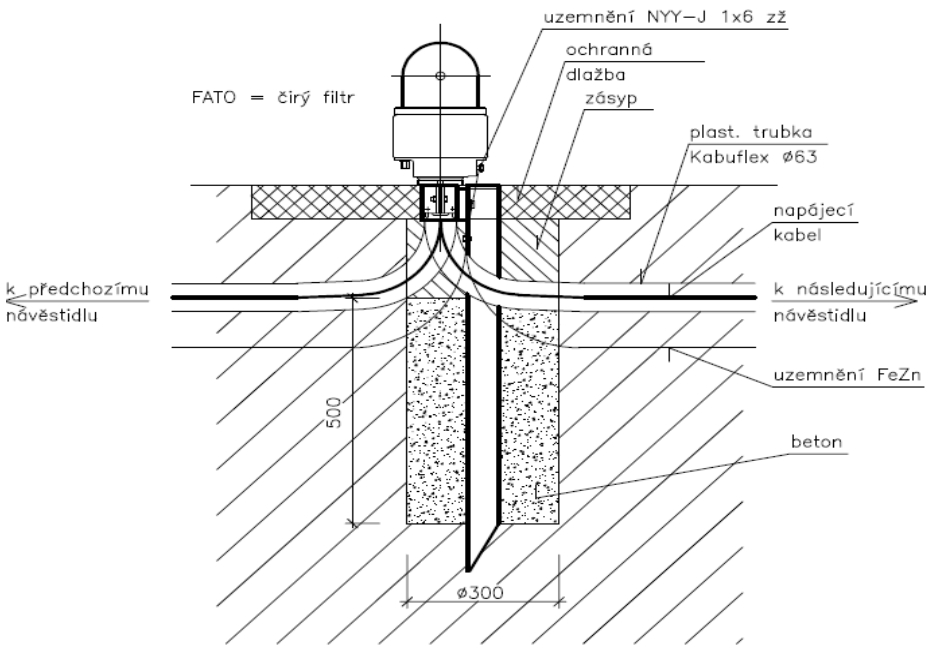

Vysvětlení zadávací dokumentace č. 2:

Ano, SZZ bude instalováno mimo zatravňovací dlaždice. Ochrana jednotlivých návěstidel – dlažba není požadována.

3.	**Znění žádosti o vysvětlení zadávací dokumentace č. 3:**
	Vo výkaze sú začiernené položky napr. „*D+M základ pro informační znak výjezdu z RWY“,* uvedené položky budú realizované separátne tzn. mimo prílohu č. 3 ZD? Pre stavbu sú nevyhnutné.
	Vysvětlení zadávací dokumentace č. 3:
	Začerněné položky jsou proto, že se neoceňují ve sloupci „jednotková cena technologie“ ale ve sloupci následujícím a to „jednotková cena montáž“.

4.	**Znění žádosti o vysvětlení zadávací dokumentace č. 4:**
	K termínu realizácie v dode 5.2. smlouvy kde je uvedené: „Dodavatel je povinen zajistit (tj. mít připraven k zahájení instalace) SZZ a systém zpevnění vzletové a přistávací dráhy, pojezdových drah a odstavných ploch letiště (zemní zatravňovací rošty) bez zbytečného odkladu, nejpozději **však do tří (3) měsíců po nabytí účinnosti této Smlouvy...“** .

	Uvedené nie je možné reálne zabezpečiť. Pre výrobu a dodanie položiek č. 31, 34 a 36 potrebuje výrobca zariadení min. 5 mesiacov od účinnosti SoD.
	Vysvětlení zadávací dokumentace č. 4:
	Prodloužit lhůtu na 5 měsíců

5.	**Znění žádosti o vysvětlení zadávací dokumentace č. 5:**
	Bude určený vlastný stavebný dozor investora?
	Vysvětlení zadávací dokumentace č. 5:
	Ano.

6.	**Znění žádosti o vysvětlení zadávací dokumentace č. 6:**
	1. V prílohe č. 3 ZD úplne absentujú položky určené pre:

Výchozí revize, revizní zprávy	kpl
Vizuální prohlídky a zkoušky	kpl
Provozní zkouška na sériovém obvodu	ks
Dokumentace pro zkoušky provozní způsobilosti	kpl
Zkoušky za účasti ÚCL ČR	kpl
Letové ověření	kpl
Návrh provozního řádu	kpl
Zaškolení obsluhy	kpl
Dodavatelská výrobní dokumentace	kpl
Dokumentace skutečného provedení stavby	kpl

	Bez uvedených položiek letisko do prevádzky neuvedieme. Je možné doplniť prílohu č. 3 ZD, **alebo máme tieto nevyhnutné položky rozpočítať do technológie?**
	Vysvětlení zadávací dokumentace č. 6:
	Tyto položky nejsou součástí rozpočtu SO , jsou však uvedeny v rekapitulaci rozpočtu.

7.	**Znění žádosti o vysvětlení zadávací dokumentace č. 7:**
	Všetky doterajšie otázky smerujú k bodu 5. ZD : „Zadávateľ nebude v priebehu stavby akceptovať akékoľvek navýšenie nákladov...“ a nutnosti doplniť prílohu č. 3 ZD o chýbajúce položky resp. usmerniť dostatočne dodávateľov pre spracovanie prílohy č. 3 ZD za rovnakých predpokladov.
	Vysvětlení zadávací dokumentace č. 7:
	Viz předchozí bod.

8.	**Znění žádosti o vysvětlení zadávací dokumentace č. 9:**
	Je možné zmysle bodu 7.4.2. považovať čestné prehlásenie o tom, že člen realizačného tímu je zamestnancom spoločnosti, za dostatočné preukázanie zamestnaneckého pomeru a bude toto čestné prehlásenie pre obstarávateľa postačovať? A/alebo máme predložiť príslušnú pracovnú zmluvu?
	Vysvětlení zadávací dokumentace č. 9:
	Ano, stačí čestné prohlášení a doložení životopisu zaměstnance.

9.	**Znění žádosti o vysvětlení zadávací dokumentace č. 9:**
	V súvislosti s bodom č. 7.5.5, kde je okrem iného požadované Potvrdenie pre daňové nedoplatky zahraničných dodávateľov v ČR, Potvrdenie na poistnom a penále na sociálnom zabezpečení zahraničných dodávateľov v ČR, ktoré vydávajú príslušné úrady v Prahe, máme skúsenosti z iných zákaziek, že uvedené dokumenty sú nám

	doručované do 29 dní a viac. Vzhľadom na termín zverejnenia zadávacej dokumentácie (3.3.2020) a termín predkladania ponúk (8.4.2020) a v súvislosti s nejasnosťami v projektovej dokumentácii a Prílohe č.3 ZD, si Vás dovoľujeme požiadať o predĺženie termínu predkladania ponúk.
	Vysvětlení zadávací dokumentace č. 9:
	Zadavatel nebude prodlužovat lhůtu pro podání nabídek, lhůta je dostačující.

10.	**Znění žádosti o vysvětlení zadávací dokumentace č. 10:**
	Resp. môžeme postupovať v zmysle bodu 7.5.1. ods. 6 a nahradiť doklady požadované v ZD tzn. aj základnú spôsobilosť z zmysle § 74 odst.1 písm. a) až d), jednotným európskym osvedčením pre verejné zákazky?
	Vysvětlení zadávací dokumentace č. 10:
	Ano, může.

Mgr. Zdeněk Dvořák, MPA

Digitálně podepsal Mgr. Zdeněk Dvořák, MPA
Datum: 2020.03.18 07:56:26 +01'00'

……

Krajská správa a údržba silnic Středočeského kraje, příspěvková organizace

Mgr. Zdeněk Dvořák, MPA ředitel