SOKP 512 "D1 - JESENICE - VESTEC" PSÁRY PŘELOŽKA SILNICE II/105

PŘÍČNÉ ŘEZY - KM 1,240 - KÚ 1:100

SO101 HLAVNÍ TRASA

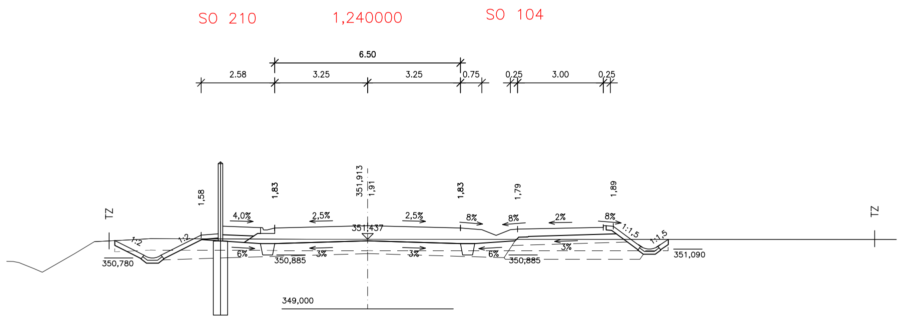
SO 210
1,240000
SO 104
6.50
2.58
3.25
3.25
0.75
0.25
3.00
0.25
TZ
1,58
1,83
351,913
1,91
1,83
1,79
1,89
4,0%
2,5%
2,5%
8%
8%
2%
8%
351,437
350,780
350,885
350,885
351,090
349,000
TZ

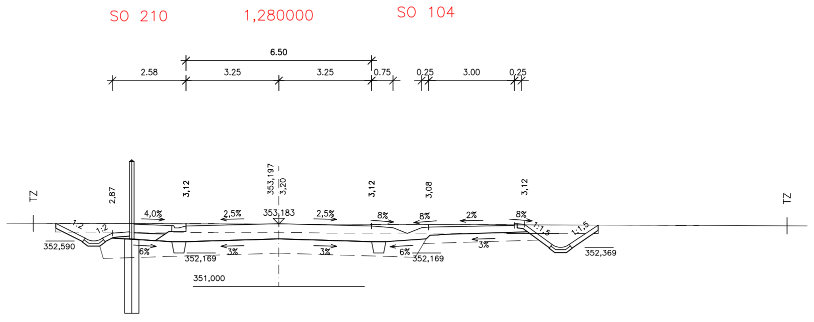
SO 210
1,280000
SO 104
6.50
2.58
3.25
3.25
0.75
0.25
3.00
0.25
TZ
2,87
3,12
353,197
3,20
3,12
3,08
3,12
4,0%
2,5%
2,5%
8%
8%
2%
8%
353,183
352,590
352,169
352,169
352,369
351,000
TZ

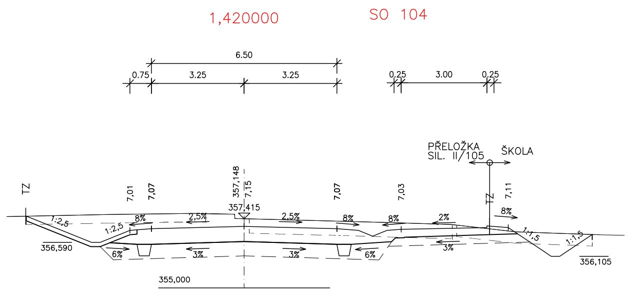
1,420000
SO 104
6.50
0.75
3.25
3.25
0.25
3.00
0.25
PŘELOŽKA SIL. II/105
ŠKOLA
TZ
7,01
7,07
357,148
7,15
7,07
7,03
7,11
8%
2,5%
2,5%
8%
8%
2%
8%
357,415
356,590
355,000
356,105

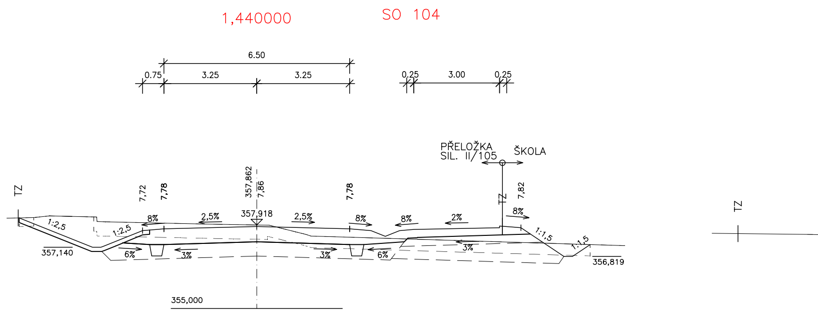
1,440000
SO 104
6.50
0.75
3.25
3.25
0.25
3.00
0.25
PŘELOŽKA SIL. II/105
ŠKOLA
TZ
7,72
7,78
357,862
7,86
7,78
7,82
8%
2,5%
2,5%
8%
8%
2%
8%
357,918
357,140
355,000
356,819
TZ

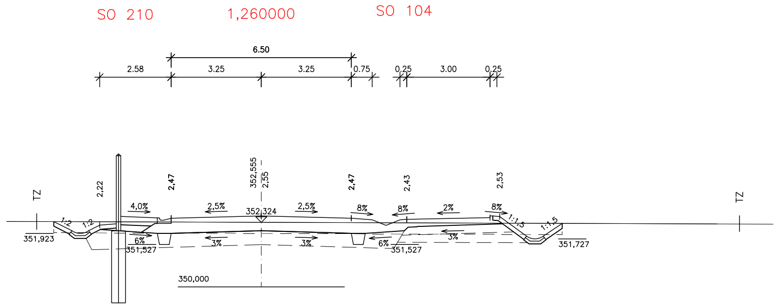
SO 210
1,260000
SO 104
6.50
2.58
3.25
3.25
0.75
0.25
3.00
0.25
TZ
2,22
2,47
352,555
2,55
2,47
2,43
2,53
4,0%
2,5%
2,5%
8%
8%
2%
8%
352,324
351,923
351,527
351,527
351,727
350,000
TZ

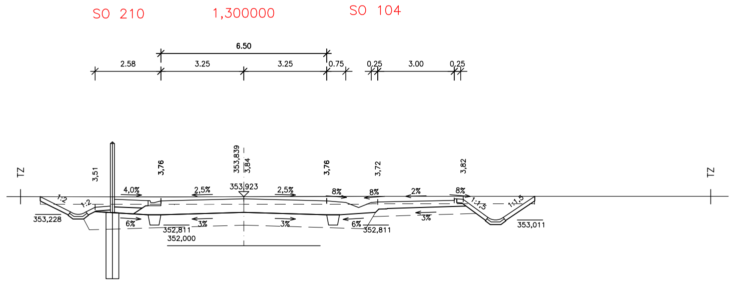
SO 210
1,300000
SO 104
6.50
2.58
3.25
3.25
0.75
0.25
3.00
0.25
TZ
3,51
3,76
353,839
3,84
3,76
3,72
3,82
4,0%
2,5%
2,5%
8%
8%
2%
8%
353,923
353,228
352,811
352,000
352,811
353,011
TZ

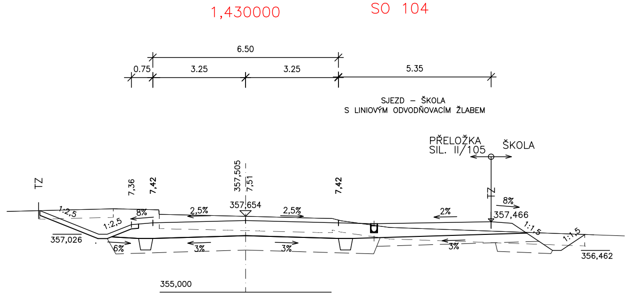
1,430000
SO 104
6.50
0.75
3.25
3.25
5.35
SJEZD - ŠKOLA S LINIOVÝM ODVODŇOVACÍM ŽLABEM
PŘELOŽKA SIL. II/105
ŠKOLA
TZ
7,36
7,42
357,505
7,51
7,42
8%
2,5%
2,5%
2%
8%
357,654
357,466
357,026
355,000
356,462

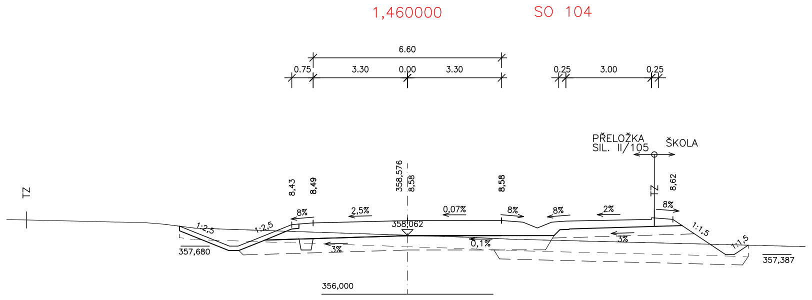
1,460000
SO 104
6.60
0.75
3.30
0.00
3.30
0.25
3.00
0.25
PŘELOŽKA SIL. II/105
ŠKOLA
TZ
8,43
8,49
358,576
8,58
8,58
8,62
8%
2,5%
0,07%
8%
8%
2%
8%
358,062
357,680
356,000
357,387

1,480000 SO 104

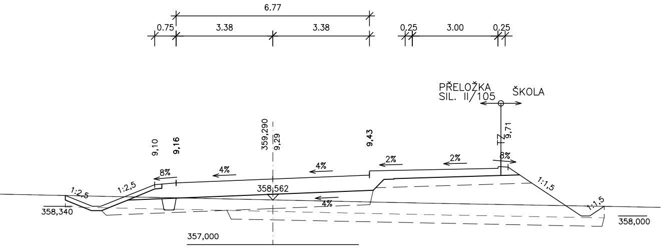
6.77
0.75
3.38
3.38
0.25
3.00
0.25
PŘELOŽKA SIL. II/105
ŠKOLA
TZ
9,71
9,10
9,16
359,290
9,29
9,43
8%
4%
4%
2%
2%
8%
1:2,5
1:2,5
358,562
4%
1:1,5
1:1,5
358,340
358,000
357,000

1,520000 SO 104

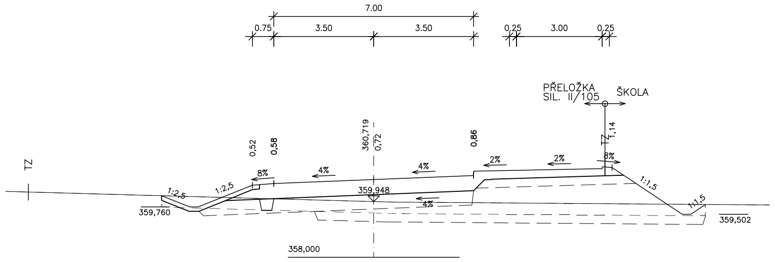
7.00
0.75
3.50
3.50
0.25
3.00
0.25
PŘELOŽKA SIL. II/105
ŠKOLA
TZ
1,14
TZ
0,52
0,58
360,719
0,72
0,86
8%
4%
4%
2%
2%
8%
1:2,5
1:2,5
359,948
4%
1:1,5
1:1,5
359,760
359,502
358,000

1,560000 SO 104

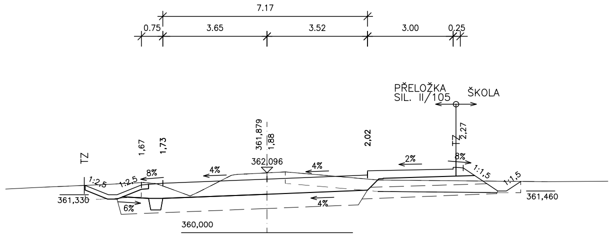
7.17
0.75
3.65
3.52
3.00
0.25
PŘELOŽKA SIL. II/105
ŠKOLA
TZ
2,27
TZ
1,67
1,73
361,879
1,88
2,02
8%
4%
4%
2%
8%
1:2,5
1:2,5
362,096
6%
4%
1:1,5
1:1,5
361,330
361,460
360,000

1,500000 SO 104

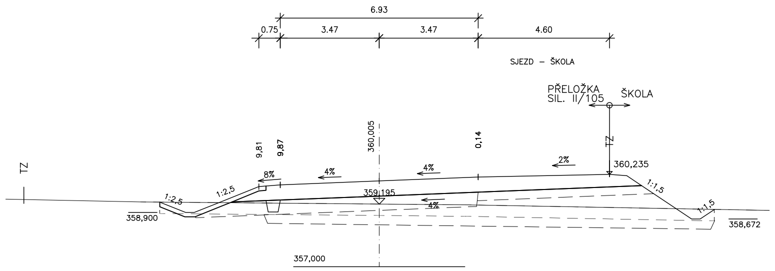
6.93
0.75
3.47
3.47
4.60
SJEZD – ŠKOLA
PŘELOŽKA SIL. II/105
ŠKOLA
TZ
360,235
TZ
9,81
9,87
360,005
0,14
8%
4%
4%
2%
359,195
4%
1:2,5
1:2,5
1:1,5
1:1,5
358,900
358,672
357,000

1,540000 SO 104

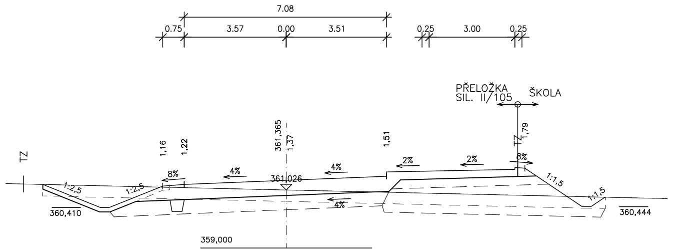
7.08
0.75
3.57
0.00
3.51
0.25
3.00
0.25
PŘELOŽKA SIL. II/105
ŠKOLA
TZ
1,79
TZ
1,16
1,22
361,365
1,37
1,51
8%
4%
4%
2%
2%
8%
361,026
4%
1:2,5
1:2,5
1:1,5
1:1,5
360,410
360,444
359,000

1.579908

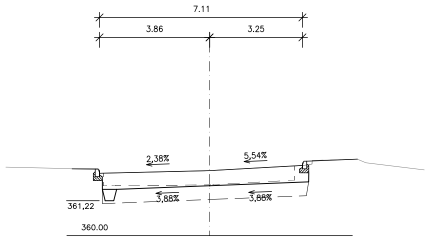
7.11
3.86
3.25
2,38%
5,54%
3,88%
3,88%
361,22
360.00

ČÁST B
SO 101

Objednatel:
KRAJSKÁ SPRÁVA A ÚDRŽBA SILNIC STŘEDOČESKÉHO KRAJE
ZBOROVSKÁ 81/11, 150 00 PRAHA 5

KSÚS KRAJSKÁ SPRÁVA A ÚDRŽBA SILNIC Středočeského kraje

Souřadnicový systém S-JTSK, Výškový systém Bpv

Zhotovitel PD: PRAGOPROJEKT, a.s., K Ryšánce 1668/16, 147 54 Praha 4, IČ: 45272387, www.pragoprojekt.cz, datová schránka: 4kifr54
Zpracovatelský útvar: Ateliér Praha I – K Ryšánce 1668/16, 147 54 Praha 4, Tel.: 226 066 111, E-mail: mailbox@pragoprojekt.cz

Navrhl/vypracoval: Bc. Martin VALÁŠEK podpis: Valášek	Zodpovědný projektant: Ing. Pavla TOMÍČKOVÁ podpis: Tomíčková	Ředitel ateliéru Praha I: Ing. Jan ZAPLETAL	PRAGOPROJEKT
Technická kontrola: Ing. Vladimír KONÍČEK podpis: Koníček	Hlavní inženýr projektu: Ing. Pavla TOMÍČKOVÁ podpis: Tomíčková		

Kraj:	STŘEDOČESKÝ	Číslo zakázky:	15 278 2
Místo stavby:	PSÁRY, k.ú. DOLNÍ JIRČANY	Číslo akce:	02 110
Objednatel:	KRAJSKÁ SPRÁVA A ÚDRŽBA SILNIC STŘEDOČESKÉHO KRAJE	Datum:	12/2016
Název stavby:	SOKP 512 "D1-JESENICE-VESTEC" PSÁRY-PŘELOŽKA SILNICE II/105	Formát:	9xA4
		Měřítko:	1:100
Objekt:	HLAVNÍ TRASA	Stupeň:	PDPS
		Souprava:	
Příloha:	PŘÍČNÉ ŘEZY - KM 1,240 - KÚ	Číslo přílohy:	5.3