NÁZEV AKCE:

VÝMĚNA OKEN A OPRAVA FASÁDY V OBJEKTU SOU ČÁSLAV

NÁMĚSTÍ JANA ŽIŽKY Z TROCNOVA Č.P. 75/12,
286 01 ČÁSLAV

AUTORIZACE:

OBJEDNATEL:

STŘEDNÍ ODBORNÉ UČILIŠTĚ ČÁSLAV
NÁMĚSTÍ JANA ŽIŽKY Z TROCNOVA Č.P. 75/12,
286 01 ČÁSLAV

ČÍSLO PARÉ:

GENERÁLNÍ PROJEKTANT:

BAUPLAN S.R.O.
PROJEKČNÍ, ARCHITEKTONICKÁ
A KONZULTAČNÍ KANCELÁŘ
JEČNÁ 505/2, 120 00 PRAHA 2 - NOVÉ MĚSTO
tel: +420 774 277 529

ZODP. PROJEKTANT:	
KOORDINÁTOR PROJEKTU:	ING. MARTIN IVAN
KONTROLOVAL:	ING. MARTIN IVAN
STUPEŇ PD:	DZS/DPS
ZAKÁZKOVÉ ČÍSLO:	2510
DATUM:	ČERVENEC 2017
FORMÁT:	
NÁZEV SOUBORU:	2510-DZS-VVV-01_SOUCaslav-Okna.dwg

SUBDODAVATEL:

STAVEBNÍ OBJEKT:

ČÁST:

NÁZEV PŘÍLOHY:

REVIZE:	DATUM	VYPRACOVAL	KONTROLOVAL

LEGENDA VÝPLNÍ OTVORŮ

MĚŘÍTKO: -

OZNAČENÍ PŘÍLOHY: D.09

ARP–DSP–DSP–01

W01

POZNÁMKA:

VÝPLŇ BUDE OSAZENA VČETNĚ NOVÉHO VNITŘNÍHO DŘEVĚNÉHO PARAPETU V BARVĚ VÝPLNĚ.

KOVÁNÍ OKENNÍCH VÝPLNÍ BUDE NOVĚ PROVEDENO JAKO REPLIKY PŮVODNÍHO KOVÁNÍ.

OPLECHOVÁNÍ VNĚJŠÍHO PARAPETU BUDE PROVEDENO Z POZINKOVANÉHO PLECHU S NÁTĚREM V BARVĚ OKOLNÍ FASÁDY VYCHÁZEJÍCÍ Z PODROBNÉHO PRŮZKUMU BAREVNOSTI.

ROZMĚRY UVEDENÉ V TÉTO DOKUMENTACI JSOU POUZE ORIENTAČNÍ. DODAVATEL MÁ POVINNOST OVĚŘIT POTŘEBNÉ ROZMĚRY PŘÍMO NA STAVBĚ I V DOBĚ VÝBĚROVÉHO ŘÍZENÍ.

SCHEMATICKÉ ZOBRAZENÍ
POHLED Z EXTERIÉRU

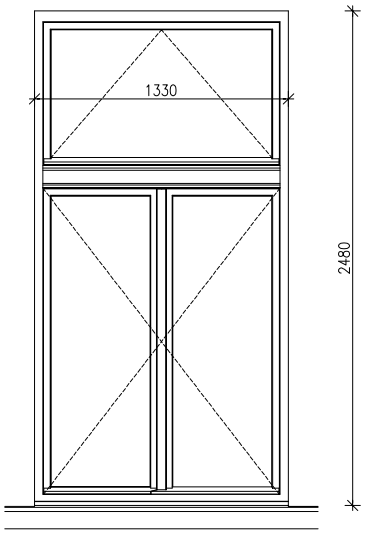

OKNO – ŠPALETOVÉ	ORIENTAČNÍ ROZM.	PODL.	Σ
VNĚJŠÍ ZASKLENÍ – IZOLAČNÍ DVOJSKLO 3–12–3 MM – DISTANČNÍ RÁMEČEK V BARVĚ OKNA VNITŘNÍ ZASKLENÍ – JEDNODUCHÉ SKLO 4 MM PARAMETRY Ug=MAX. 1,1 W/(M2*K) TŘÍDA ZVUKOVÉ IZOLACE OKEN MIN TZI 2 POVRCHOVÁ ÚPRAVA – DVOJITÝ NÁTĚR V BARVĚ DLE ZJIŠTĚNÉ PŮVODNÍ BAREVNOSTI.	VÝŠKA 2480 mm ŠÍŘKA 1330 mm	1.NP	–
		2.NP	12
		3.NP	12
		4.NP	–
		CELKEM	**24**

W02

POZNÁMKA:

VÝPLŇ BUDE OSAZENA VČETNĚ NOVÉHO VNITŘNÍHO DŘEVĚNÉHO PARAPETU V BARVĚ VÝPLNĚ.

KOVÁNÍ OKENNÍCH VÝPLNÍ BUDE NOVĚ PROVEDENO JAKO REPLIKY PŮVODNÍHO KOVÁNÍ.

OPLECHOVÁNÍ VNĚJŠÍHO PARAPETU BUDE PROVEDENO Z POZINKOVANÉHO PLECHU S NÁTĚREM V BARVĚ OKOLNÍ FASÁDY VYCHÁZEJÍCÍ Z PODROBNÉHO PRŮZKUMU BAREVNOSTI.

ROZMĚRY UVEDENÉ V TÉTO DOKUMENTACI JSOU POUZE ORIENTAČNÍ. DODAVATEL MÁ POVINNOST OVĚŘIT POTŘEBNÉ ROZMĚRY PŘÍMO NA STAVBĚ I V DOBĚ VÝBĚROVÉHO ŘÍZENÍ.

OKENNÍ VÝPLŇ BUDE OPATŘENA NOVÝMI HORIZONTÁLNÍMI ŽALUZIEMI VČETNĚ MONTÁŽE VŠECH POTŘEBNÝCH OVLÁDACÍCH PRVKŮ.

VNĚJŠÍ ZASKLENÍ BUDE V EXTERIÉRU BUDE MÍT SNÍŽENÝ PROSTUP SLUNEČNÍHO ZÁŘENÍ – FAKTOR g=MAX. 40%

SCHEMATICKÉ ZOBRAZENÍ
POHLED Z EXTERIÉRU

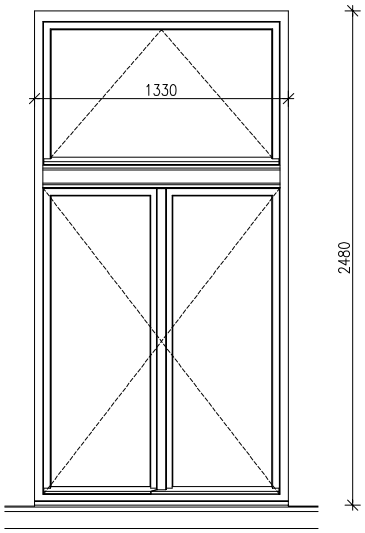

OKNO – ŠPALETOVÉ	ORIENTAČNÍ ROZM.	PODL.	Σ
VNĚJŠÍ ZASKLENÍ – IZOLAČNÍ DVOJSKLO 3–12–3 MM – DISTANČNÍ RÁMEČEK V BARVĚ OKNA VNITŘNÍ ZASKLENÍ – JEDNODUCHÉ SKLO 4 MM PARAMETRY Ug=MAX. 1,1 W/(M2*K), vnější zasklení g=max. 40% TŘÍDA ZVUKOVÉ IZOLACE OKEN MIN TZI 2 POVRCHOVÁ ÚPRAVA – DVOJITÝ NÁTĚR V BARVĚ DLE ZJIŠTĚNÉ PŮVODNÍ BAREVNOSTI.	VÝŠKA 2480 MM ŠÍŘKA 1330 MM	1.NP	4
		2.NP	–
		3.NP	–
		4.NP	–
		CELKEM	**4**

UVEDENÝ VÝPIS A ROZMĚRY VÝPLNÍ JE URČEN POUZE JAKO PODKLAD PRO VÝBĚR ZHOTOVITELE, NEJEDNÁ SE O VÝROBNÍ DOKUMENTACI !!!
PŘED DEMONTÁŽÍ BUDE PROVEDENA PODROBNÁ PASPORTIZACE A ZAMĚŘENÍ STÁVAJÍCÍCH VÝPLNÍ, BUDOU PROVEDENY SONDÁŽNÍ PRÁCE.
PŘED DEMONTÁŽÍ BUDE ZHOTOVENA JEDNA VZOROVÁ VÝPLŇ (NAPŘ. OKNO) PRO POTŘEBY PREZENTACE NAVRŽENÝCH VYPLNÍ.

W03

POZNÁMKA:

VÝPLŇ BUDE OSAZENA VČETNĚ NOVÉHO VNITŘNÍHO DŘEVĚNÉHO PARAPETU V BARVĚ VÝPLNĚ.

KOVÁNÍ OKENNÍCH VÝPLNÍ BUDE NOVĚ PROVEDENO JAKO REPLIKY PŮVODNÍHO KOVÁNÍ.

OPLECHOVÁNÍ VNĚJŠÍHO PARAPETU BUDE PROVEDENO Z POZINKOVANÉHO PLECHU S NÁTĚREM V BARVĚ OKOLNÍ FASÁDY VYCHÁZEJÍCÍ Z PODROBNÉHO PRŮZKUMU BAREVNOSTI.

ROZMĚRY UVEDENÉ V TÉTO DOKUMENTACI JSOU POUZE ORIENTAČNÍ. DODAVATEL MÁ POVINNOST OVĚŘIT POTŘEBNÉ ROZMĚRY PŘÍMO NA STAVBĚ I V DOBĚ VÝBĚROVÉHO ŘÍZENÍ.

OKENNÍ VÝPLŇ BUDE OPATŘENA NOVÝMI HORIZONTÁLNÍMI ŽALUZIEMI VČETNĚ MONTÁŽE VŠECH POTŘEBNÝCH OVLÁDACÍCH PRVKŮ.

SCHEMATICKÉ ZOBRAZENÍ
POHLED Z EXTERIÉRU

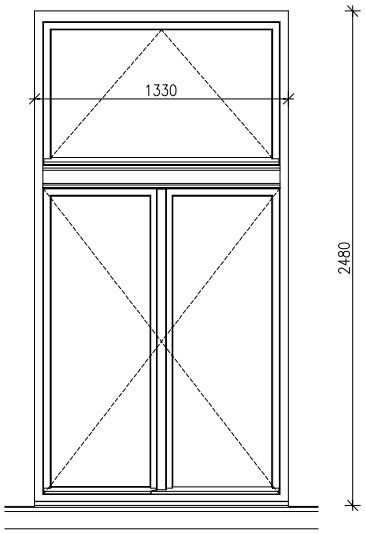

OKNO – ŠPALETOVÉ	ORIENTAČNÍ ROZM.	PODL.	Σ
VNĚJŠÍ ZASKLENÍ – IZOLAČNÍ DVOJSKLO 3–12–3 MM – DISTANČNÍ RÁMEČEK V BARVĚ OKNA VNITŘNÍ ZASKLENÍ – JEDNODUCHÉ SKLO 4 MM PARAMETRY Ug=MAX. 1,1 W/(M2*K) TŘÍDA ZVUKOVÉ IZOLACE OKEN MIN TZI 2 POVRCHOVÁ ÚPRAVA – DVOJITÝ NÁTĚR V BARVĚ DLE ZJIŠTĚNÉ PŮVODNÍ BAREVNOSTI.	VÝŠKA 2480 MM ŠÍŘKA 1330 MM	1.NP	7
		2.NP	–
		3.NP	–
		4.NP	–
		CELKEM	7

W04

POZNÁMKA:

VÝPLŇ BUDE OSAZENA VČETNĚ NOVÉHO VNITŘNÍHO DŘEVĚNÉHO PARAPETU V BARVĚ VÝPLNĚ.

KOVÁNÍ OKENNÍCH VÝPLNÍ BUDE NOVĚ PROVEDENO JAKO REPLIKY PŮVODNÍHO KOVÁNÍ.

OPLECHOVÁNÍ VNĚJŠÍHO PARAPETU BUDE PROVEDENO Z POZINKOVANÉHO PLECHU S NÁTĚREM V BARVĚ OKOLNÍ FASÁDY VYCHÁZEJÍCÍ Z PODROBNÉHO PRŮZKUMU BAREVNOSTI.

ROZMĚRY UVEDENÉ V TÉTO DOKUMENTACI JSOU POUZE ORIENTAČNÍ. DODAVATEL MÁ POVINNOST OVĚŘIT POTŘEBNÉ ROZMĚRY PŘÍMO NA STAVBĚ I V DOBĚ VÝBĚROVÉHO ŘÍZENÍ.

SCHEMATICKÉ ZOBRAZENÍ
POHLED Z EXTERIÉRU

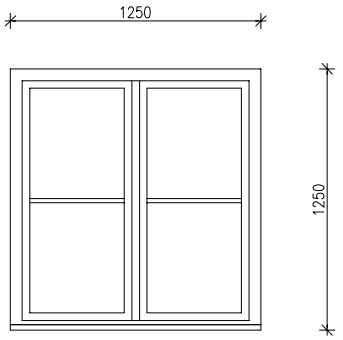

OKNO – JEDNODUCHÉ	ORIENTAČNÍ ROZM.	PODL.	Σ
RÁM – DŘEVĚNÝ LEPENÝ PROFIL ZASKLENÍ – IZOLAČNÍ DVOJSKLO 4–12–4 MM – DISTANČNÍ RÁMEČEK V BARVĚ OKNA PARAMETRY U=MAX. 1,1 W/(M2*K) TŘÍDA ZVUKOVÉ IZOLACE OKEN MIN TZI 2 POVRCHOVÁ ÚPRAVA – DVOJITÝ NÁTĚR V BARVĚ DLE ZJIŠTĚNÉ PŮVODNÍ BAREVNOSTI.	VÝŠKA 1250 mm ŠÍŘKA 1250 mm	1.NP	–
		2.NP	–
		3.NP	–
		4.NP	4
		CELKEM	4

UVEDENÝ VÝPIS A ROZMĚRY VÝPLNÍ JE URČEN POUZE JAKO PODKLAD PRO VÝBĚR ZHOTOVITELE, NEJEDNÁ SE O VÝROBNÍ DOKUMENTACI !!!
PŘED DEMONTÁŽÍ BUDE PROVEDENA PODROBNÁ PASPORTIZACE A ZAMĚŘENÍ STÁVAJÍCÍCH VÝPLNÍ, BUDOU PROVEDENY SONDÁŽNÍ PRÁCE.
PŘED DEMONTÁŽÍ BUDE ZHOTOVENA JEDNA VZOROVÁ VÝPLŇ (NAPŘ. OKNO) PRO POTŘEBY PREZENTACE NAVRŽENÝCH VYPLNÍ.

W05

FOTO PŮVODNÍ FASÁDY – ILUSTRAČNÍ FOTO VSTUPNÍCH DVEŘÍ DO OBJEKTU

ILUSTRAČNÍ FOTO VSTUPNÍCH DVEŘÍ DO OBJEKTU (DETAIL)

POZNÁMKA:

VÝPLŇ BUDE PROVEDENA JAKO REPLIKA PŮVODNÍCH NEZACHOVANÝCH DVEŘÍ OSAZENÝCH PŘI VSTUPU DO OBJEKTU. PŘED PROVEDENÍM VÝPLNĚ BUDE V RÁMCI DODÁVKY DODAVATELE STAVBY PROVEDENA PROVÁDĚCÍ VÝKRESOVÁ DOKUMENTACE VÝPLNĚ A PŘEDLOŽENA KE SCHVÁLENÍ INVESTOROVI NEBO JEHO ZÁSTUPCI.

VÝPLŇ BUDE PROVEDENA Z TVRDÉHO DŘEVA S DVOJITÝM NÁTĚREM V BARVĚ DLE ZJIŠTĚNÉ PŮVODNÍ BAREVNOSTI OSTATNÍCH OSAZENÝCH VÝPLNÍ.

KOVÁNÍ VÝPLNĚ BUDE NOVĚ PROVEDENO JAKO HISTORIZUJÍCÍ KOVÁNÍ VHODNÉ DO OSAZENÉ VÝPLNĚ.

PANEL SE ZVONKY A DOMÁCÍM TELEFONEM BUDE VYMĚNĚN ZA NOVÝ – BLIŽŠÍ SPECIFIKACE URČENA NA STAVBĚ INVESTOREM ČI JEHO ZÁSTUPCEM. PROVEDENO VČETNĚ VŠECH POTŘEBNÝCH ÚPRAV A NAPOJENÍ PRO ZAJIŠTĚNÍ PLNÉ FUNKCE.

VÝPLŇ BUDE OSAZENA ELEKTR. ZÁMKEM KOMPATIBILNÍM SE STÁVAJÍCÍM SYSTÉMEM DOMÁCÍHO VRÁTNÉHO, PANIKOVÝM KOVÁNÍM, POŽÁRNÍM SAMOZAVÍRAČEM DLE PLATNÝCH PŘEDPISŮ.

VSTUPNÍ DVEŘE	ORIENTAČNÍ ROZM.	PODL.	Σ
ZASKLENÍ – IZOLAČNÍ DVOJSKLO 3–12–3 MM – DISTANČNÍ RÁMEČEK V BARVĚ VÝPLNĚ PARAMETRY U=MAX. 1,1 W/(M2*K) TŘÍDA ZVUKOVÉ IZOLACE MIN TZI 2 POVRCHOVÁ ÚPRAVA – DVOJITÝ NÁTĚR V BARVĚ DLE ZJIŠTĚNÉ PŮVODNÍ BAREVNOSTI OSTATNÍCH OSAZENÝCH VÝPLNÍ.	VÝŠKA 4000 mm ŠÍŘKA 3200 mm	1.NP	1
		2.NP	–
		3.NP	–
		4.NP	–
		CELKEM	1

UVEDENÝ VÝPIS A ROZMĚRY VÝPLNÍ JE URČEN POUZE JAKO PODKLAD PRO VÝBĚR ZHOTOVITELE, NEJEDNÁ SE O VÝROBNÍ DOKUMENTACI !!!
PŘED DEMONTÁŽÍ BUDE PROVEDENA PODROBNÁ PASPORTIZACE A ZAMĚŘENÍ STÁVAJÍCÍCH VÝPLNÍ, BUDOU PROVEDENY SONDÁŽNÍ PRÁCE.
PŘED DEMONTÁŽÍ BUDE ZHOTOVENA JEDNA VZOROVÁ VÝPLŇ (NAPŘ. OKNO) PRO POTŘEBY PREZENTACE NAVRŽENÝCH VYPLNÍ.