V Říčanech dne 05. 03. 2026
Reg. č.: VZ-0509/00066001/2025
Č.j.: 996/25/KSUS/R-7
Vyřizuje: Bc. Lukáš Balog

Vysvětlení zadávací dokumentace č. 54-114 k veřejné zakázce: Nový areál ředitelství KSÚS a CMS Říčany u Prahy

Vážený dodavateli,

Krajská správa a údržba silnic Středočeského kraje, příspěvková organizace, se sídlem Zborovská 11, 150 21 Praha 5 – Smíchov (dále jen „zadavatel“) Vám tímto poskytuje níže uvedená vysvětlení zadávací dokumentace.

54.	**Znění žádosti o vysvětlení zadávací dokumentace**
	Prosíme o prověření, zda je u hliníkových a ocelových dveří je správně hodnota Umax=0,8 (W/m2 .K). Jedná se o nadstandardně nízkou hodnotu a naši dodavatelé ocelových a hliníkových výplní otvorů nemají výrobky, které splňují tyto hodnoty.
	Vysvětlení zadávací dokumentace
	V objektech SO 703 a 704 připouštíme následující maximální hodnoty Ud pro níže uvedené pozice: SO 703, 111-Tabulka vyplni otvoru.pdf, pozice D06, D07, D08 a D09 – Ud max 1,1 W/m2K, SO 704, 111-Tabulka vyplni otvoru.pdf, pozice D04 – Ud max 1,1 W/m2K

55.	**Znění žádosti o vysvětlení zadávací dokumentace**
	Žaluzie - Ve výkazu výměr *„KSÚS Říčany - SO 701 - slepý rozpočet“- 701 1 Polje* u pol. č. 332 rozměr okna 110/190 cm, ale dle tabulky „ S0701_120_tab_vyplni_otvoru“ má výrobek D15 rozměr 220/190cm. U pol. č. 337 je rozměr 190/190 cm, ale dle tabulky „ S0701_120_tab_vyplni_otvoru“ má výrobek D07 rozměr 180/190 cm. Žádáme o upřesnění rozměrů žaluzií.
	Vysvětlení zadávací dokumentace
	Pro položku 332 je správný rozměr D15 220/190cm, pro pol. 337 je správný rozměr D07 180/190 cm. Provedena revize výkazu výměr.

56.	**Znění žádosti o vysvětlení zadávací dokumentace**
	Žaluzie - Ve výkazu výměr *„KSÚS Říčany - SO 702 - slepý rozpočet“- 702 1 Pol\e* u pol. č. 208 rozměr okna 260/210 cm, ale dle tabulky „SO702_110_tab_vyplni_otvoru“ má výrobek D02 rozměr 260/180 cm. Žádáme o upřesnění rozměru žaluzie.
	Vysvětlení zadávací dokumentace
	Zhotovitel ocení položky dle výkazu výměr, ve kterém je uveden správný rozměr.

57.	**Znění žádosti o vysvětlení zadávací dokumentace**
	Záchytný systém - Ve výkazu výměr *„KSÚS Říčany - SO 701 - slepý rozpočet“ - (701 1 Pol)* u položek č.340 a pol. č. 341 je součet kotvících bodů 16 ks. Dle dokumentace *„SO701_112-Strecha“* je počet kotvících bodů 23 kusů. Žádáme o revizi výkazu výměr.
	Vysvětlení zadávací dokumentace

	Na shodnou žádost o vysvětlení již Zadavatel odpověděl ve své reakci na dotaz č. 36, vydána revize výkaz výměr.

58.	**Znění žádosti o vysvětlení zadávací dokumentace**
	Trapézový plech - Ve výkazu výměr *„KSÚS Říčany - SO 701 - slepý rozpočet“ - (701 1 Pol)* u položek č.76 je výměra 434,48 m2. Dle půdorysů v statické části *(4X12.25_PDPS_D12_SO701.102_00, 4X12.25_PDPS_D12_SO701.103_00 a 4X12.25_PDPS_D12_S0701.104_00)* činí celková výměra trapézového plechu 465 m2. Žádáme o prověření a případnou revizi výkazu výměr.
	Vysvětlení zadávací dokumentace
	Provedena revize výkazu výměr.

59.	**Znění žádosti o vysvětlení zadávací dokumentace**
	Trapézový plech - Ve výkazu výměr *„KSÚS Říčany - SO 703 - slepý rozpočet" - (703 1 Pol) Je u* pol. č. 226 je výměra 583,86 m2. Dle statické části „4X12.25_PDPS_D12_S0703.102_00“ je výměra 620 m2. Žádáme o prověření a případnou revizi výkazu výměr.
	Vysvětlení zadávací dokumentace
	\provedena revize výkazu výměr.

60.	**Znění žádosti o vysvětlení zadávací dokumentace**
	Trapézový plech - Ve výkazu výměr *„KSÚS Říčany - SO 704 - slepý rozpočet“ - (704 1 Pol) je u* pol. č. 152 je výměra 843,2 m2. Dle statické části „4X12.25_PDPS_D12_S0703.102_00“ je výměra 910 m2. Žádáme o prověření a případnou revizi výkazu výměr.
	Vysvětlení zadávací dokumentace
	Provedena revize výkazu výměr.

61.	**Znění žádosti o vysvětlení zadávací dokumentace**
	Výztuž - Ve výkresové dokumentaci *„4X12.25_PDPS_D12_SO701.101_0(7‘* evidujeme nesoulad v součtu celkových hmotností výztuže patek. Dle našeho výpočtu činí hmotnost 1 ks patky 748,1 kg x 1,25 = 935,125 kg. Z toho vyplývá že celková hmotnost patek dle výkresové dokumentace je 3,9176 t. (935,125x4+ 177,1 =3917,6)

	předběžný výkaz výztuže patky 1.75x1.0-4.4m pro 1ks R8 - 20.4m - 8.1kg R10 - 262.5m - 162kg R16 - 145m - 228.8kg R20 - 141.6m - 349.2kg celkem 648.1kgx1.25=810.1kg (rezerva 25%) krytí výztuže - dolní líc 40mm, ostatní povrchy 35mm Ve výkazu výměr je však uvedena celková hmotnost základových patek 3,481, která neodpovídá hodnotě uvedené ve výkresové dokumentaci. Podobné nesrovnalosti se vyskytují u vodorovných konstrukcí. Žádáme o prověření a sjednocení údajů v projektové dokumentaci a ve výkazu výměr.
	Vysvětlení zadávací dokumentace
	Provedena revize výkazu výměr.

62.	**Znění žádosti o vysvětlení zadávací dokumentace**
	Prefabrikované konstrukce - Ve výkresové dokumentaci *„4xl2.25_PDPS_D12_S0703.102_00"je* uvedeno 24 ks prefabrikovaných sloupů, zatímco ve výkazu výměr *„KSÚS Říčany-S O 703-„Slepý rozpočet" (7031 Pol)" je* uvedeno celkem 22 ks sloupů. Zjištěné rozdíly se týkají položky č. 58, kde jsou dle výkresu uvedeny 2 ks místo 4 ks, a položky č. 59, kde je dle výkresu uvedeno 8 ks místo 4 ks. Žádáme o prověření a případnou revizi výkazu výměr.
	Vysvětlení zadávací dokumentace
	Na shodnou žádost o vysvětlení již Zadavatel odpověděl ve své reakci na dotaz č. 13 v části 13.4 a 13.5.

63.	**Znění žádosti o vysvětlení zadávací dokumentace**
	Ocelové nosníky - Nacházíme nesoulad mezi projektovou dokumentací a výkazem výměr, a to v množství (t) i ve specifikaci typů prvků. Uvedené rozdíly se týkají objektů SO701_Krajské ředitelství, SO703_Opravny a sklady a S0704_Temperované garáže. Např. v objektu 701 ve výkazu výměr *„7011 Pol“,* pol. č. 85: • Výpočet stropu nad 2NP - u prvku IPE 240 je uvažovánolOks, ale dle výkresu *„4X12.25_PDPS_D12_S0701.102_00"]e* prvek IPE 240 navržen v počtu 17ks.

85 13482725R	Tyč ocelová válcovaná za tepla průřez: IPE; značka: S235JR (1.0038); h = 240 mm; b = 120 mm; s = 6,2 mm; t = 9,8 mm	t	9,88786
	strop nad 1NP - po schodišti :		
	IPE 240 : 3,2*3 *0,0307		0,29472
	strop nad 2NP :		
	IPE 240 : (6,2*16 +3,0*10) *0,0307		3,96644
	strop nad 3NP		
	IPE 240 : (6,2*20 +3,0*10) *0,0307		4,72780
	Koeficient prořez: 0,1		0,89890

orientační výkaz materiálu OK

IPE240 - 6.1m - [redacted] - 3183.6kg (30.7kg/m')
IPE240 - 3.0m - 10ks - 921kg (30.7kg/m')
TR50/250-1.25 - 215m2 - 2687.5kg (12.5kg/m2)
celkem 6792.1kg x 1.1=7471.31kg (rezerva 10%)
ocel S235, Fe320G

Výpočet stropu nad 1NP - je uvažován prvek IPE 240, avšak dle výkresu *„4X12.25_PDPS_D12_S0701.102_00"ie* navržen prvek HE120B. Prvek HE120B zcela chybí ve výkazu výměr.

85 13482725R	Tyč ocelová válcovaná za tepla průřez: IPE; značka: S235JR (1.0038); h = 240 mm; b = 120 mm; s = 6,2 mm; t = 9,8 mm	t	9,88786
	strop nad 1NP - po schodišti :		
	IPE 240 : 3,2*3 *0,0307		0,29472
	strop nad 2NP :		
	IPE 240 : (6,2*16 +3,0*10) *0,0307		3,96644
	strop nad 3NP :		
	IPE 240 : (6,2*20 +3,0*10) *0,0307		4,72780
	Koeficient prořez: 0,1		0,89890

orientační výkaz materiálu OK

HE120B - 3.0m - 3ks - 240.3kg (26.7kg/m')
TR50/250-1.0 - 7.0m2 - 70kg (10kg/m2)
celkem 310.3kg x 1.1=341.33kg (rezerva 10%)
ocel min. S235, Fe320G

Žádáme o prověření a uvedení projektové dokumentace a výkazu výměr do vzájemného souladu.

Vysvětlení zadávací dokumentace

ad SO701)
provedena revize výkazu výměr.
ad) SO703 a 704
Zhotovitel ocení položky dle výkazu výměr. Mezi orientačním výkazem v konstrukční části a výkazem výměr je pouze minimální rozdíl v celkové hmotnosti za HEB. Počty, profil i délky HEB odpovídají.

64.	**Znění žádosti o vysvětlení zadávací dokumentace**
	Dle výkresu *„S0701_112-Strecha"* se na střeše objektu SO 701 nacházejí 3 druhy pochozích dlaždic (dlaždice uložené do kačírku 500/500/30 mm, dlaždice uložené do kačírku 400/400/30 mm a dlaždice uložené do kačírku 600/600/30 mm). Tyto

	dlaždice zcela chybí ve výkazu výměr. Žádáme o revizi výkazu výměr.
	Vysvětlení zadávací dokumentace
	Provedena revize výkazu výměr.

65.	**Znění žádosti o vysvětlení zadávací dokumentace**
	Ve stavební části objektu 701 neodpovídá položka č.357, 358, 365 zadání. Například položka č.365 je pro materiál obkladu formátu dl = 398 mm; š = 198 mm, ale v poznámce položky je napsáno, že se má jednat o obklad 1200x600. Stejný nesoulad se vyskytuje i u ostatních zmíněných položek. Prosíme o změnu položky, aby kód i název položky odpovídal dodávanému formátu.
	Vysvětlení zadávací dokumentace
	Provedena revize výkazu výměr.

66.	**Znění žádosti o vysvětlení zadávací dokumentace**
	Ve výkrese 103 – Situace oplocení je uvedeno „Oplocení ze sloupků, plotových dílců a podhrabových desek je zakresleno jen pro informaci a není součás dodávky stavby!“ V zadaném výkazu výměr se však položky pro tyto prvky nacházejí. Prosíme o ujasnění, v jakém rozsahu máme objekt 712 - Oplocení areálu nacenit. **POZNÁMKA:** ČÁST 1 a 2 S VJEZDY DO AREÁLU ŘEŠENY NA VÝKRESE č. 104, OSTATNÍ ČÁSTI NA VÝKRESE č. 105. **OPLOCENÍ ZE SLOUPKŮ, PLOTOVÝCH DÍLCŮ A PODHRABOVÝCH DESEK JE ZAKRESLENO JEN PRO INFORMACI A NENÍ SOUČÁSTÍ DODÁVKY STAVBY!** **ROZSAH STÁVAJÍCÍHO OPLOCENÍ JE PODROBNĚ POPSÁN VE STAVEBNÍM OBJEKTU SO 100 – PŘÍPRAVA ÚZEMÍ.**
	Vysvětlení zadávací dokumentace
	Zhotovitel ocení v rozsahu daném rozpočtem.

67.	**Znění žádosti o vysvětlení zadávací dokumentace**
	Prosíme o prověření položky žaluzie č.332 stavební části objektu č.701. Je rozměr žaluzie ve výkazu výměr pro pozici D15 správně?
	Vysvětlení zadávací dokumentace
	Na shodnou žádost o vysvětlení již Zadavatel odpověděl ve své reakci na dotaz č. 55, bude vydána revize výkaz výměr.

68.	**Znění žádosti o vysvětlení zadávací dokumentace**
	V rozpočtu objektu č. 703 se nám nepodařilo dohledat prefa ztužidla. V rozpočtu objektu č. 704 jsme nedohledali prefa ztužidla a průvlaky. I přestože v projektové dokumentaci se nacházejí. Prosím o informaci, zda je nemáme dodávat. Případně

	prosíme o doplnění do rozpočtů.
	Vysvětlení zadávací dokumentace
	V rozpočtu 703_1 jsou ztužidla a střešní trámy řešeny zejména položkami č. 73-85. V rozpočtu 704_1 jsou ztužidla a střešní trámy řešeny zejména položkami č. 35-39. Další informace mohou být v již řešeném dotazu č. 13.

69.	**Znění žádosti o vysvětlení zadávací dokumentace**
	Žádáme o objasnění zadávací dokumentace v bode 13. členění nabídky, do návrhu smlouvy na plnění veřejné zakázky musí uchazeč předložit přílohy: b) zápis o odevzdaní a převzetí dokončené budovy nebo stavby nebo její dokončení částí, d) podpisový rámec realizační dokumentace. Ptáme se, jestli je potřebné uvedené přílohy předkládat do nabídky?
	Vysvětlení zadávací dokumentace
	Jedná se o vzorové formuláře, které jsou součástí příloh vzorové smlouvy. Účastník nevyplňuje v nabídce tyto formuláře. Slouží až při samotné realizaci stavby.

70.	**Znění žádosti o vysvětlení zadávací dokumentace**
	SO 728.1 A 728.2 náhradní zdroj: V soupisu prací s výkazem výměr chybí záložka objektu 728.2. V projektové dokumentací jsou navrženy 2 kusy dieselagregátů (každý jiný). V zadávacím soupisu prací s výkazem výměr je přiložena pouze záložka pro SO 728.1 – 1 ks dieselagregátu. Chybí záložka objektu SO 728.2 – druhý kus dieselagregátu • Kapotovaný dieselagregát 130kVA/104kW • Kapotovaný dieselagregát 200kVA/160kW Uvede zadavatel dokumentaci do souladu a vyjasní, jaké zadání platí?
	Vysvětlení zadávací dokumentace
	Platí výkaz výměr. Situace je vysvětlena v dokumentu „ÚVODNÍ TEXT DO PROJEKTU KSÚS.pdf“ v části PS 728 Náhradní zdroje NN.

71.	**Znění žádosti o vysvětlení zadávací dokumentace**
	SO 728.1 A 728.2 náhradní zdroj – zapojení a zprovoznění: V textu projektové dokumentace je uvedeno, že dodávkou dieselagregátu je pouze jeho dodání včetně rozvaděče. Pozn. Všechny kabely od dieselagregátu do rozvaděče dieselagregátu RDA-2 a zálohovaný rozvaděč RDA-2 budou dodávkou profese elektroinstalace silnoproud. Dodávkou profese dieselagregát bude pouze vlastní dieselagregát s rozvaděčem dieselagregátu, který je součástí dieselagregátu. Vyjasní zadavatel, kdo provede jeho uvedení do chodu, zda dodavatel dieselagregátu, nebo dodavatel silnoproudu?
	Vysvětlení zadávací dokumentace
	Platí výkaz výměr. Odstavec ve zprávě popisuje rozhraní dodávek PS 728 / SO řady 400. Doprava, montáž, připojení a zprovoznění jsou součástí položky č. 2

	v rozpočtu PS 728.1. Složení předpokládáme hydraulickou rukou přímo z vozidla.

72.	**Znění žádosti o vysvětlení zadávací dokumentace** SO 728.1 A 728.2 náhradní zdroj – zadané rozměry Uchazeč prověřil požadavky na náhradní zdroje: • Agregát č. 1 Rozměry 2572x1126x1571mm • Agregát č. 2 Rozměry 3590x1200x1775mm a zjistil, že uvedené parametry splňují výrobky jediného výrobce. Uchazeč se domnívá, že takovým zadáním je tento dodavatel v soutěži zvýhodněn a že by zadání mělo definovat pouze vlastnosti nezbytné pro zabezpečení výkonu. Upustí zadavatel od požadavků na dodržení předepsaných rozměrů za předpokladu, že výrobce garantuje ostatní požadované technické parametry obou dieselagregátů?
	Vysvětlení zadávací dokumentace Agregát č. 1 viz dotaz č. 70. Zadavatel uvádí, že velikost plochy pro osazení NZE je patrná z dokumentace – 4,2x6,5 metru, musí být dodržen odstup od komunikace parkoviště min. 0,5 metru, zároveň musí rozměry NZE na dané ploše umožnit jeho obsluhu. Zadavatel uvádí, že rozměry, hmotnost a velikost nádrže jsou přibližné. Uvedená doba provozu na nádrž bude považována za minimální, naopak uvedená hlučnost maximální.

73.	**Znění žádosti o vysvětlení zadávací dokumentace** Technologie mytí PS 721.1: Na straně 9 Technické zprávy se píše o mytí HDS tlakovou vodou, ale ve výkazu výměr mycí stroj není uveden. Vyjasní zadavatel, proč není stroj v soupisu prací s výkazem výměr uveden a případně ho doplní?
	Vysvětlení zadávací dokumentace Na shodnou žádost o vysvětlení již Zadavatel odpověděl ve své reakci na dotaz č. 16. Viz také „ÚVODNÍ TEXT DO PROJEKTU KSÚS.pdf“. Nebude součástí dodávky.

74.	**Znění žádosti o vysvětlení zadávací dokumentace** **SO 102, pol.23 – chybná výměra** 2 3 | 573231125R00 | Postřik spojovací kationaktivní emulzí KAE , množství zbytkového asfaltu 0,50 kg/m2 | m2 | 7 659,00000 | | 0,00 bez posypu kamenivem asfaltová komunikace : 431+213+266+795+5609+117+199+14+15 | 7 659,00000 Ve výkazu výměr má pol. 23 stejnou výměru jako celková plocha – postřik se ale musí provést jak mezi ACP a ACL, tak mezi ACL a ACO – plocha postřiků tedy musí být dvojnásobná. Opraví zadavatel výkaz výměr?

	Vysvětlení zadávací dokumentace
	Provedena revize výkazu výměr, viz také odpověď na dotaz č. 79.

75.	**Znění žádosti o vysvětlení zadávací dokumentace**
	SO 102 rozpor mezi TZ a VR – konstrukce jízd. pásu na parkovištích (asfalty) Ve vzorových řezech jsou na parkovištích pro osobní vozy 3vrsty asfaltu, ale v technické zprávě jsou ve skladbě jen 2vrstvy – ACP a ACO viz technická zpráva str. 7 bod 5.2. soupisu prací s výkazem výměr je v tomto případě podle skladby ve vzorových řezech. Opraví zadavatel technickou zprávu, nebo vzorové řezy a podle toho případně i soupis prací s výkazem výměr?
	Vysvětlení zadávací dokumentace
	Provedena revize výkazu výměr. Vozovka bude provedena dle informací v technické zprávě, bude upraven výkres VZR č. 4.2 a soupis prací podle TZ.

76.	**Znění žádosti o vysvětlení zadávací dokumentace**
	SO 102 rozpor mezi TZ a VR – konstrukce jízd. pásu na parkovištích (štěrkodrť) Ve vzorových řezech jsou na parkovištích pro osobní vozy 2vrstvy ŠD v tl. 150 mm, ale v technické zprávě jsou ve skladbě 2vrstvy ŠD – 150 mm a 200 mm. Soupis prací s výkazem výměr je v tomto případě podle skladby ve technické zprávě (200 mm) ovšem s tím rozdílem, že v soupisu prací s výkazem výměr je místo ŠD 200 mm použit ŠP 200 mm.

19	564261111R00	Podklad nebo podsyp ze štěrkopísku tloušťka po zhutnění 200 mm	m2	9 157,00000		0,000

s rozprostřením, vlhčením a zhutněním

asfaltová komunikace : 431+213+266+795+5609+117+199+14+15 — 7 659,00000

zámková dlažba 80mm : 1498 — 1 498,00000

	Opraví zadavatel technickou zprávu nebo vzorové řezy a podle toho případně i soupis prací s výkazem výměr?
	Vysvětlení zadávací dokumentace
	Provedena revize výkazu výměr. Vozovka bude provedena dle informací v technické zprávě, bude upraven výkres VZR č. 4.2 a soupis prací podle TZ.

77.	**Znění žádosti o vysvětlení zadávací dokumentace**
	SO 102 – CB kryt – chybí ve VV Dle projektové dokumentace by měla být část ploch provedena v CB krytu. Podle barevného značení by se mělo jednat minimálně o plochu před a vedle skladu solanky.

V soupisu prací s výkazem výměr ale nejsou žádné položky pro CB kryt ani podkladní vrstvy SC pod ním.

Prověří zadavatel, zda v soupisu prací s výkazem výměr nechybí položky pro ocenění CB krytu a podkladních vrstev pod ním?

Vysvětlení zadávací dokumentace

Vydána revize výkazu výměr. Plocha kolem objektu SO 705/706 o výměře 361,8 m2 bude provedena ve shodné skladbě jako hlavní plocha, tj. asfaltobetetonová.

78.

Znění žádosti o vysvětlení zadávací dokumentace

SO 102 pol. 8 – trativod – odlišné údaje ve VV a PD

8	212755114R 00	Trativody z drenážních trubek bez lože vnitřního průměru 10 cm	m	385,00000		0,00
		felxibilní drenážní trubky				
		drenáž pod zpevněnným svahem : 28		28,00000		
		drenáž pod komunikací : 357		357,00000		

Ve vzorových řezech je toto:

PODÉLNÁ DRENÁŽ DN 150 z PLASTU, KRUHOVÁ TUHOST SN8, UVNITŘ HLADKÁ, PERFOROVANÁ PO OBVODĚ 220°; LOM DRENÁŽE (KOLENO) max. 15°; OBSYP ŠTĚRKODRTÍ fr. 8/16; ULOŽENÍ DO BET. LOŽE C8/10 tl. 100 mm (DLE TKP 18);

Pokud platí vzorové řezy, tak je průměr drenážní trubky v soupisu prací s výkazem výměr chybný a soupisu prací s výkazem výměr také chybí položka pro ocenění lože trativodu z betonu C8/10.

Opraví zadavatel soupis prací s výkazem výměr?

Vysvětlení zadávací dokumentace

Provedena revize výkazu výměr. Uvádíme, že položka v soupisu prací bude upravena podle vzorového řezu (DN 150 SN8), dále bude doplněna položka pro lože drenáže.

79.

Znění žádosti o vysvětlení zadávací dokumentace

SO 102, pol.22 a 23 – rozpory ve specifikaci

Dle soupisu prací s výkazem výměr infiltrační 1,5kg/m², spojovací 0,5kg/m²

22	573111113R 00	Postřik infiltrační asfaltovým pojivem v množství **1,5 kg/m2**	m2	7 659,00000		0,00
		asfaltová komunikace : 431+213+266+795+5609+117+199+14+15		7 659,00000		
23	573231125R 00	Postřik spojovací kationaktivní emulzí KAE , množství zbytkového asfaltu **0,50 kg/m2**	m2	7 659,00000		0,00
		bez posypu kamenivem				
		asfaltová komunikace : 431+213+266+795+5609+117+199+14+15		7 659,00000		

Dle vzorových řezů infiltrační 0,7kg/m², spojovací 0,35kg/m²

KONSTRUKCE DLE TP 170 (2024) (D1–A–2–IV–PIII)

- ASFALTOVÝ BETON PRO OBRUSNÉ VRSTVY MODIFIKOVANÝ	ACO 11	PMB 45/80–65	40 mm
POSTŘIK SPOJOVACÍ MODIFIKOVANÝ EMULZNÍ	PS–CP		0,35 kg/m²
- ASFALTOVÝ BETON MODIFIKOVANÝ PRO LOŽNÍ VRSTVY	ACL 16+	PMB 25/55–60	60 mm
POSTŘIK SPOJOVACÍ MODIFIKOVANÝ EMULZNÍ	PS–CP		0,35 kg/m²
- ASFALTOVÝ BETON PRO PODKLADNÍ VRSTVY	ACP 16+	50/70	80 mm
POSTŘIK INFILTRAČNÍ EMULZNÍ	PI–C		0,70 kg/m²

Dle technické zprávy infiltrační 0,7kg/m2, spojovací 0,7kg/m2

	Asfaltový beton pro obrusné vrstvy modifikovaný ACO 11 ČSN EN 13108-1 PMB 45/80-65 Spojovací postřik PS-CP 0,7 kg/m² z modifikované kationaktivní asfaltové emulze Asfaltový beton pro ložní vrstvy modifikovaný ACL 16+ ČSN EN 13108-1 PMB 25/55-60 Spojovací postřik PS-CP 0,7 kg/m² z modifikované kationaktivní asfaltové emulze Asfaltový beton pro podkladní vrstvy ACP 16+ 50/70 tl. 80 mm Infiltrační postřik PI-CP 0,7 kg/m² Vyjasní zadavatel, který údaj je správný?
	Vysvětlení zadávací dokumentace
	Provedena revize výkazu výměr. Uvádíme, že soupis prací bude upraven podle informací uvedených ve vzorovém řezu.

80.

Znění žádosti o vysvětlení zadávací dokumentace

SO 102, pol.36-38 – rozpory ve specifikaci mezi VV a VR

Dle soupisu prací s výkazem výměr má být středové odvodnění plochy provedeno z polymerbetonového žlabu s litinovou můstkovou mříží.

36	597101113R00	Montáž odvodňovacího žlabu z polymerbetonu včetně beton. lože C 20/25, zatížení C 250, **D 400 kN**	m	82,00000		0,00
37	5922720000R	Žlab odvodňovací polymerbetonový bez krytu; zatížení: **E 600**; dl = 1 000 mm; š = 135 mm; v = 150 mm; hrana z litiny	kus	82,00000		0,00
		zatížení **D400**				
38	5534298150R	Mříž vtoková materiál: litina; můstková; zatížení: **E 600**; dl = 500 mm; š = 123 mm	kus	164,00000		0,00
		zatížení **D400**				

Tuto variantu z našich zkušeností rozhodně nedoporučujeme – dlouhodobě nevydrží provoz těžkých nákladních vozidel!

Pokud by na ní zadavatel trval, pak je nutné vyřešit rozpory v únosnosti, kdy se v položkách objevují údaje zatížení E600 a zároveň nižší D400 a je nutné doplnit položku pro ocenění vpusťových dílů v kusech.

Dle vzorových řezů má být naproti tomu středové odvodnění plochy provedeno ze štěrbinových žlabů

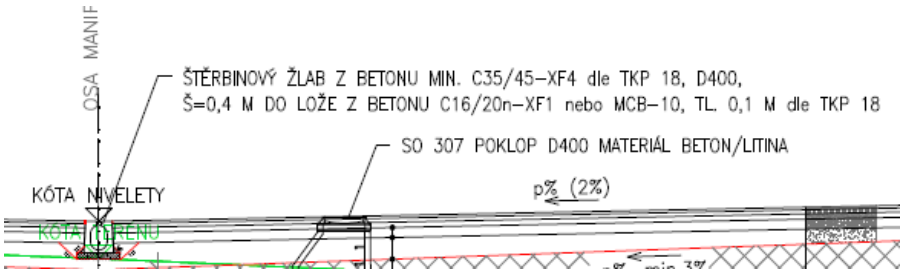

Tuto variantu ze zkušenosti rozhodně doporučujeme.

Pokud se zadavatel rozhodne pro tuto variantu, pak musí soupis prací s výkazem výměr obsahovat štěrbinové žlaby s průběžnou nebo přerušovanou štěrbinou v modulu 4 m se spádem nebo bez, čistící kusy a vpusťové kusy, čela, lože z betonu C16/20 nebo mezerovitého bet, nátěr boků, dilatační vložku a pružnou zálivku

kolem celého žlabu

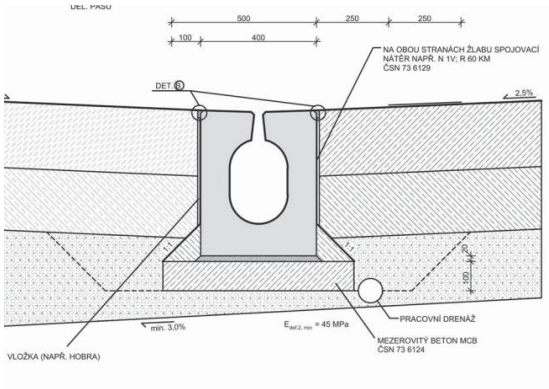

Vyjasní zadavatel, zda trvá na použití liniového žlabu s mříží, nebo štěrbinovém žlabu, a opraví a doplní soupisu prací s výkazem výměr o chybějící díly a činnosti?

Vysvětlení zadávací dokumentace

Provedena revize výkazu výměr. Uvádíme, že položky v soupisu prací budou upraveny podle vzorového řezu s doplněním položek pro související prvky a konstrukce.

81.

Znění žádosti o vysvětlení zadávací dokumentace

SO 102, pol.60 – chybná výměra

60	59217490 R	obrubník silniční **nájezdový**; materiál beton; l = 1000,0 mm; **š = 150,0 mm; h = 150,0 mm;** barva šedá	kus	885,00000		0,00
		867		867,00000		
		Koeficient ztratné: 0,02		17,34000		
		+0,66		0,66000		

Obrubníky nájezdové 150x150 mm jsou v projektu použity v pouze mezi jízdním pásem z asfaltu a parkovacími stáními z dlažby v celkové délce cca 225 m.

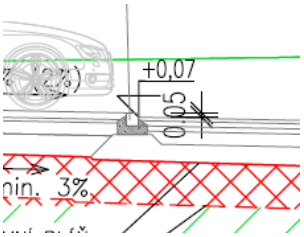

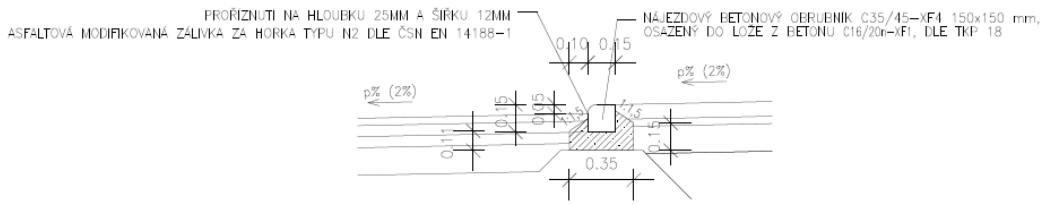

V soupisu prací s výkazem výměr naopak chybí klasické silniční betonové obruby 150-120x250 mm v délce pravděpodobně 885-225=660 m.

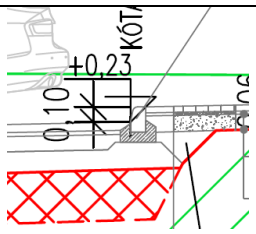

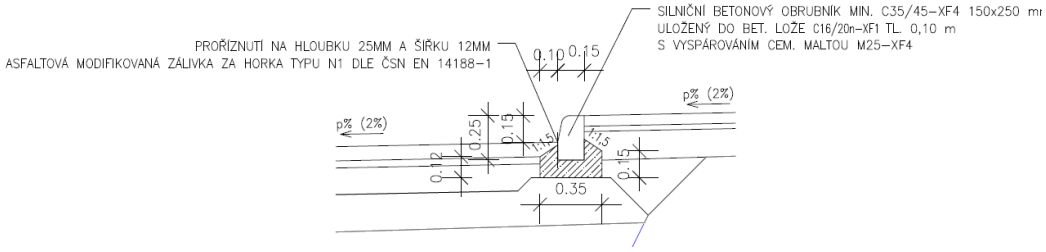

Opraví zadavatel soupis prací s výkazem výměr?

Vysvětlení zadávací dokumentace

Provedena revize výkazu výměr. Uvádíme, že v soupisu prací bude podle vzorového řezu doplněna položka silničních obrubníků a opravena výměra položky nájezdových obrubníků a to v rozsahu uvedených v dotazu.

82.

Znění žádosti o vysvětlení zadávací dokumentace

SO 102, pol.62 – chybná specifikace

62	59217525 R	obrubník parkový materiál beton; l = 1000,0 mm; **š = 50,0** mm; **h = 200,0** mm; barva šedá	kus	722,00000		0,00
		707,4		707,40000		
		Koeficient ztratné : 14,148		14,14800		
		0,452		0,45200		

Podle vzorových řezů to má být chodníkový obrubník 100x250mm

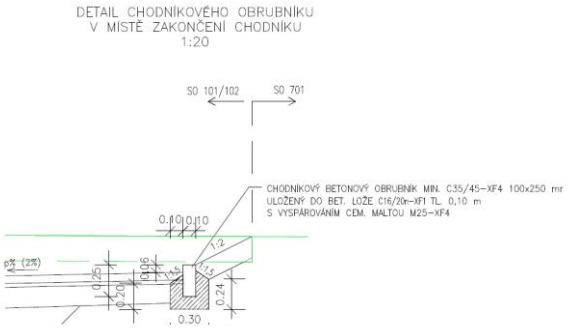

Opraví zadavatel soupis prací s výkazem výměr?

Vysvětlení zadávací dokumentace

Bude oceněna položka dle výkazu výměr. V dokumentaci bude rozměr upraven do souladu s VV.

83.

Znění žádosti o vysvětlení zadávací dokumentace

SO 102 – obruba na rozhraní stáčecího místa a manipulační plochy - chybějící položka

Dle vzorových řezů má být na rozhraní stáčecího místa a manipulační plochy

zapuštěná nezkosená silniční obruba 150x250, která ale v soupisu s prací s výkazem výměr chybí.

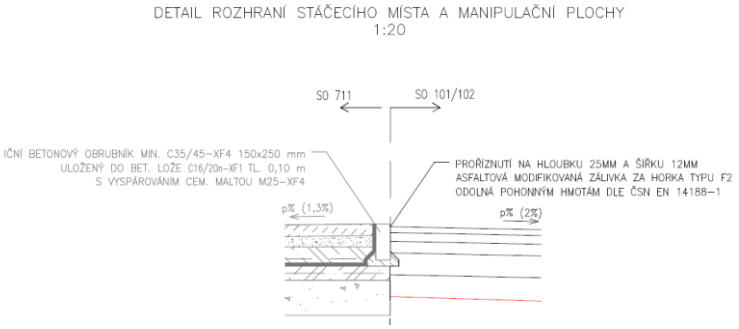

Doplní zadavatel položku do soupisu prací s výkazem výměr?

Vysvětlení zadávací dokumentace

Uvádíme, že ve vzorovém řezu bude upraven chybný popis obrubníků – správně se jedná o záhonový obrubník. V položce záhonového obrubníku jsou výměry pro rozhraní konstrukcí již zahrnuty.

84.

Znění žádosti o vysvětlení zadávací dokumentace

SO 102, pol 39 – chybná MJ

39	895111131R00	Drenážní šachtice normální betonové Šn-80, do 0,5m	kus	2,40000		0,00
		3* 0,8		2,40000		

Vzhledem k tomu, že z podrobnosti plyne, že pro výpočet výměry se násobí kusy šachet výškou šachet měla by být výsledná měrná jednotka M a nikoli KUSY.

Uchazeč se domnívá, že by bylo rozumnější ponechat výměru jednoduše 3 KUSY a na metry ji nepřepočítávat.

Opraví zadavatel položku v soupisu prací s výkazem výměr?

Vysvětlení zadávací dokumentace

Provedena revize výkazu výměr. V soupisu prací bude výměra 3 kusy.

85.

Znění žádosti o vysvětlení zadávací dokumentace

SO 102, pol 1 – k položce chybí odvoz a poplatek za uložení na skládce

1	113108405R00	Odstranění podkladů nebo krytů živičných, v ploše jednotlivě nad 50 m2, tloušťka vrstvy 50 mm	m2	1 469,00000		0,00
		frézování asf.ploch : 1469		1 469,00000		

Doplní zadavatel odvoz a skládkovné asfaltů do soupisu prací s výkazem výměr?

Vysvětlení zadávací dokumentace

Je řešeno v kapitole 2 přílohy „9 - Další technické požadavky Objednatele_FIN.docx“

86.

Znění žádosti o vysvětlení zadávací dokumentace

SO 102, pol. 1 – chybí laboratorní zkoušky na PAU

V soupisu prací s výkazem výměr je v SO 102 pol. 1

1	113108405R00	Odstranění podkladů nebo krytů živičných, v ploše jednotlivě nad 50 m2, tloušťka vrstvy 50 mm	m2	1469,00000		0,00
		frézování asf.ploch : 1469		1469,00000		

Uchazeči není s popisu jasné, zda se v odstraňovaných konstrukcích nenalézají zdraví ohrožující látky a zda zadavatel provedl v rámci přípravy laboratorní zkoušky na obsah PAU a dalších nebezpečných látek v asfaltu který se má frézovat.

Provedl zadavatel nezbytné zkoušky a poskytne jejich výsledky uchazečům?

Vysvětlení zadávací dokumentace

Zhotovitel ocení výkaz výměr. Komunikace Průmyslová, včetně areálových komunikací byly vybudovány přibližně v roce 2005 na „zelené louce“. Z uvedeného důvodu nepředpokládáme, že znovuzískaná směs vykazovaná v rámci SO 102 bude v kategorii ZAS-T3 nebo ZAS-T4.
Do výkazu výměr doplněna položka pro laboratorní zkoušky na PAU pro komunikace o celkovém rozsahu do 2.500 m2.

87.

Znění žádosti o vysvětlení zadávací dokumentace

SO 102, pol. 15 – zavádějící popis

15	348921121R00	Zdění plotových zídek z tvárnic betonových jakýchkoliv rozměrů	m3	8,10000		0,00
		pro popelnice a kontejnery na jakoukoliv cementovou maltu, bez spárování, z betonových ozdobných dutinových tvárnic (cementářských výrobků), včetně pomocného pracovního lešení o výšce podlahy do 1900 mm a pro zatížení do 1,5 kPa,				
		svahové tvárnice : 16,2*0,4*1,25		8,10000		

Svahové tvárnice se obvykle nelepí na maltu, ale pouze se ukládají jedna na druhou – nezdí se na maltu.

Požaduje zadavatel opravdu zdění tvárnic na maltu, nebo tento text upraví?

Vysvětlení zadávací dokumentace

Provedena revize výkazu výměr, bude použita položka pro tvárnice volně ukládané podle vzorového řezu. Platí PD.

88.

Znění žádosti o vysvětlení zadávací dokumentace

SO 102, pol. 30 – specifikace

30	59245268R	Dlažba betonová typ: obdélníkový; dl = 200 mm; š = 100 mm; tl = 60,0 mm; povrchová úprava: impregnace; provedení: **barevné**	m2	544,87000		0,00
		529		529,00000		
		Koeficient ztratné: 0,03		15,87000		

Dotaz: Může zadavatel specifikovat barvu?

Vysvětlení zadávací dokumentace

Barva pískově žlutá / okrová.

89.

Znění žádosti o vysvětlení zadávací dokumentace

SO 102, pol 40 a 41 – zmatená specifikace

40	552434106R	Poklop šachtový materiál: beton, litina; odvětrávací; rozměr otvoru: 600 mm; zatížení: B 125 průměr 80cm	kus	2,00000		0,00
41	552434108R	Poklop šachtový materiál: beton, litina; odvětrávací; rozměr otvoru: 600 mm; zatížení: D 400 průměr 80cm	kus	1,00000		0,00

Šachtové poklopy se standardně nevyrábí v průměru 80 cm a ve vzorových řezech je navíc nakreslený standardní poklop průměru 60 cm.

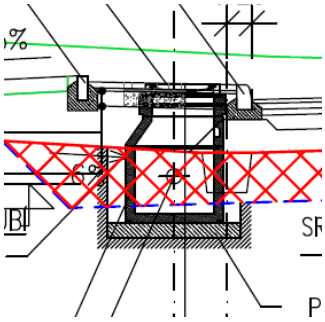

Opraví zadavatel specifikaci v soupisu prací s výkazem výměr?

Vysvětlení zadávací dokumentace

Provedena úprava popisu položky ve výkazu výměr. Uvádíme, že popis položky v soupisu prací bude opraven podle vzorového řezu.

90.	**Znění žádosti o vysvětlení zadávací dokumentace** **SO 102- štěrbinový žlab lemující CB kryt před SO 705** V Situaci je zeleně zakreslen další štěrbinový žlab oddělující plochu CB před objektem SO705 a manipulační asfaltovou plochu dvora (červené šipky). V soupisu prací s výkazem výměr je v pol. 36, 37, 38 jen středové odvodnění v délce 82 m (modrá šipka), navíc úplně jiného typu než ve vzorových řezech (viz dotaz č. 11 výše).

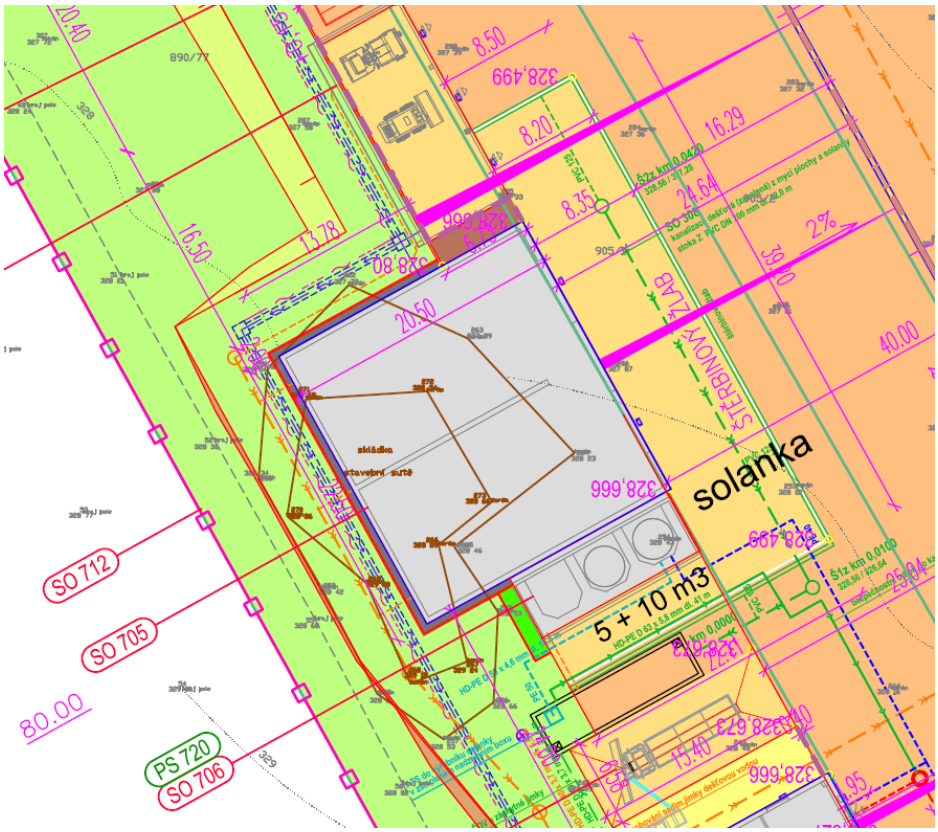

Uchazeč v soupisu prací s výkazem výměr tento štěrbinový žlab, respektive 3 žlaby o délkách 8,5 m, 39,2 m a 22,11 m včetně souvisejících prací nenalezl

Prověří zadavatel, zda byly někam do soupisu prací s výkazem výměr tyto žlaby započítány a případně je do soupisu doplní?

Vysvětlení zadávací dokumentace

Provedena revize výkazu výměr, bude dodán a osazen žlb žlab stejného typu jako v hlavní ploše SÚS, o celkové délce 75,9 metru, s doplněním položek pro související prvky a konstrukce.

91.

Znění žádosti o vysvětlení zadávací dokumentace

V objektu SO 308 jsou zmínky o ATS a sedimentační jímce. Ale v projektu není specifikace a položky nejsou ve výkazu výměr. Znamená to tedy, že je zhotovitel nebude dodávat? V dokumentu „Úvodní text do projektu“ není napsáno, že položky nejsou součástí dodávky zhotovitele.

Vysvětlení zadávací dokumentace

Dodávka a montáž sedimentační jímky v prostoru mezi SO 703 a plochou pro mytí vozidel je součástí výkazu PS 721 - Mytí vozidel a úprava zasolené vody. Zemní a ostatní práce jsou součástí SO 707, viz také „PS721 -02s- TECHNOLOGICKE SCHEMA MYTI.pdf“
ATS je uvedena v rozpočtu 308_1, položka 20, dále viz také výše uvedené schema.

92. **Znění žádosti o vysvětlení zadávací dokumentace**

	Skladba střechy - Dle výkresu *„S0705_107-Strecha"* je ve skladbě střechy „b" navržena separační vrstva (ref. výrobek - geotextilie netkaná Filtek 300). 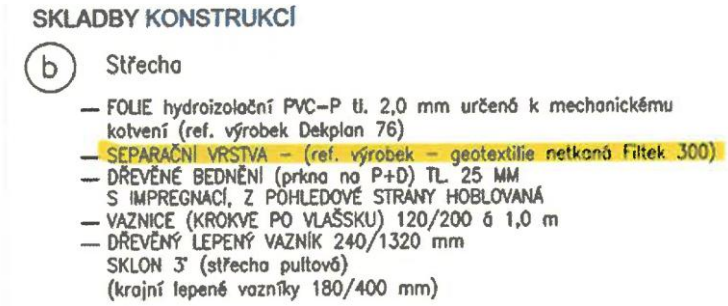 Ve výkazu výměr *„KSÚS Říčany - SO 705 až 712- slepý rozpočet- 705 1 Po!"* nenacházíme pro tento prvek odpovídající položku. Žádáme o kontrolu a revizi výkazu výměr.
	Vysvětlení zadávací dokumentace
	Vydána revize výkazu výměr. DO VV doplněna položka pro separační vrstvu.

93.	**Znění žádosti o vysvětlení zadávací dokumentace**
	Detail nadpraží - Dle výkresů *„S0701_130_Detaily"* a *„S0702_115_detaily"* je v detailu nadpraží navržena izolační PIR deska. Například u objektu SO 701: 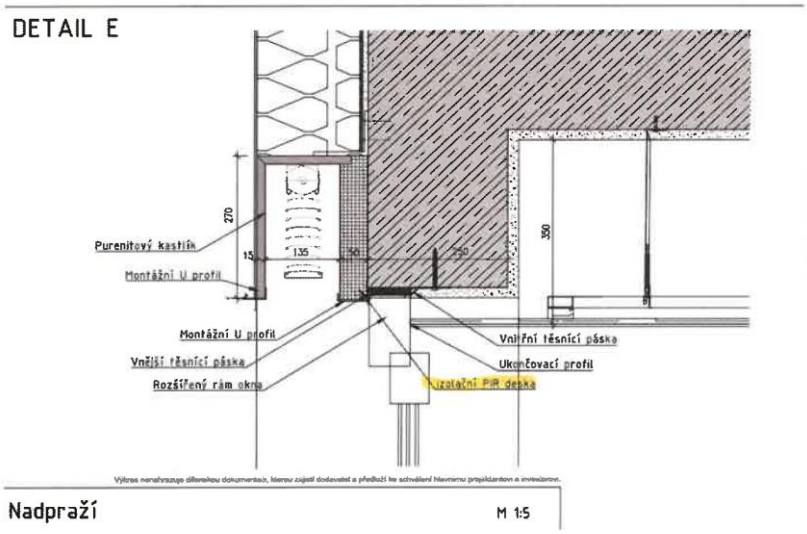 Ve výkazu výměr objektů SO 701 a SO 702 však pro tento prvek nenacházíme odpovídající položku. Žádáme o kontrolu a revizi výkazu výměr.
	Vysvětlení zadávací dokumentace
	PIR izolace je myšlena jako součást podomítkového boxu (purenit + PIR), box je součástí položek žaluzií, jak je uvedeno ve výkazu výměr, takto bude položka naceněna.

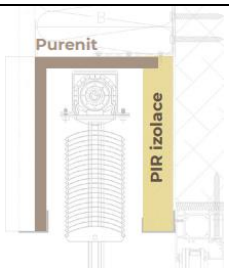

94.

Znění žádosti o vysvětlení zadávací dokumentace

Žádáme zadavatele o prověření zadání akustické clony.

Dle PD (zámečnické tabulky) se má jednat pouze o hliníkové lamely na nosné konstrukci bez dalších protihlukových úprav?

04/Z		cca 1400/1300 mm (velikost pole)	akustická clona (vodorovné hliníkové lamely v rámu) upevněné mezi sloupky v místě ocel. schodů bude provedeno otevírání akustické clony na panty v místě prostupu VZT potrubí clonou bude v cloně vyřešen výrobcem otvor	celkem plocha 25 m2	např. ALARIS VENTUS (výrobce: Herzen) barva: tmavě šedá střecha

Akustická studie:

Souhrn uvažovaných zdrojů hluku:

počet	zařízení označení	umístění zdroje hluku	účel zdroje hluku	L_{WA} (dB) DEN (6-22 hod)	L_{WA} (dB) NOC (22-6 hod)	Celkový útlum D (dB) (potrubím, tlumiči hluku, žaluziemi apod.)
1x	DUPLEX 4500	Střecha SO.701	VZT jednotka	dle TL	dle TL	-
1x	DUPLEX 2500	Střecha SO.701	VZT jednotka	dle TL	dle TL	-
1x	DUPLEX 2500	Střecha SO.702	VZT jednotka	dle TL	dle TL	-
2x	■	Střecha SO.703, SO.704	výfuk VZT	58,0	58,0	-
2x	⇦	Fasáda SO.703, SO.704	sání VZT	58,0	58,0	-
2x	■	Střecha SO.701	Kondenzační jednotka	70,0	70,0	-

Obrázek 23: Uvažované zdroje hluku ve výpočtu

Vysvětlení zadávací dokumentace

Ano, jedná se o hliníkové lamely na nosné konstrukci bez dalších protihlukových úprav. Dle vypracované hlukové studie jsou tímto řešením splněny všechny požadavky.

95. **Znění žádosti o vysvětlení zadávací dokumentace**

	„SO 708 Přístřešek pro nakladače a válec“ a „SO 709 Přístřešek pro dobíjení vozíků a pro válec“ – žádáme zadavatele o informaci, v kterých položkách VV mají být oceněny požadované ocelové konstrukce desky stropu (trapézový plech na ocelové vaznice). Ve VV nemůžeme nalézt příslušné položky.
	Vysvětlení zadávací dokumentace
	Situace je vysvětlena v dokumentu „ÚVODNÍ TEXT DO PROJEKTU KSÚS.pdf“, SO 708 a 709 nejsou součástí dodávky Zhotovitele.

96.	**Znění žádosti o vysvětlení zadávací dokumentace**
	Ve VV KSÚS Říčany - SO 703 - slepý rozpočet, v listu 703 1 Pol, je v položkách č.193. až č.196 požadováno dodání dlažby čedičové. V půdorysu je však pro uvažovanou místnost v tabulce uvedena podlaha keramická. Žádáme zadavatele o sjednocení informací a upřesnění jaký druh podlahy má být dodán.

Díl: 715		Izolace chemické		
193	715152001R00	Izolace stav.konstrukcí z obkladů,vyzdívek a přizd obkladů z plátků tloušťky 20 - 30 mm, stěn místností nebo soklů	m2	37,34500
		do tmelů včetně úpravy spár		
		Včetně pomocného lešení o výšce podlahy do 1900 mm a pro zatížení do 1,5 kPa.		
		m. 111 : (3,3+5,65)*2*2,15 -0,6*1,9		37,34500
194	715161001R00	Izolace stavebních konstrukcí z dlažeb do tmelů z plátků tloušťky 30 - 40 mm	m2	18,90000
		včetně úpravy spár		
		m. 111 : 18,57 +1,1*0,3		18,90000
195	63232130.AR	dlažba čedičová čtvercová; š = 250 mm; l = 250 mm; h = 30,0 mm; pro interiér; rub jemně rýhovaný, hrubě rýhovaný	m2	59,05725
		plátky odolné proti chemickým látkám		
		37,345+18,9		56,24500
		Koeficient prořez: 0,05		2,81225

111	ČOV - mytí vozidel	18,57	KERAMICKÁ DLAŽBA ODOLNÁ VŮČI CHEMICKÝM LÁTKÁM	c	Ker. obklad do výšky 2,15 m odolný vůči chem. látkám, malba	TRAPÉZOVÝ PLECH

	Vysvětlení zadávací dokumentace
	Vydána revize výkazu výměr, popis bude upraven na keramickou dlažbu formátu 300x300x8-9 mm, protiskluz R10 A, nasákavost E<0,5 % UGL, otěruvzdornost PEI 5

97.	**Znění žádosti o vysvětlení zadávací dokumentace**
	Ve VV KSÚS Říčany - SO 703 - slepý rozpočet, v listu 703 1 Pol, je v položkách č.193. až č.196 požadováno dodání chemicky odolné podlahy. Nikde však není specifikována spárovací hmota. Má být tedy spárovací hmota také chemicky odolná (např. nějaký epoxid)? Žádáme zadavatele o doplnění požadované specifikace pro spárovací hmotu.
	Vysvětlení zadávací dokumentace
	Bude použita epoxidová spárovací a lepící hmota určená ke spárování keramických dlaždic v systému výrobce dlažby.

98.	**Znění žádosti o vysvětlení zadávací dokumentace**
	Ve výkazu výměr je požadována listovní schránka o rozměrech 300x110x385 – schránka ležatá. Ale v tabulce prvků je uvedena schránka stojatá o jiných rozměrech. Žádáme zadavatele o informaci, jaká varianta je správná.

110	55348124.AR	schránka listovní ocel pozink; ležatá; š = 300 mm; h = 110,0 mm; hl 385 mm; vhoz vpředu; výběr vpředu	kus	2,00000		0,00
		viz tabulka zámečnických výrobků, výkres 111				

08 Z		250/305/15	Listovní schránka A4+, na stěnu objektu	2	Materiál nerez

Vysvětlení zadávací dokumentace

Platí výkaz výměr, je požadována schránka A4+, přibližné rozměry 300x110x385. Takto bude položka naceněna.

99.

Znění žádosti o vysvětlení zadávací dokumentace

Po konzultaci se sdružením výrobců, bychom rádi upozornili zadavatele na to, že hasící přístroj PG2L se v hasební schopnosti (55B, 34A) požadované a specifikované ve výkazu výměr nevyrábí. Žádáme zadavatele o kontrolu a opravu požadavku.

P.č.	Číslo položky	Název položky	MJ	Množství	Cena / MJ	OBJEKT
155	44984102R	přístoj hasicí práškový; PG2LE; třída hašení A,B,C; výtlačný prostředek dusík; náplň 2 kg; provozní schopnost od -20 do + 60°C	kus	6,00000	0,00	701 1 Pol
116	44984102R	přístoj hasicí práškový; PG2LE; třída hašení A,B,C; výtlačný prostředek dusík; náplň 2 kg; provozní schopnost od -20 do + 60°C	kus	1,00000	0,00	702 1 Pol
		hasicí schopnost 55B				702 1 Pol
117	44984102R	přístoj hasicí práškový; PG2LE; třída hašení A,B,C; výtlačný prostředek dusík; náplň 2 kg; provozní schopnost od -20 do + 60°C	kus	2,00000	0,00	702 1 Pol
		hasicí schopnost 34A				702 1 Pol
144	44984102R	přístoj hasicí práškový; PG2LE; třída hašení A,B,C; výtlačný prostředek dusík; náplň 2 kg; provozní schopnost od -20 do + 60°C	kus	3,00000	0,00	703 1 Pol
		hasicí schopnost 34A				703 1 Pol
		viz tabulka ostatních výrobků, výkres č.115				703 1 Pol
90	44984102R	přístoj hasicí práškový; PG2LE; třída hašení A,B,C; výtlačný prostředek dusík; náplň 2 kg; provozní schopnost od -20 do + 60°C	kus	3,00000	0,00	704 1 Pol
		hasicí schopnost 34A 6kg				704 1 Pol
53	44984102R	přístoj hasicí práškový; PG2LE; třída hašení A,B,C; výtlačný prostředek dusík; náplň 2 kg; provozní schopnost od -20 do + 60°C	kus	1,00000	0,00	705 1 Pol
		hasicí schopnost 34A				705 1 Pol

Vysvětlení zadávací dokumentace

Zadavatel na dotaz odpovídá vysvětlením k dotazu č. 107, který řeší shodnou problematiku.

98.

Znění žádosti o vysvětlení zadávací dokumentace

„PS721_Myti vozidel a úprava zasolené vody“ – v Technické zprávě na str. 9 je uvedeno mytí HDS tlakovou vodou. Ve VV ale mycí stroj uveden není.

Žádáme zadavatele o jednoznačné zadání.

Vysvětlení zadávací dokumentace

Na shodnou žádost o vysvětlení již Zadavatel odpověděl ve své reakci na dotaz č.16. Situace je vysvětlena v dokumentu „ÚVODNÍ TEXT DO PROJEKTU KSÚS.pdf“. Nebude součástí dodávky-viz také dotaz 73

99.

Znění žádosti o vysvětlení zadávací dokumentace

Žádáme zadavatele o prověření a případnou opravu položky žaluzií, rozměry uvedené ve VV neodpovídají projektu. Ve výkazu výměr je uvedena šířka 1100 mm, kdežto šířka okna ve výkresové části je 2070 mm.

KSÚS Říčany - SO 701 - slepý rozpočet – LIST 701 1 Pol

332	767611211p01	Žaluzie před okna AL 110/190cm vč. podomítkového, kastlíku a motoru	kus	1,00000

specifikace doplňků viz tabulka ostatních výrobků. výkres č.124

D15 : 1 1,00000

SO701_116_Pohled-vychodni
SO701_111-3.NP

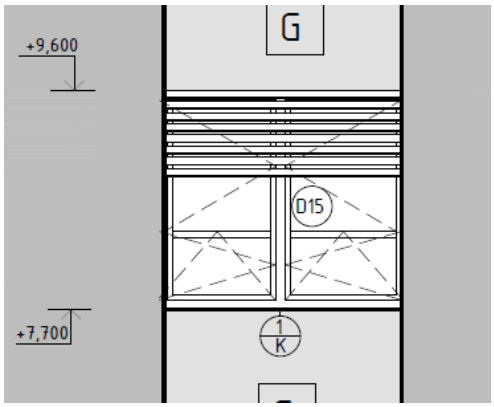

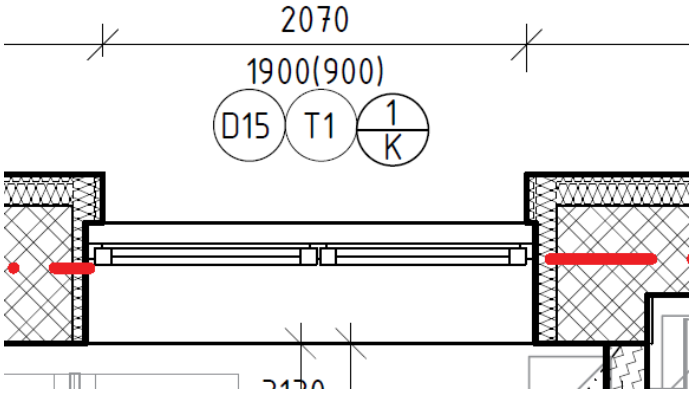

Vysvětlení zadávací dokumentace

Na shodnou žádost o vysvětlení již Zadavatel odpověděl ve své reakci na dotaz č. 55.

100.	**Znění žádosti o vysvětlení zadávací dokumentace** Žádáme zadavatele o vyjasnění konstrukce bezrámových prosklených příček (D01–D06) v objektu SO 701. V zadaném výkazu výměr je uvedena výška 3,1 m. V tabulkách výplní otvorů je konstrukce popsána jako bezrámová skleněná příčka s výškou 3,1 m. Součástí příčky je napojení na podhled ve výšce 2,6 m (v některých místech jsou podhledy v rozdílných výškách 2,6 m a 2,75 m – viz řez). Nad úrovní podhledu prochází příčkou VZT (D01, D04). Jedná se skutečně o bezrámovou prosklenou příčku po celé výšce? Jak bude řešen pohled na konstrukci příčky ze zasedací místnosti? Pokud se má jednat o dva typy konstrukcí – „zavěšená konstrukce rámová (prosklená/SKD)“ nad podhledem a „konstrukce bezrámová“ do výšky 2,6 m – žádáme o jejich rozdělení do samostatných položek ve výkazu výměr. Dále žádáme o doplnění výkresu detailu napojení podhledů na příčku v místech, kde jsou podhledy v rozdílných výškách.

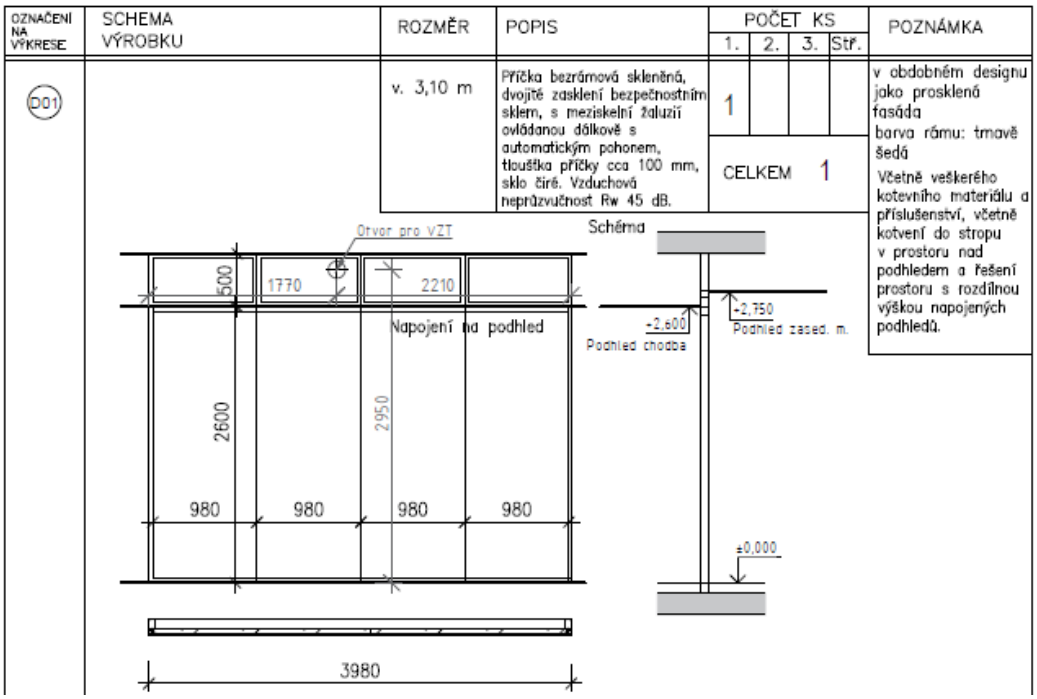

OZNAČENÍ NA VÝKRESE	SCHEMA VÝROBKU	ROZMĚR	POPIS	POČET KS 1.	2.	3.	Stř.	POZNÁMKA
D01		v. 3,10 m	Příčka bezrámová skleněná, dvojité zasklení bezpečnostním sklem, s meziskelní žaluzií ovládanou dálkově s automatickým pohonem, tloušťka příčky cca 100 mm, sklo čiré. Vzduchová neprůzvučnost Rw 45 dB.	1				v obdobném designu jako prosklená fasáda barva rámu: tmavě šedá Včetně veškerého kotevního materiálu a příslušenství, včetně kotvení do stropu v prostoru nad podhledem a řešení prostoru s rozdílnou výškou napojených podhledů.
				CELKEM 1				

Vysvětlení zadávací dokumentace

Příčky různých výrobců mají různá technická řešení a různé požadavky na kotvení, které má být součástí. Požadujeme proto, aby byla stěna včetně horní neprůhledné části oceněna jako celek v jedné položce. Detail bude řešen ve výrobní PD dle konkrétního zvoleného výrobku, řešení s rozdílnými výškami přilehlých podhledů je běžné, závisí na možnostech konkrétního výrobce.

101.

Znění žádosti o vysvětlení zadávací dokumentace

Žádáme zadavatele o prověření výkazu výměr s ohledem na tabulku výplní otvorů – pozice D06 – v tabulce je uvedena dvakrát, jednou pro prosklenou příčku a podruhé pro hliníkové okno. Domníváme se, že v zadaném výkazu výměr není vykázána položka pro montáž prosklené stěny D06.

1			43b : 1		1,00000
2	308	767711003R00	Montáž hliníkových oken a balkonových dveří s vypěněním	m	671,30000
3			Montáž hliníkových oken a dveří včetně dodávky a montáže PU pěny a spojovacích prostředků.		
4			Stěna vnitř. D01 : (4 +3,1) *2 *1		14,20000
5			Stěna vnitř. D02 : (2,75 +3,1) *2 *3		35,10000
6			Stěna vnitř. D03 : (4 +3,1) *2 *1		14,20000
7			Stěna vnitř. D04 : (4 +3,1) *2 *1		14,20000
8			Stěna vnitř. D05 : (5,2 +3,1) *2 *1		16,60000
9			Stěna vnitř. D05b : (2,9 +3,1) *2 *1		12,00000
0			Sestava oken D06 : (3,8 +1,9) *2 *24		273,60000
1			Okno D07 : (1,8 +1,9) *2 *3		22,20000
2			Okno D08 : (1,8 +0,8) *2 *6		31,20000
3			Okno D09 : (2 +0,8) *2 *3		16,80000
4			Okno D10 : (2,6 +1,9) *2 *11		99,00000

319	55389117s11	Sestava oken hliník 380/190cm trojsklo	kus	
		viz tabulka výplní otvorů, výkres č.120		
		sestava oken D6 : 24		
320	55389117s12	Sestava oken hliník 420/190cm trojsklo	kus	
		viz tabulka výplní otvorů, výkres č.120		
		sestava oken D17 : 2		
321	55389117s13	Stěna vnitř. hliník 275/310cm s dveřmi 2kř., EI30 DP3 bezpečnostní dvojsklo	kus	
		viz tabulka výplní otvorů, výkres č.120		
		stěna D02 : 3		
322	55389117s14	Stěna vnitř. hliník 290/310cm s dveřmi 1kř., bezpečnostní dvojsklo	kus	
		viz tabulka výplní otvorů, výkres č.120		
		stěna D06 : 1		

SO701_120_tab_vyplni_otvoru

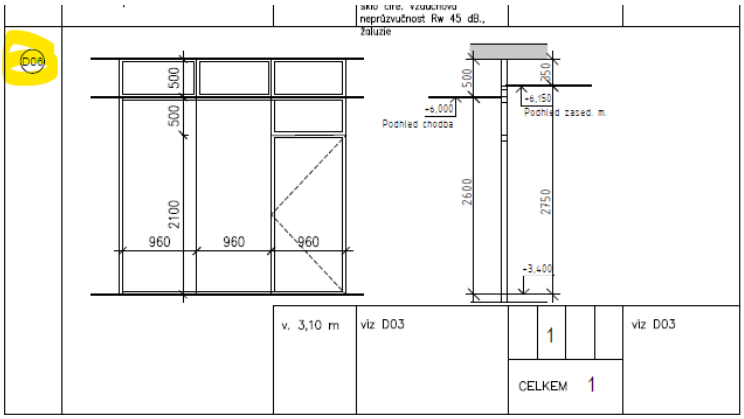

*** DESIGN AND ENGINEERING SERVICES PRAHA, tel/fax: 220 515 164, 220 515 172, E-mail: des@des.cz ***

DES Praha, s.r.o.	ČÍSLO KOPIE	ČÁST	ČÍS.PŘÍLOHY
SO 701 Budova krajského ředitelství SÚS **TABULKA VÝPLNÍ OTVORŮ**		D.1.1	120 /3

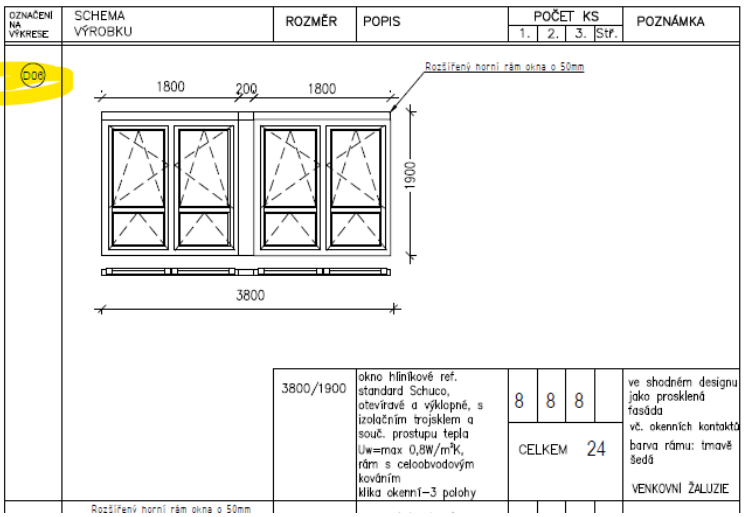

Vysvětlení zadávací dokumentace

	Vydána revize výkazu výměr s doplněním položky pro montáž interierové prosklené stěny D06.

102.

Znění žádosti o vysvětlení zadávací dokumentace

Žádáme zadavatele o kontrolu výkazu výměr. Domníváme se, že položka samozavírače pro dveře 10P v objektu SO704 je vykázána dvakrát.

142	766669117R00	Montáž dveřních křídel kompletizovaných dokování samozavírače na ocelovou zárubeň	kus	1,00000
		dveře vnitřní 10 : 1		1,00000
143	54917040R	zavírač dveří hydraulický hmotnost dveří 30 až 60 kg; š. dveří 900 mm; stříbrný	kus	1,00000
154	767641021R00	Montáž dveří vstupních hliníkových, , , , kotvení na turbošrouby s vypěněním	m	6,40000
		Montáž hliníkových dveří včetně dodávky a montáže PU pěny.		
		vstupní dveře D04 : 2* (1,05+2,15)		6,40000
155	553407131s1	Dveře ocelové vchodové 105x215 cm zateplené	kus	2,00000
		panikový zámek		
		viz tabulka výplní otvorů, výkres č.111		
		vstupní dveře D04 : 2		2,00000
156	767646510R00	Montáž dveří protipožárních uzávěrů, , jednokřídlových	kus	1,00000
		dveře vnitřní 10 : 1		1,00000
157	55345703R	Dveře kovové otočné; š = 900 mm; v = 1 970 mm; počet křídel: 1; struktura povrchu: oboustranně hladká; míra zasklení: plné křídlo; RC 4; požární odolnost: E, I, W; 30	kus	1,00000
		rozměr dveří 90/210cm		
		EI30 DP1 - C		
		viz tabulka výplní otvorů, výkres č.111		
158	767649191R00	Montáž dveří montáž doplňků dveří samozavírače hydraulického	kus	1,00000
		dveře D10 : 1		1,00000
159	54917015R	zavírač dveří hydraulický hmotnost dveří 20 až 38 kg; š. dveří 800 mm; zlatá bronz	kus	1,00000
160	767649198m01	Montáž doplňků dveří, klika a štítky	kus	3,00000
161	54914594R	kování stavební - prvek: kliky se štíty pro cylindrickou vložku; provedení Cr; pro dveře	kus	3,00000
162	767649198R00	Montáž dveřního zámku	kus	3,00000
		dveře D04 : 2		2,00000
		dveře D10 : 1		1,00000
163	54926001R	zámek zadlabací, bezpečnostní; vložkový; s převodem, s pojistkou; dvouzápadový; levopravý; hl = 80 mm; h = 170 mm; rozteč 90 mm	kus	3,00000
		dveře D04 : 2		2,00000
		dveře D10 : 1		1,00000

Vysvětlení zadávací dokumentace

Vydána revize výkazu výměr.

103.

Znění žádosti o vysvětlení zadávací dokumentace

Žádáme zadavatele o kontrolu VV. Pro dveře D04 je požadován panikový zámek, kdežto pro dveře D10 zámek zadlabací. Cenová hladina těchto dvou prvků se může výrazně lišit.

SO 704

162	767649198R00	Montáž dveřního zámku	kus	3,00000
		dveře D04 : 2		2,00000
		dveře D10 : 1		1,00000
163	54926001R	zámek zadlabací, bezpečnostní; vložkový; s převodem, s pojistkou; dvouzápadový; levopravý; hl = 80 mm; h = 170 mm; rozteč 90 mm	kus	3,00000
		dveře D04 : 2		2,00000
		dveře D10 : 1		1,00000

Vysvětlení zadávací dokumentace

Vydána revize výkazu výměr. Budou vytvořeny samostatné položky pro 2x panikový zámek u dveří D04, 1x zadlabávací u dveří D10.

104.

Znění žádosti o vysvětlení zadávací dokumentace

Podlahy - Dle výkresové dokumentace *„S0701_109-1.NP", „S0701_110-2.NP" a„S0701_111-3.NP"* jsou jako nášlapné vrstvy podlah uvedeny koberec, vinyl a epoxidové stěrky. Tyto položky však nejsou zahrnuty ve výkazu výměr *„KSÚS Říčany - SO 701 slepý rozpočet - 7011 Pol".* Žádáme proto o prověření a případnou revizi výkazu výměr.

Tabulka místností - 1NP

Číslo	Název	Plocha	Druh podlahy	Povrchy stěn	Povrch stropu
101	Spisovna	32,4 m²	Keramická dlažba + sokl	Otěruvzd. malba, bílá	Pevný SDK podhled
102	Servrovna	14,9 m²	Vinyl + sokl. lišta	Otěruvzd. malba, bílá	Omítka
103	Tech.-provozní úsek 2os.	33,4 m²	Vinyl + sokl. lišta	Otěruvzd. malba, bílá	Pevný SDK podhled
104	Odd vypořádání staveb 2os.	33,2 m²	Vinyl + sokl. lišta	Otěruvzd. malba, bílá	Pevný SDK podhled
105	RH RPBZ	14,9 m²	Keramická dlažba + sokl	Otěruvzd. malba, bílá	Omítka
106	Odpočinková zóna	32,3 m²	Koberec	Otěruvzd. malba, bílá	Pevný SDK podhled
107	Chodba	40,5 m²	Vinyl + sokl. lišta	Otěruvzd. malba, bílá	Kazetový podhled
108	Vstupní hala	37,6 m²	Keramická dlažba + sokl	Otěruvzd. malba, bílá	Kazetový podhled
109	Hovorna	10,7 m²	Keramická dlažba + sokl	Otěruvzd. malba, bílá	Kazetový podhled
110	Výtah	4,8 m²	-	Otěruvzd. malba, bílá	-
111	Strojovna VZT, TČ - výměník	14,5 m²	Epoxidační nátěr	Otěruvzd. malba, bílá	Omítka
112	Odd kontroly 3os.	30,5 m²	Koberec	Otěruvzd. malba, bílá	Pevný SDK podhled
113	Právní úsek 3os.	30,5 m²	Koberec	Otěruvzd. malba, bílá	Pevný SDK podhled
114	Právní úsek vedení	19,5 m²	Koberec	Otěruvzd. malba, bílá	Pevný SDK podhled
115	Veřejné zakázky vedení	17,8 m²	Koberec	Otěruvzd. malba, bílá	Pevný SDK podhled
116	Veřejné zakázky 3os.	30,3 m²	Koberec	Otěruvzd. malba, bílá	Pevný SDK podhled
117	Zasedací místnost	30,9 m²	Koberec	Otěruvzd. malba, bílá	Pevný SDK podhled
118	Čajová kuchyňka	11,7 m²	Vinyl + sokl. lišta	Otěruvzd. malba, bílá	Pevný SDK podhled
119	WC muži	9,9 m²	Keramická dlažba	Ker. obklad + malba	Pevný SDK podhled
120	WC invalida	5,3 m²	Keramická dlažba	Ker. obklad + malba	Pevný SDK podhled
121	WC ženy	10,0 m²	Keramická dlažba	Ker. obklad + malba	Pevný SDK podhled
122	Chodba	41,9 m²	Vinyl + sokl. lišta, koberec	Otěruvzd. malba, bílá	Kazetový podhled
		507,5 m²			
Celkový součet:		525,2 m²			

Vysvětlení zadávací dokumentace

Na shodnou žádost o vysvětlení již Zadavatel odpověděl ve své reakci na dotaz č. 42. *„Nášlapné vrstvy podlah v SO 701 a to konkrétně vinyl a koberce nejsou dodávkou Zhotovitele. Budou dodány samostatně v rámci mobiliáře, který bude vysoutěžen v samostatném řízení.“*

105.

Znění žádosti o vysvětlení zadávací dokumentace

ZPEVNĚNÉ PLOCHY

V objektu SO 102 je uvedena pol. č. 65, která není zakreslena ve výkresech ani v technické zprávě se o ní nic nepíše. Žádáme zadavatele o upřesnění, kde by se měly tato položky nacházet.

Vysvětlení zadávací dokumentace

Umístění závor je nejlépe patrné v dokumentaci SO 712 Oplocení areálu, příloha č. 104, případně SO 404, příloha č. 101.

106.

Znění žádosti o vysvětlení zadávací dokumentace

POVLAKOVÉ PODLAHY

1. V objektu SO 702 chybí položky k přípravě podkladu – příprava podkladu vyluxováním, penetrace podkladu, nivelační stěrka (do v. 3 mm) vč. následného

	zbroušení. Nelze tedy uvažovat o tom, že by se vinyl lepil přímo na potěry. 2. V objektu SO 702 u pol. č. 230 - dle doporučení by u vinylové podlahy měla stačit protiskluznost R10, protože protiskluznost R11 se používá ve mokrých provozech. Lze takto uvažovat? 3. V objektu SO 702 žádáme, aby pol. č. 234 „Přesun hmot“ byla rozpoložkována pro povlakové podlahy a čistící zóny.
	Vysvětlení zadávací dokumentace
	ad 1, provedena revize výkazu výměr s doplněním přípravy podkladu **ad 2,** zadavatel připouští u položky 230 VV SO 702 protiskluznost minimálně R10 **ad 3,** zhotovitel ocení dle výkazu výměr

107.	**Znění žádosti o vysvětlení zadávací dokumentace**
	PBŘ 1. V objektu SO 701 ve výkazu výměr u pol. č. 155 a 156 není uvedena hasicí schopnost, která je uvedena pouze v technické zprávě a domníváme se, že ve výkazu u pol. č. 155 je chybně uvedena gramáž HP – PD uvádí 6 kg a VV uvádí 2 kg. 2. V objektu SO 701 ve výkazu výměr pol. č. 157 „Zkoušky a revize revize požárního hasicího přístroje do 5 ks“ – pokud počítáme, že je v položce uvažováno se zkouškou a revizí pro každý HP zvlášť, měl by být nejspíše upraven popis položky na „Zkoušky a revize revize požárního hasicího přístroje“, aby to odpovídalo uvedenému množství. Pokud je v položce uvažováno se zkouškou a revizí pro 5 ks HP, mělo by být množství upraveno na 2 ks. Je toto uvažování platné i pro objekty SO 702 (pol. č. 118), SO 703 (pol. č. 146), SO 704 (pol. č. 91) a SO 705 (pol. č. 51)? 3. V objektu SO 702 ve VV u pol. č. 116 je uveden jiný popis položky, než je uveden v technické zprávě. 4. V objektu SO 702 ve VV u pol. č. 117 je uvedena chybná gramáž (v PD je 6 kg), protože u 2kg HP taková hasicí schopnost neexistuje. 5. V objektu SO 703 ve VV u pol. č. 144 je uvedena chybná gramáž (v PD je 6 kg), protože u 2kg HP taková hasicí schopnost neexistuje. 6. V objektu SO 704 ve VV u pol. č. 90 je chybně uveden popis položky v gramáži – popis položky a poznámka pod položkou si rozporují (v PD je uvedeno 6 kg). Zároveň, v jakém případě je uvažováno o 1 ks sněhového HP namísto 1 ks práškového HP? 7. V objektu SO 705 ve VV u pol. č. 53 je uvedena chybná gramáž (v PD je 6 kg), protože u 2kg HP taková hasicí schopnost neexistuje.
	Vysvětlení zadávací dokumentace
	ad 1, vydána revize výkazu výměr. Bude doplněna hasící schopnost a upravena m=6kg.

	ad 2, upraven výkaz výměr, jednotkové množství bude odpovídat počtu dodaných kusů PHP. **ad 3,** vydána revize výkazu výměr, u položky 116 bude změněna hmotnost na 6 kg **ad 4,** vydána revize výkazu výměr, u položky 117 bude změněna hmotnost na 6 kg ad 5, vydána revize výkazu výměr, u položky 144 bude změněna hmotnost na 6 kg **ad 6,** U položky č. 90 bude opraven výkaz výměr. Se sněhovými HP je uvažováno v servisní hale v počtu 2 ks, v blízkosti místa, kde se svařuje a u olejového hospodářství. **ad 7,** vydána revize výkazu výměr, u položky 117 bude změněna hmotnost na 6 kg dle PBŘ – PHP práškový s hasící schopností 34A, 183 B (6 kg)

108.	**Znění žádosti o vysvětlení zadávací dokumentace**
	VRATA V objektu SO 704 pol. s označením D05 „Vrata sekční zateplená průmyslová 740x450 mm, integrované dveře, elektropohon“ z hlediska velikosti nemohou vrata obsahovat dvířka – lámaly by se.
	Vysvětlení zadávací dokumentace
	vydána revize výkazu výměr. Vrata D05 budou dodána ve shodném provedení jako vrata D07, to znamená bez integrovaných dveří.

109.	**Znění žádosti o vysvětlení zadávací dokumentace**
	SANITÁRNÍ PŘÍČKY V objektu SO 701 u pol. č. 31 a 32 s označením 129-SOC a 130-SOC „Sanitární příčky“ jsou v rozporu veškeré půdorysy i výkaz – rozepsáno níže. V technické zprávě je odkazováno na půdorys č. 14, který neodpovídá půdorysům 1.NP-3.NP (v ASŘ je rozpoložení zakresleno správně, kóty však ne).

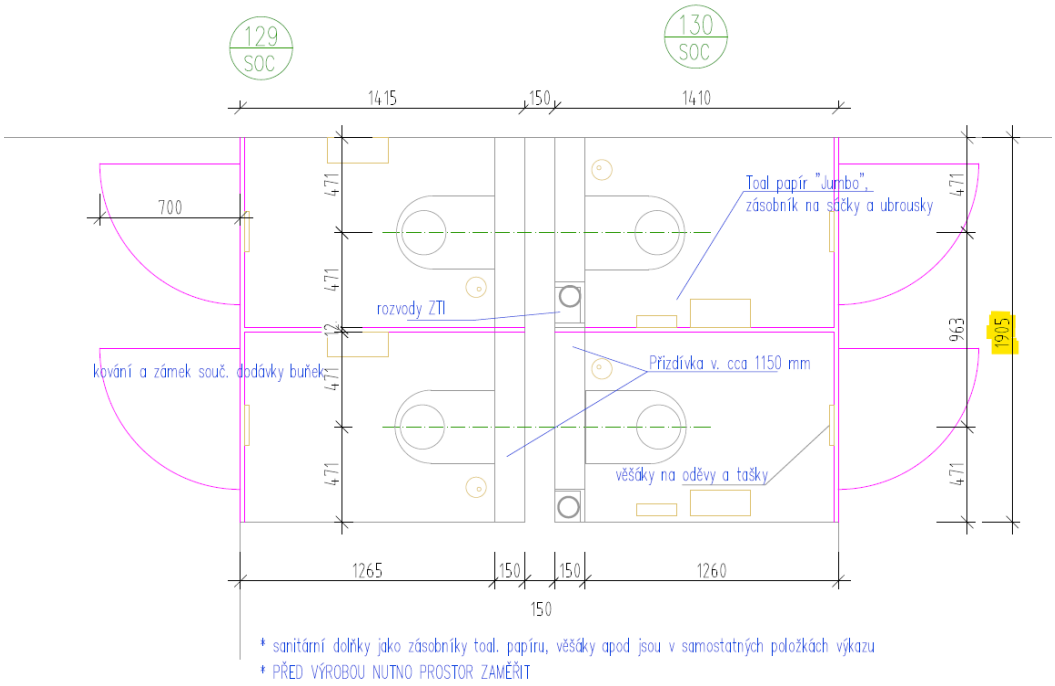

Výkres č. 14

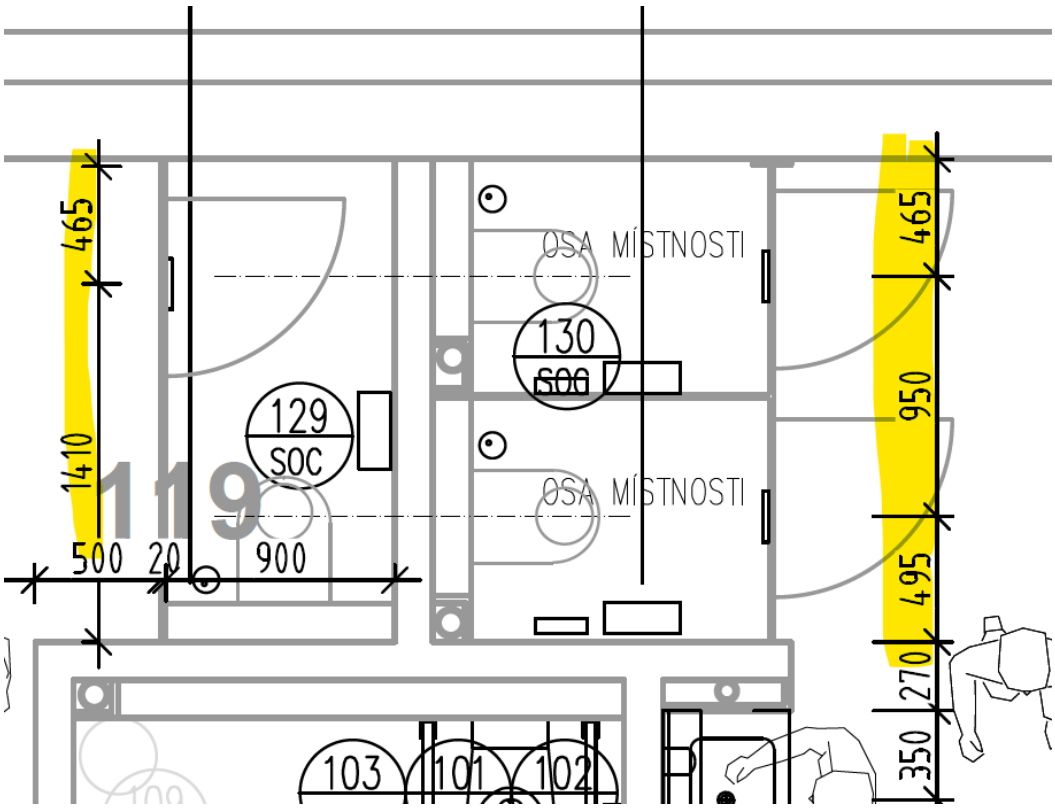

Výkres půdorysu 1.NP (MOB)

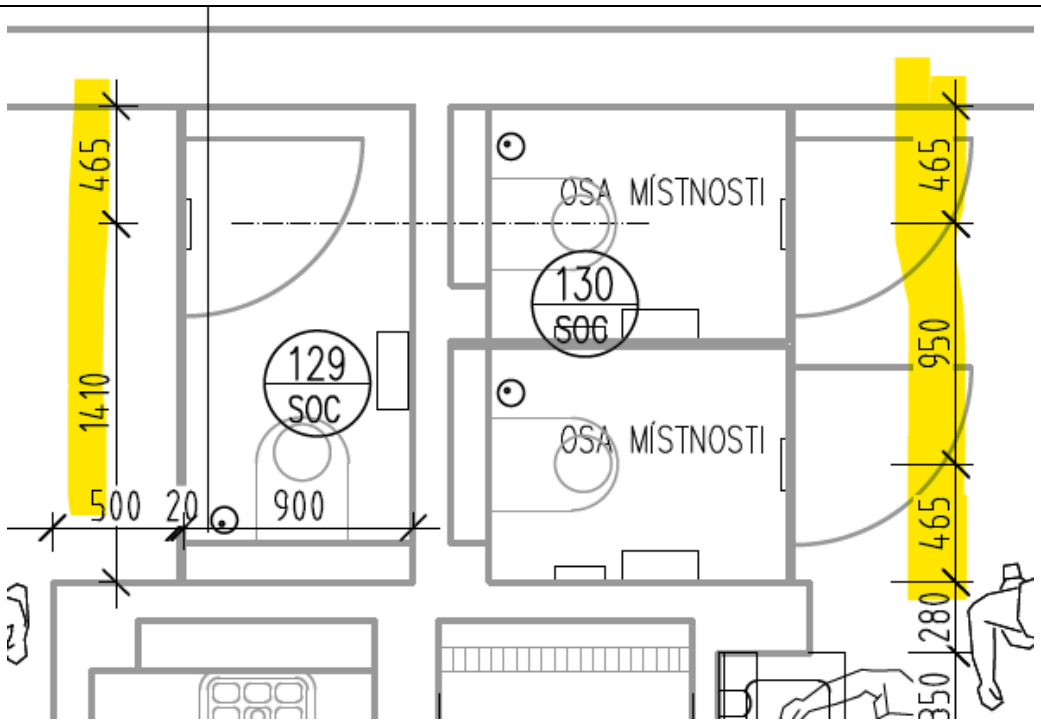

Výkres půdorysu 2.NP a 3.NP (MOB)

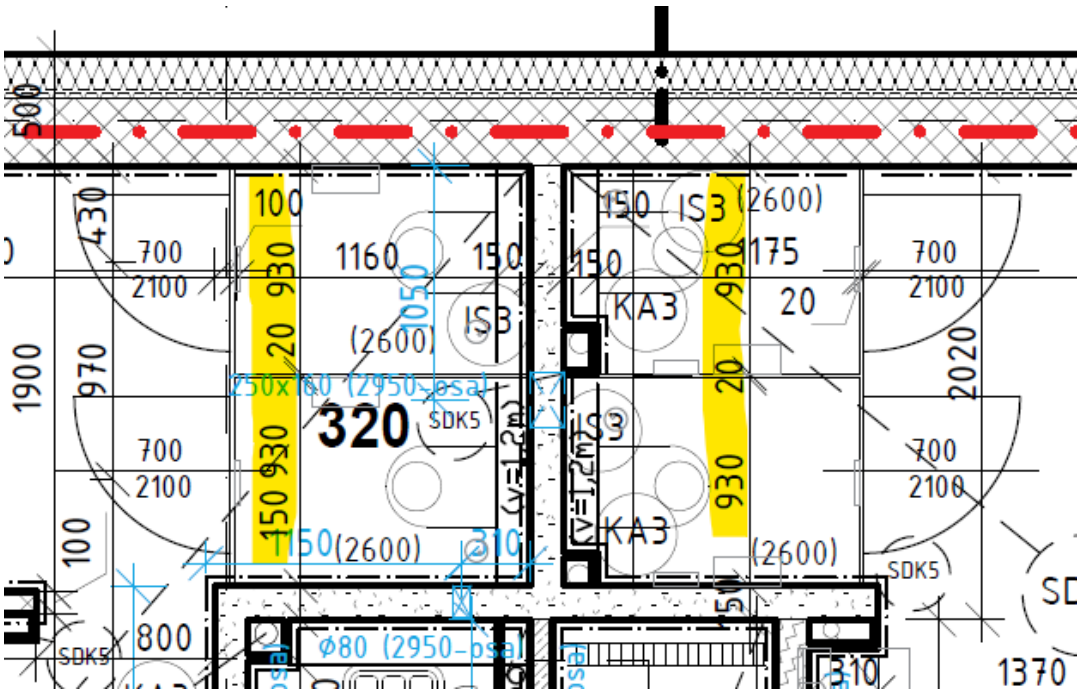

Výkres půdorysu 1.NP – 3.NP (ASŘ)

S ohledem na dotaz 1. konstatujeme, že jsou ve výkresech zaneseny různé délkové údaje u stejného rozměru. Žádáme zadavatele o upřesnění správnosti rozměrů a uspořádání příček.

2. V objektu SO 701 je ve výkresu mobiliáře ve 3.NP špatně zakreslena místnost č. 304 (viz níže). Tudíž je špatně zakreslena sprchová zástěna a vybavení WC

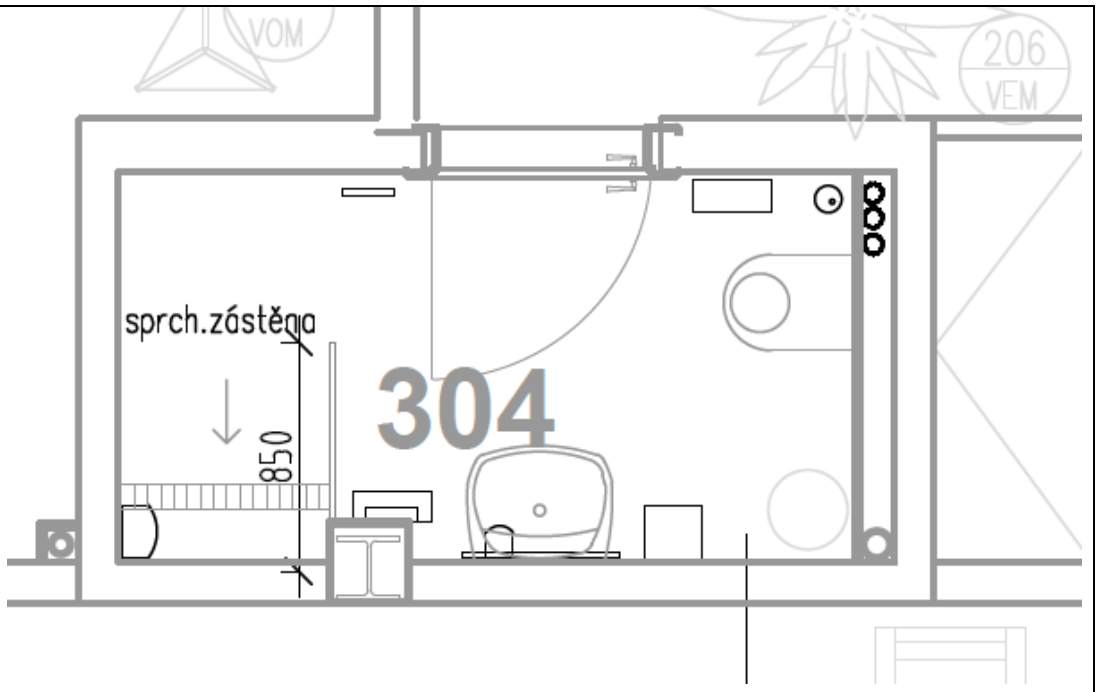

Výkres půdorysu 3.NP (MOB)

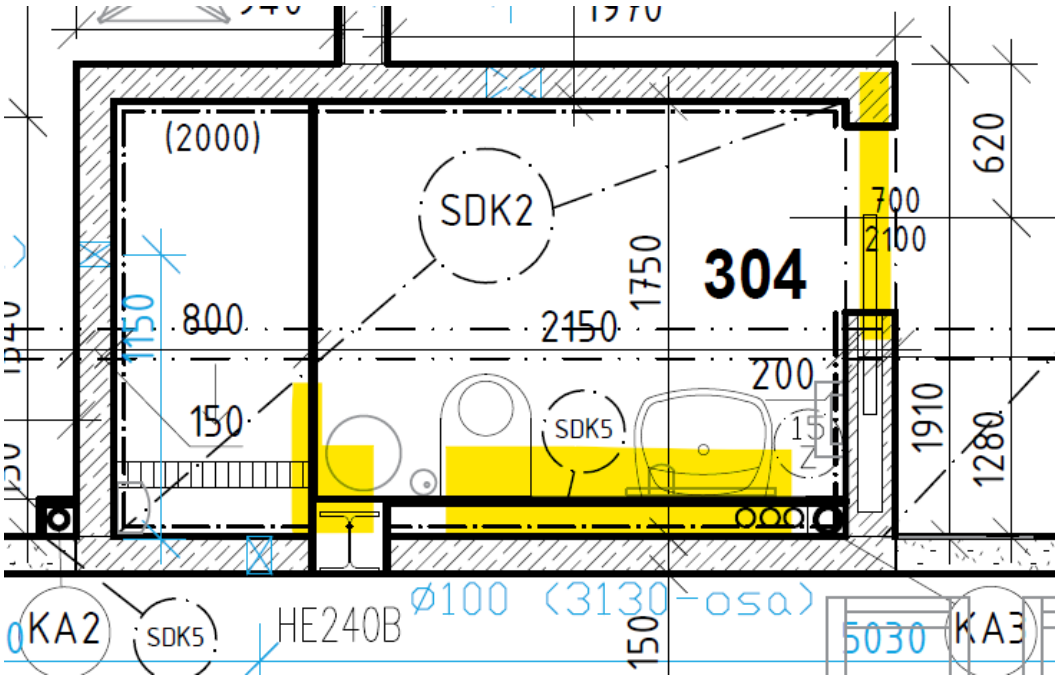

Výkres půdorysu 3.NP (ASŘ)

3. V objektu SO 701 v půdorysu ve 2.NP (místnost č. 204) a ve 3.NP (místnost č. 304) jsou uvedeny sprchové zástěny, které však nejsou obsaženy ve výkazu – jedná se o 2 ks.

4. V objektu SO 701 se domníváme, že jsou zakresleny 2 ks sanitárních příček v míst. 224 a vedle míst. 323 (2.NP a 3.NP), které nemají ve výkazu položky viz níže výstřižky. Pokud se nejedná o sanitární příčky, prosíme o označení a doplnění specifikace.

5. V objektu SO 701 u pol. č. 31 a 32 s označením 129-SOC a 130-SOC „Sanitární příčky“ je uvedeno, že se jedná o 6,7 m2, avšak v technické zprávě je uvedeno 8,6 m2.

6. V objektu SO 702 ve VV u pol. č. 9 „Pisoárová zástěna, 400 x 700 x 400 mm, viz specifikace v PD“ je uvedeno množství 1 ks, avšak projektová dokumentace uvádí 2 ks.

7. V objektu SO 702 ve VV u pol. č. 18 s označením 124-SOC „Sanitární příčka, 750 x 2000 mm, viz specifikace v PD“ není v projektové dokumentaci okótována sanitární příčka. Žádáme zadavatele o doplnění.

8. V objektu SO 702 ve VV u pol. č. 19 s označením 125-SOC „Interierová stěna v systému dělících stěn satinitárních buněk (paraván), 1750 x 2000 mm, viz, specifikace v PD“ jsou v rozporu rozměry příčky. V projektové dokumentaci ve výkresu je uvedena šířka 1250 mm, ve výkazu je uvedeno 1750x2000 mm a v technické zprávě je uveden rozměr 1750x2200 mm i 1750x2000 mm – co tedy mámě považovat za správný rozměr?

9. V objektu 702 se domníváme, že jsou zakresleny 3 ks sanitárních příček v míst. 107 a 115, které nemají ve výkazu položky viz níže výstřižky. Pokud se nejedná o sanitární příčky, prosíme o označení a doplnění specifikace.

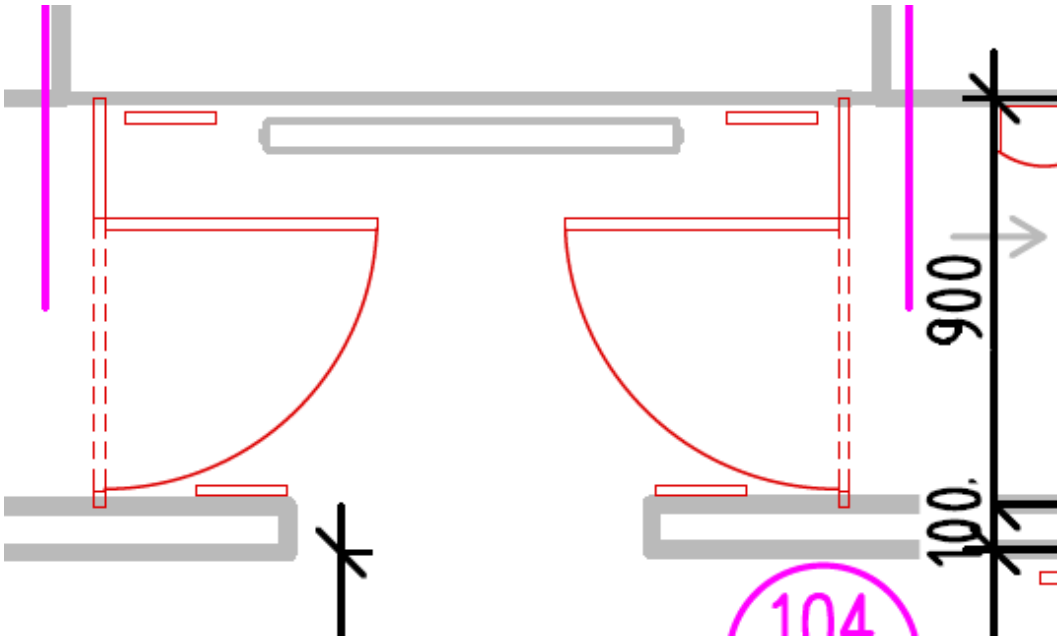

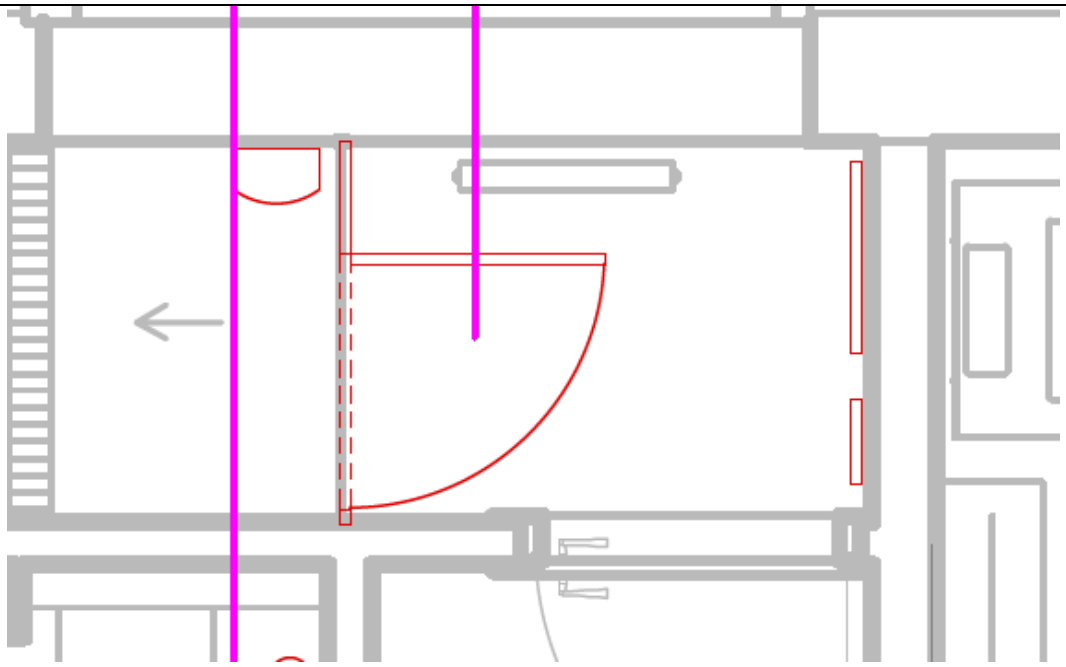

Vysvětlení zadávací dokumentace

ad 1,
vydána revize výkazu výměr. Naceněny budou dělící stěny v rozměrech dle přílohy č. 14, SO 701, část 1.5. Stěny budou od podlahy k pohledu ve výšce 2,6 metru. Plocha 1 ks „výrobku“ bude upravena na 17,2 m2.
ad 2,
Platí výkaz výměr, rozmístění mobiliáře nemá vliv na ocenění. Sprchová zástěna je dodávkou SO 701, část D.1.4.a Zdravotní instalace.
ad 3,
Na shodnou žádost o vysvětlení již Zadavatel odpověděl ve své reakci na dotaz č. 52. Platí výkaz výměr.
ad 4,
Platí výkaz výměr SO 701_8. Sprchové zástěny jsou dodávkou SO 701, část D.1.4.a Zdravotní instalace.
ad 5,
viz dotaz č. 109 (tento dotaz), ad 1,
ad 6,
provedena revize výkazu výměr. Správný počet položek je 2 ks.
ad 7,
rozměry jsou v PD uvedeny, jedná se o příčku v m.č. 105

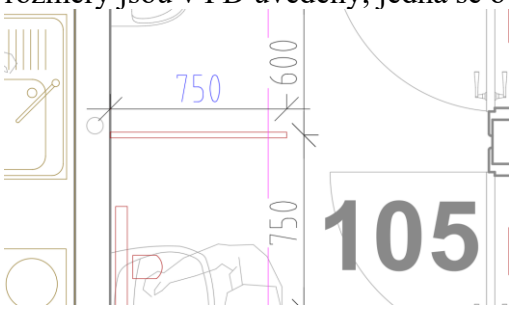

ad 8,
provedena revize výkazu výměr. Rozměr zástěny 125-SOC bude 1,25*2,0 metru,

	kotvení k podlaze a ke stropu (výška stropu 3,3 metru), včetně pomocné kotevní konstrukce ad 9, platí výkaz výměr SO 702_8. Sprchové zástěny jsou dodávkou SO 702, část D.1.4.a Zdravotní instalace.

110.	**Znění žádosti o vysvětlení zadávací dokumentace**
	Dovolujeme si Vás požádat o upřesnění technických podmínek týkajících se vodovodního přivaděče DN 500, který se nachází na pozemcích budoucího stavebního záměru. Konkrétně bychom se chtěli dotázat na hloubku uložení vodovodního přivaděče DN 500 (OC), případně na rozmezí hloubek, ve kterých je veden, pokud se hloubka v jednotlivých úsecích liší. Uvedená informace je pro nás důležitá z hlediska správného nacenění zemních prací s ohledem na zabezpečení vodovodního převaděče v době výstavby. 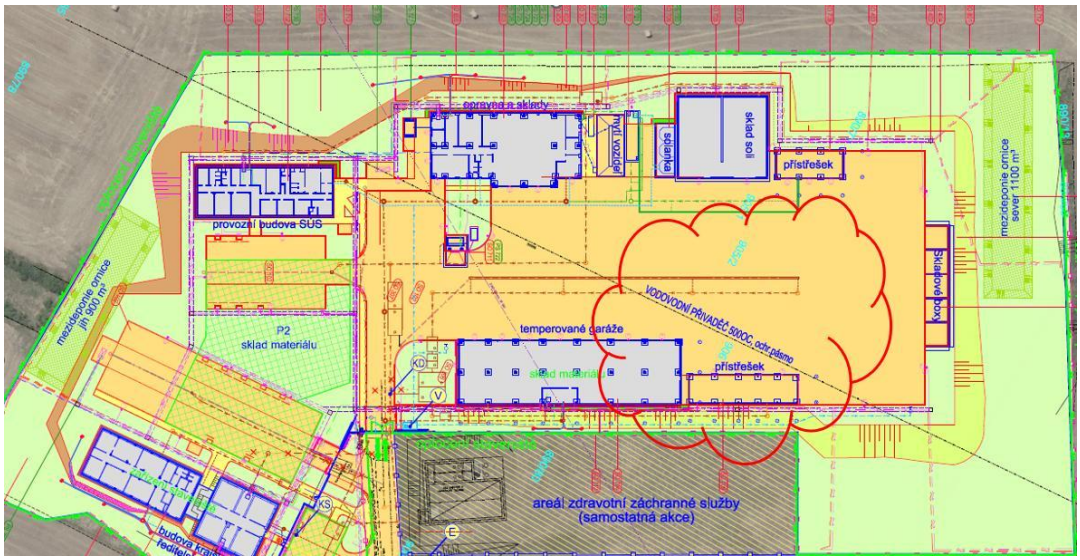
	Vysvětlení zadávací dokumentace
	Situace je popsána v technické zprávě SO 100 Příprava území. Přesné hloubky nejsou známy, v souladu s požadavky SO 100 a požadavky provozovatele - 1.SČV provede Zhotovitel sondy k ověření hloubky. Ve výkazu SO 100_1 je položka s předpokládaným rozsahem zřízení přejezdů IS.

	Znění žádosti o vysvětlení zadávací dokumentace
111.	V návaznosti na konzultace s dodavateli si dovolujeme požádat o posouzení stanovených tepelně technických parametrů výplní otvorů. Požadované hodnoty Ud ≤ 1,0 W/m²K u vstupních ocelových dveří (SO703-D06, D08 (Ud=0,8 W/m2K), SO704-D04 (Ud=1 W/m2K)) a Uw ≤ 0,8 W/m²K u otevíravých hliníkových oken odpovídají spíše pasivnímu standardu a v běžném provedení vedou k výraznému navýšení investičních nákladů. Standardně dostupné a technicky plně vyhovující systémy dosahují hodnot přibližně Ud = 1,4– 1,6 W/m²K u ocelových dveří a Uw = 0,9–1,1 W/m²K u

	hliníkových oken, přičemž rozdíl v celkové energetické bilanci objektu je zanedbatelný, na ceně prvků však nikoliv. Navrhujeme proto zvážit úpravu požadavků na Ud ≤ 1,6 W/m²K a Uw ≤ 1,1 W/m²K, což by umožnilo optimalizaci investičních nákladů bez negativního dopadu na funkčnost ani energetickou náročnost stavby.
	Vysvětlení zadávací dokumentace
	Na shodnou žádost o vysvětlení již Zadavatel odpověděl ve své reakci na dotaz č. 54.

112.	**Znění žádosti o vysvětlení zadávací dokumentace**
	Uchazeč žádá zadavatele o revizi dokumentace a potvrzení, že dveře D04 v SO 704 jsou správně navrženy a umožňují i kontrolu vstupu a pro panikový zámek s kováním klika-klika je navrženo dálkové uvolnění či zablokováním vnější kliky.
	Vysvětlení zadávací dokumentace
	Dveře D04 nebudou osazeny elektronickou kontrolou vstupu, ostatní požadavky zůstávají platné. V tomto smyslu ocení zhotovitel položku ve VV.

113.	**Znění žádosti o vysvětlení zadávací dokumentace**
	Žádáme o dovysvětlení zadávací dokumentace oddílu ***„3. ČASOVÝ PLÁN VÝSTAVBY –*** ***ČASOVÝ HARMONOGRAM-prioritizace: Zadavatel požaduje, aby zhotovitel při realizaci stavby přednostně realizoval stavební objekty: Kanalizace a vodovod, Administrativní budovu SO 701, Zpevněné plochy.“*** Domnívá se uchazeč správně, že zpevněnými plochami jsou myšleny plochy související s provozem a obslužností objektu SO 701. Jedná se tedy konkrétně o Průmyslovou ulici a parkovací stání před budovou SO701?
	Vysvětlení zadávací dokumentace
	Ano, zpevněné plochy zajišťující obslužnost SO 701, tak aby objekt SO 701 bylo možné plně užívat.

114.	**Znění žádosti o vysvětlení zadávací dokumentace**
	Žádáme zadavatele o doložení projektové dokumentace k objektu IO03-obnova vodovodního řadu, který je součástí výkazu výměr.
	Vysvětlení zadávací dokumentace
	Zhotovitel ocení předložený výkaz výměr. Jak je v souladu s dohodou s budoucím provozovatelem uvedeno v příloze „1_technicka zprava.pdf“: „Technický stav veřejného vodovodního řadu bude vyhodnocen v průběhu zemních prací. Pokud nebude shledán jako vyhovující, bude jeho výměna provedena souběžně se stavbou stok“.

Zadavatel jako přílohu k tomuto vysvětlení přikládá následující:

- **KSÚS Říčany - slepé rozpočty.zip**

V Říčanech dne 05. 03. 2026
Reg. č.: VZ-0509/00066001/2025
Č.j.: 996/25/KSUS/R-7
Vyřizuje: Bc. Lukáš Balog

Zadavatel mění předpokládanou hodnotu zakázky na 292.056.998,77 Kč bez DPH a maximální přípustnou cenu v nabídce na 265.506.362,52 Kč bez DPH.

Vzhledem k výše uvedenému mění Zadavatel lhůtu pro podání nabídek na 23.03.2026 v 9:00.

Zadavatel dále zpracovává další odpovědi na dotazy k zadávací dokumentaci, které zveřejnění následně.