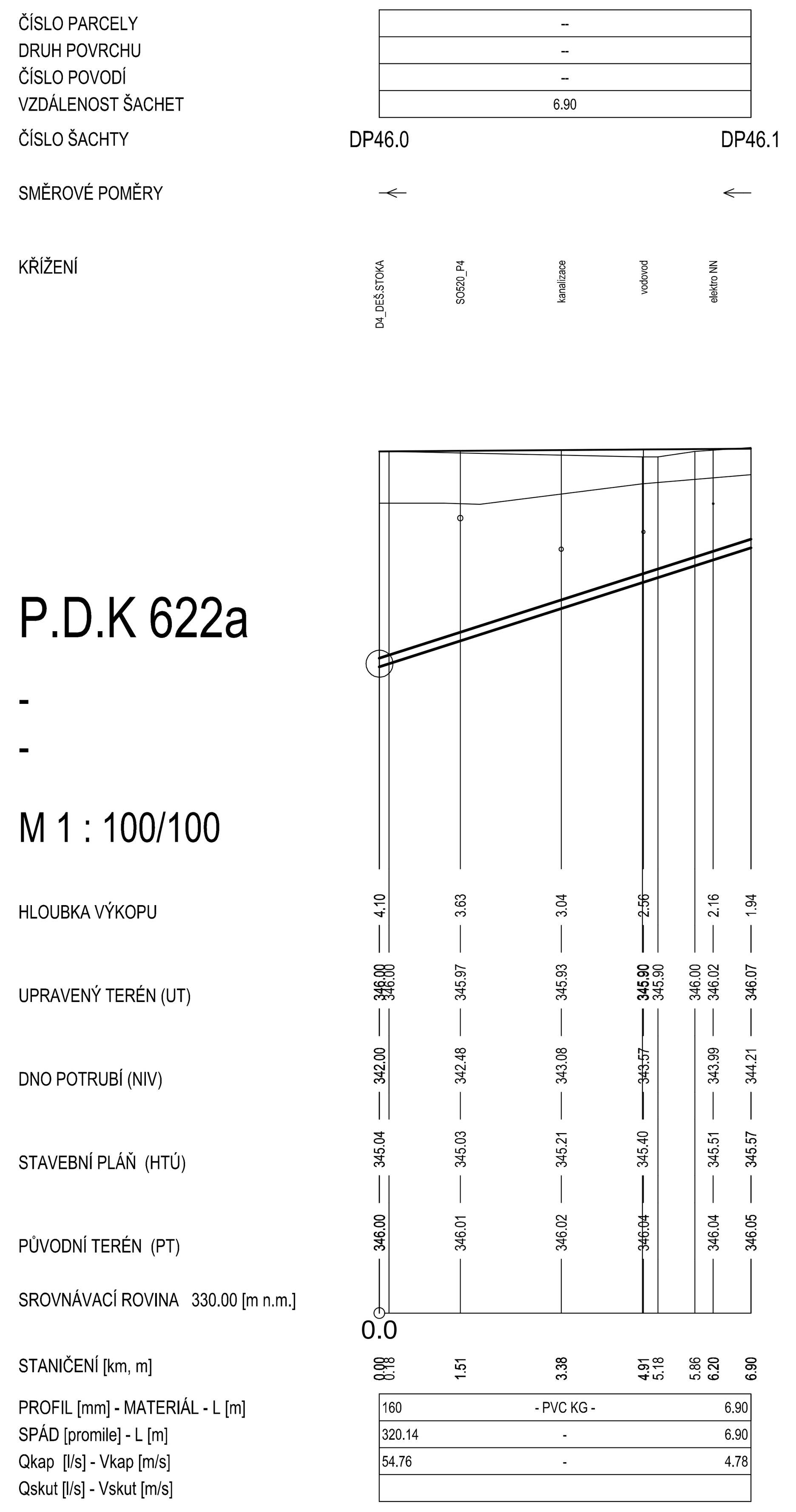

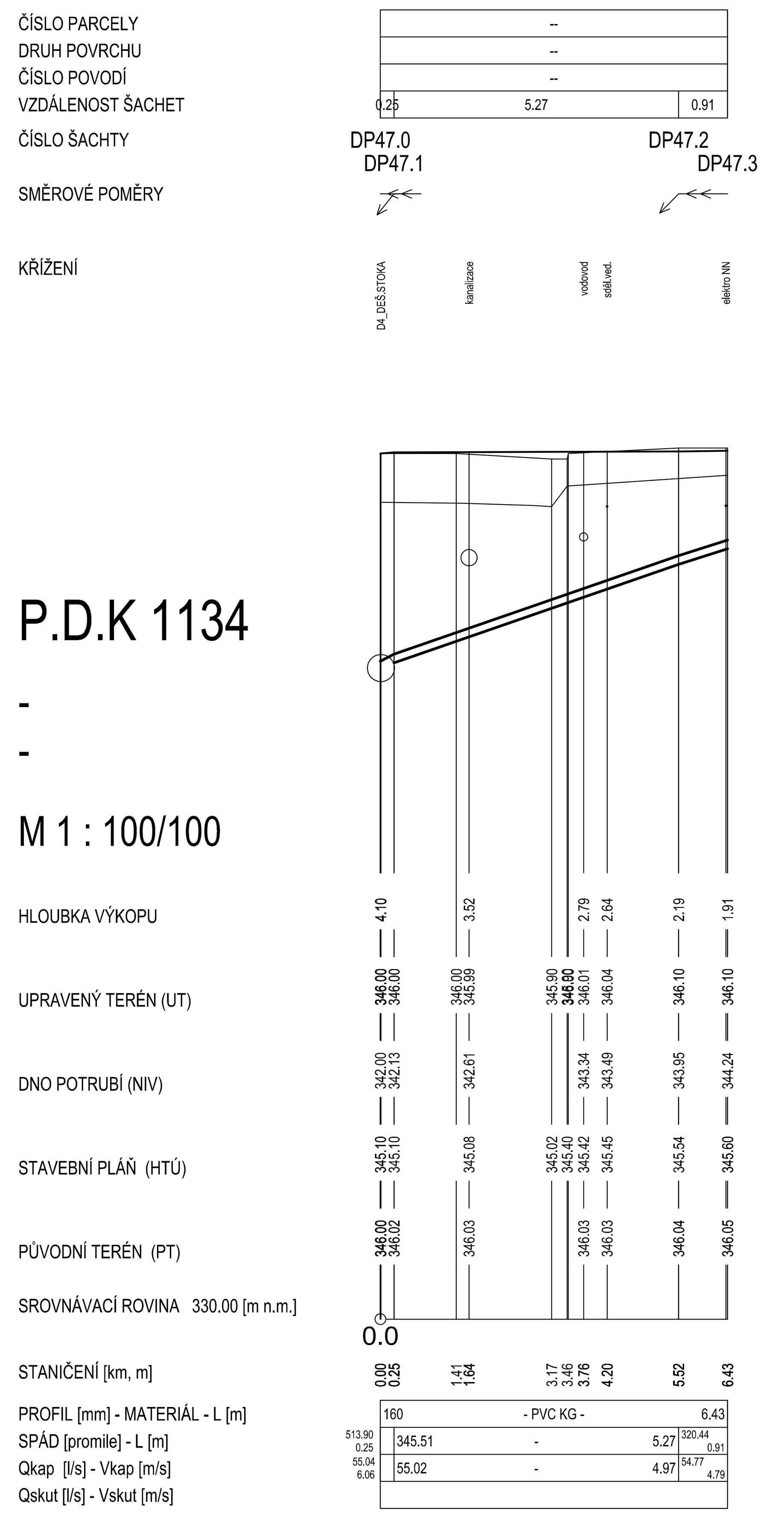

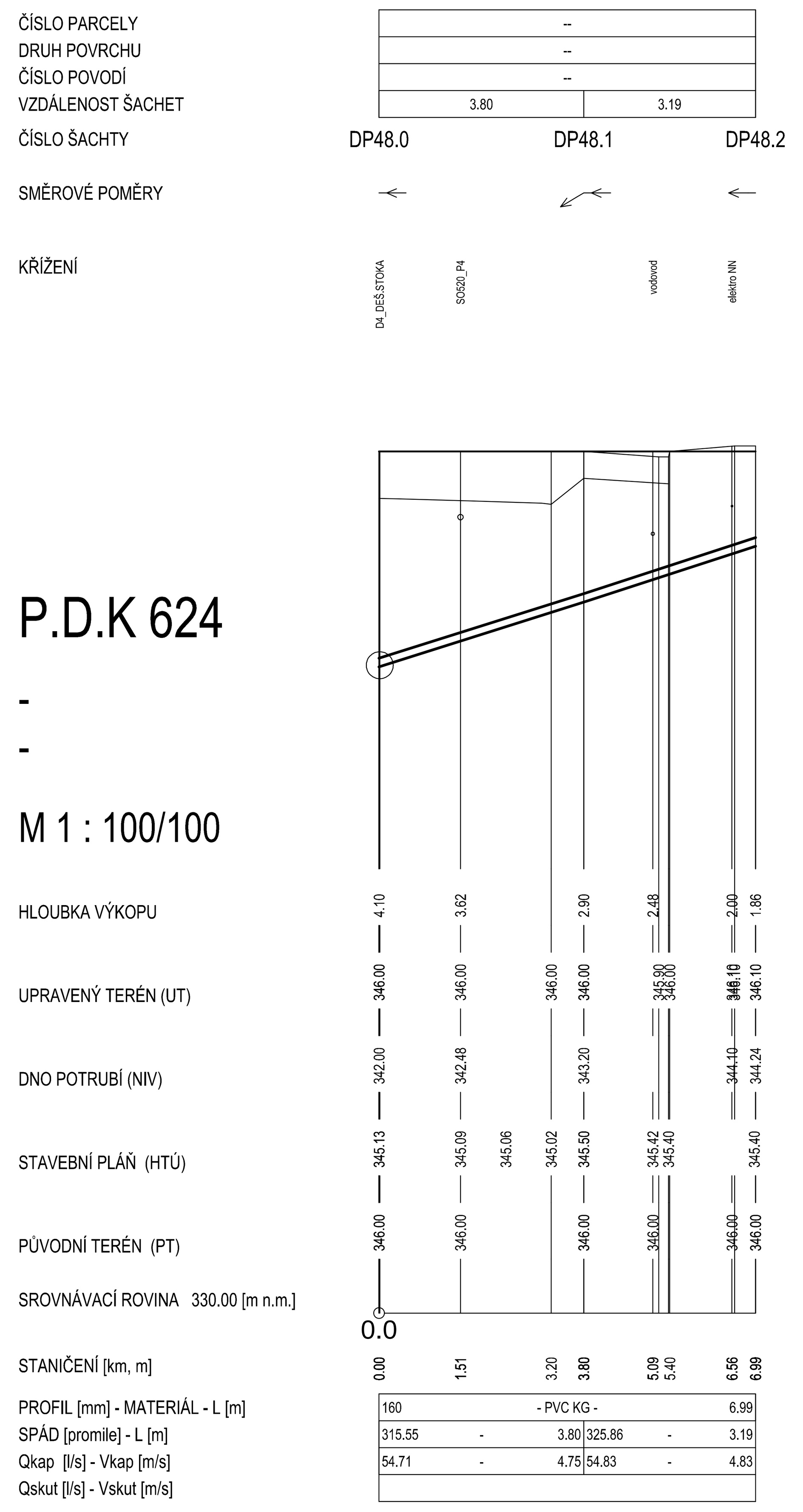

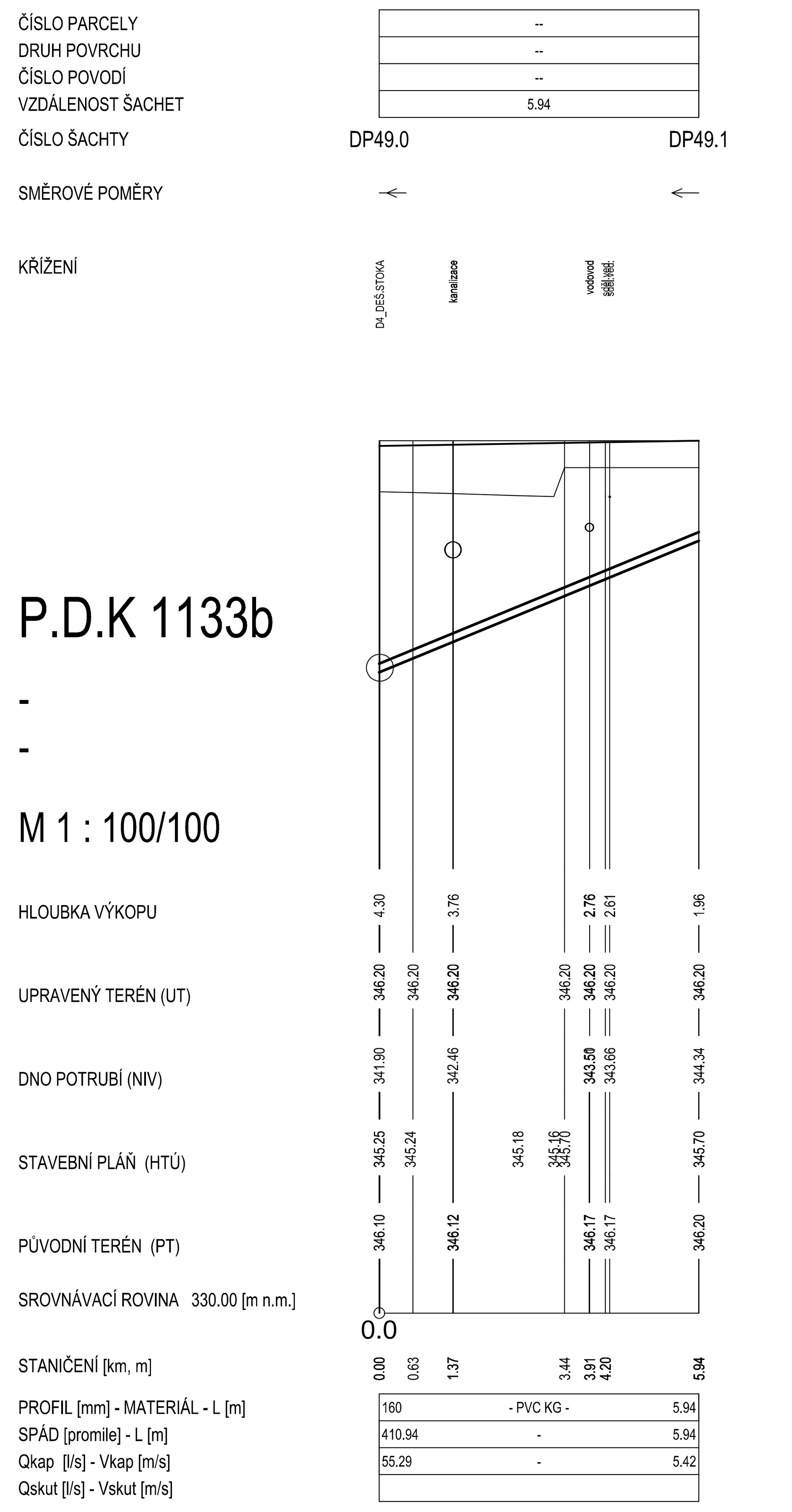

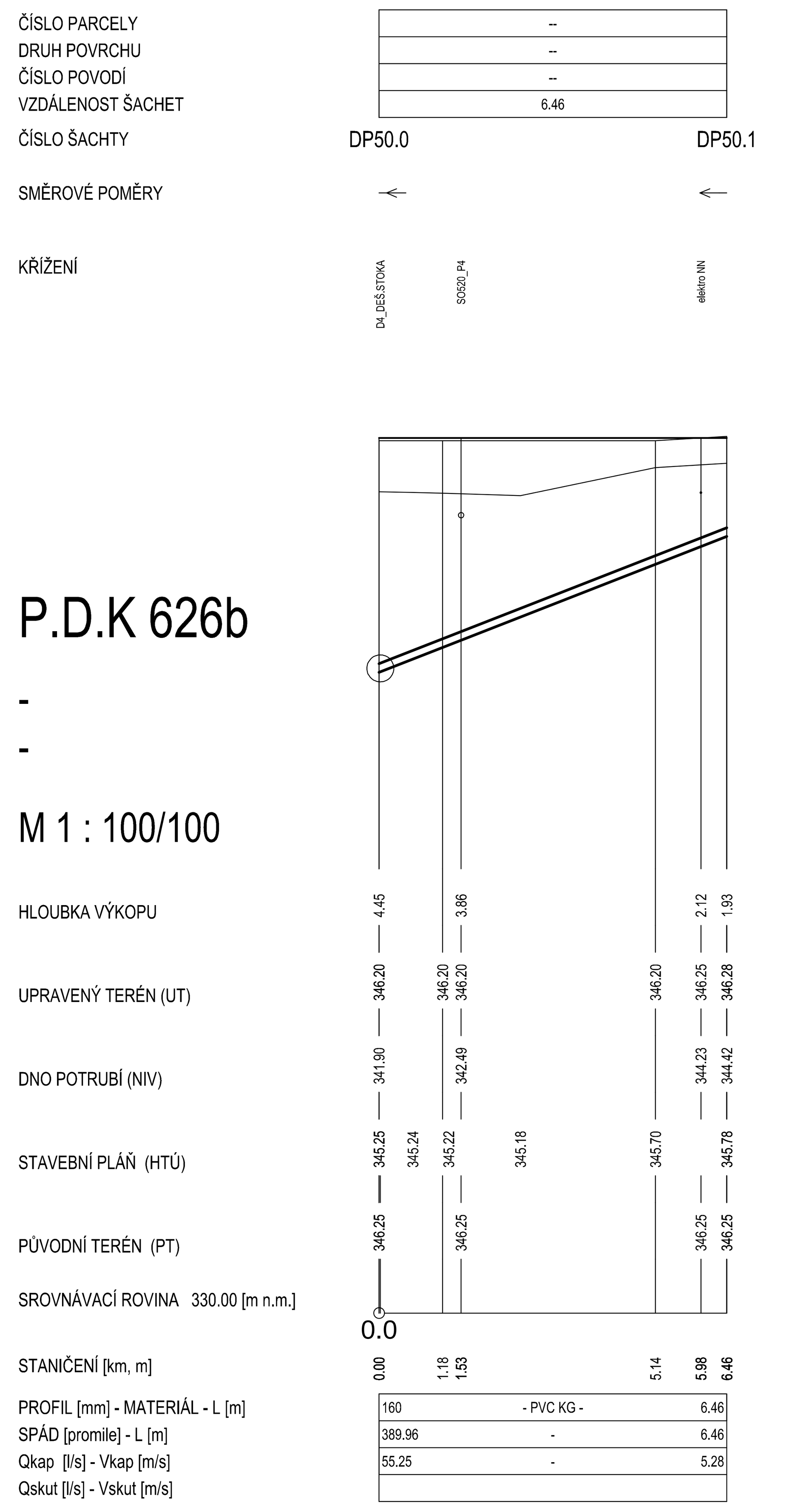

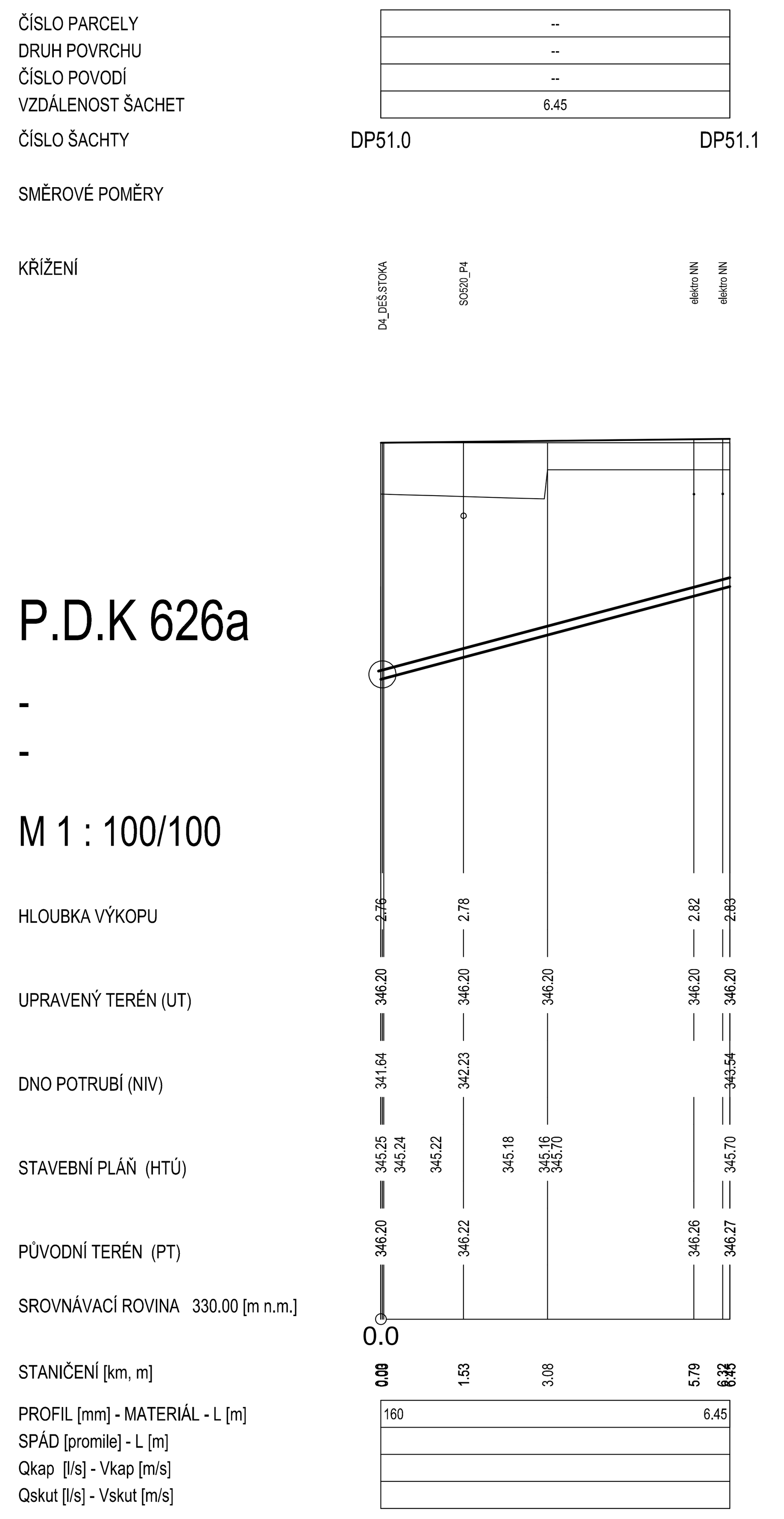

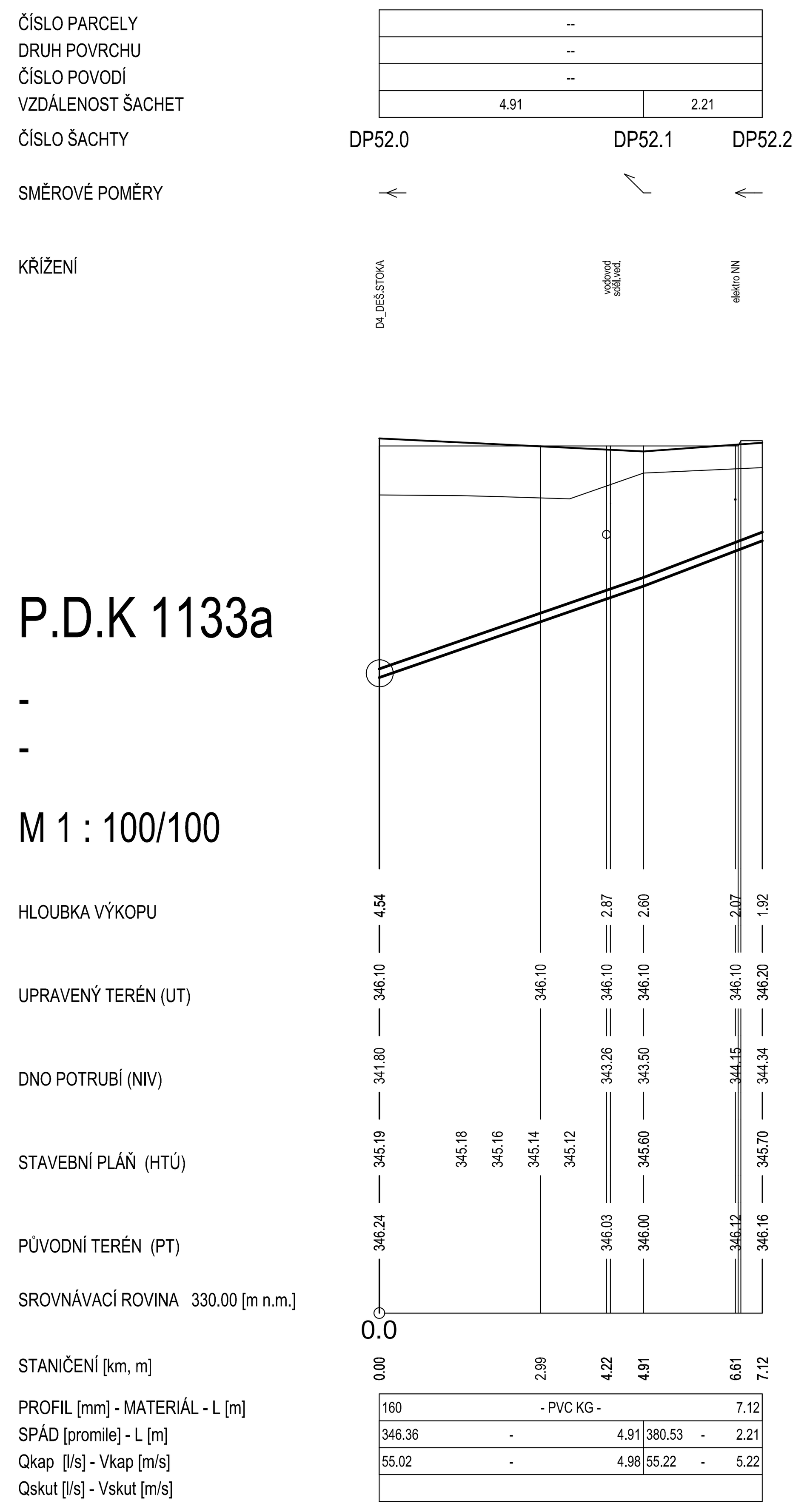

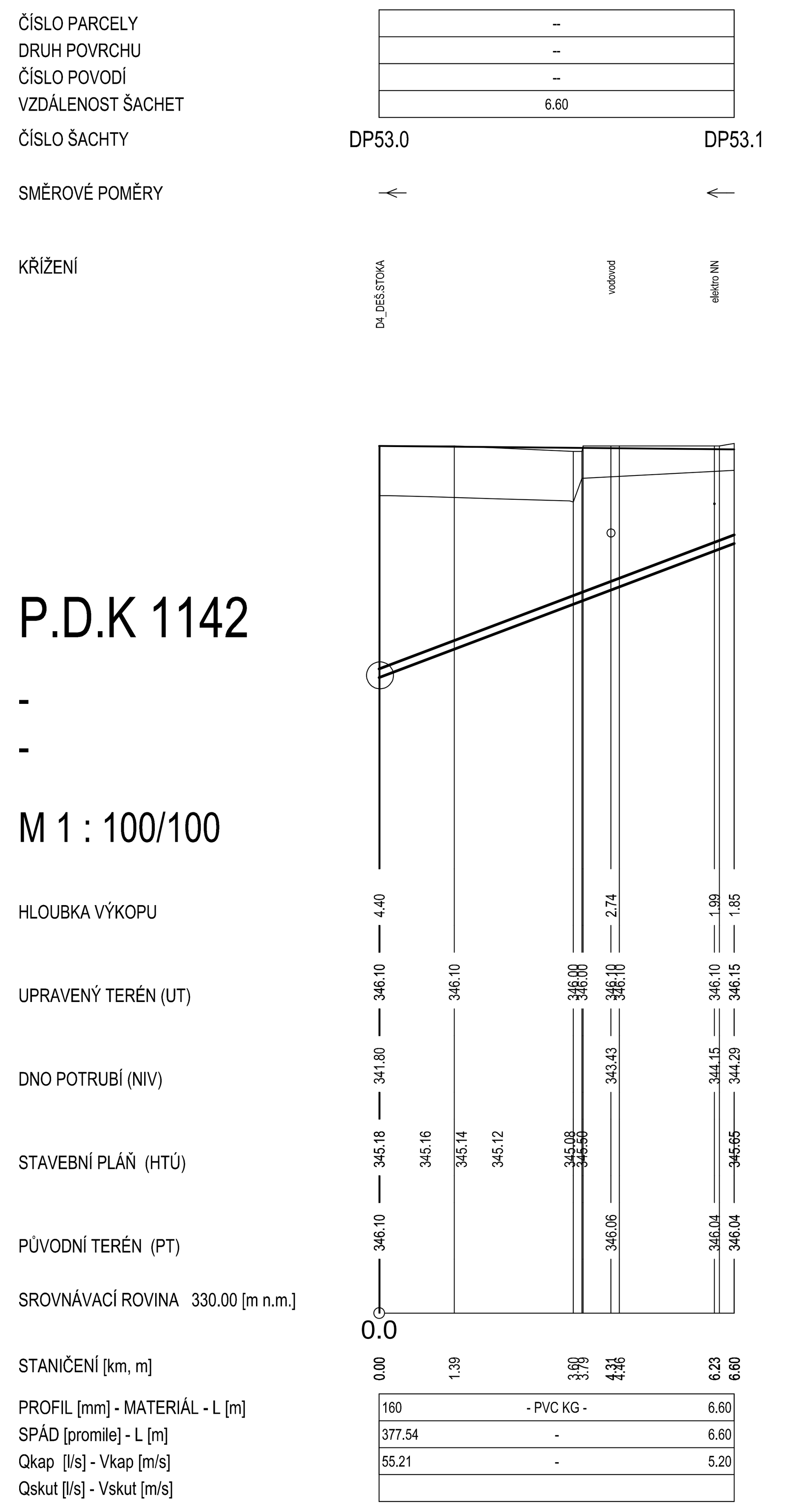

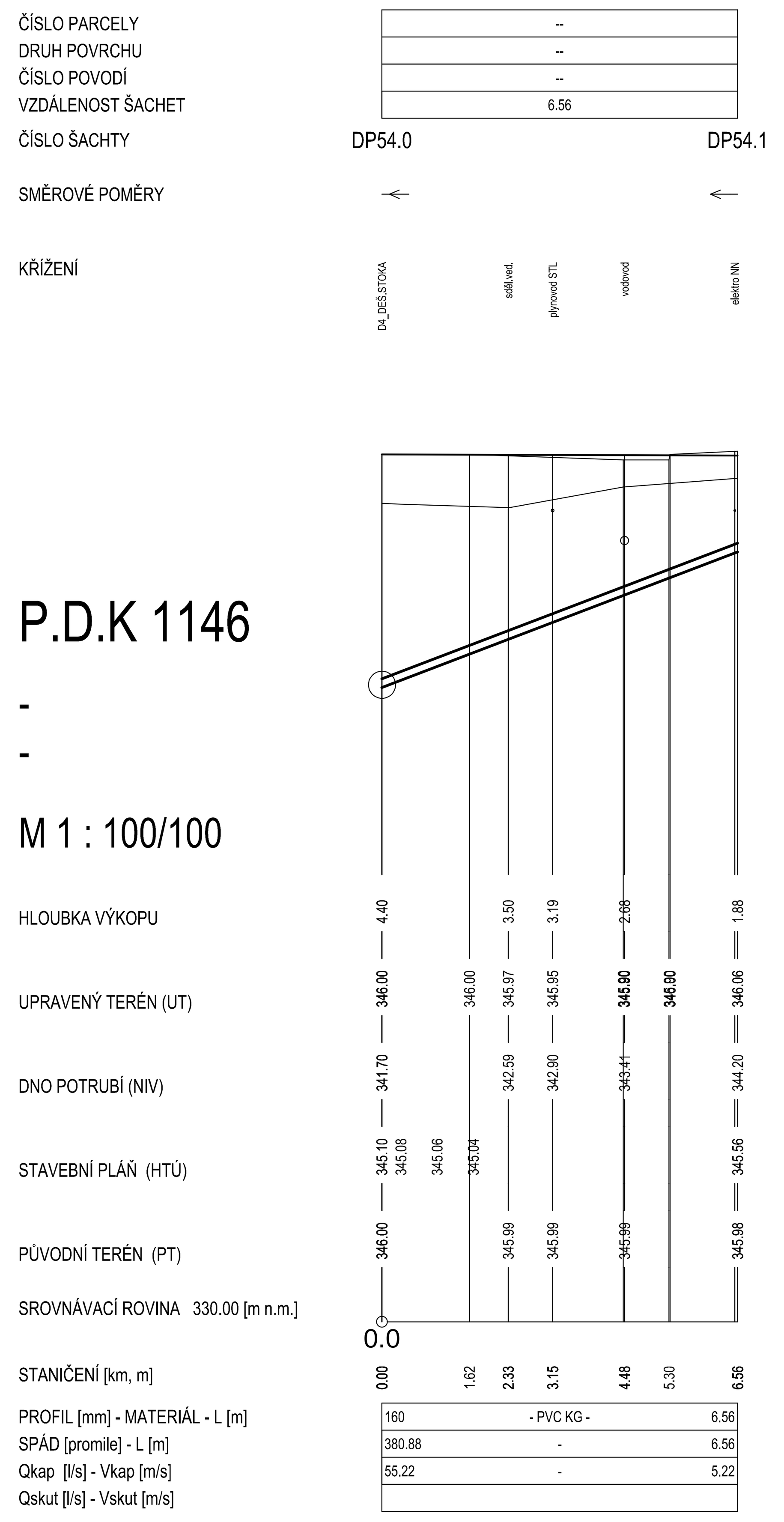

SO 301 - DEŠŤOVÁ KANALIZACE - ULICE KLADENSKÁ
SO 302 - DEŠŤOVÁ KANALIZACE - ULICE REVOLUČNÍ
SO 303 - DEŠŤOVÁ KANALIZACE - ULICE PALACKÉHO - NÁMĚSTÍ
SO 304 - DEŠŤOVÁ KANALIZACE - KŘIŽOVATKA U HŘBITOVA
SO 361 - RETENČNÍ NÁDRŽ 1
SO 362 - RETENČNÍ NÁDRŽ 2

Č.	Datum	Popis	Vypracoval	Schválil
REVIZE				

Souřadnicový systém S-JTSK, Výškový systém Bpv

Objednatel:

KRAJSKÁ SPRÁVA A ÚDRŽBA SILNIC STŘEDOČESKÉHO KRAJE
ZBOROVSKÁ 81/11, 150 21 PRAHA 5 - SMÍCHOV

Zhotovitel:

Společnost BIM SAS4S
Vedoucí společník
SAGASTA s.r.o.
Novodvorská 1010/14
142 00 Praha 4 Lhotka

Navrhl/vypracoval: Ing. Vladislav Chalupa	Zodpovědný projektant: Ing. Jan Šetelík	Subdodavatel: ŠETELÍK OLIVA s.r.o. HELENY MALÍŘOVÉ 11 169 00 PRAHA 6	Zpracovatel: 4roads s.r.o. Slunná 541/27 162 00 Praha 6 IČ: 06327354
Technická kontrola: Ing. Robert Oliva	Hlavní inženýr projektu: Ing. Karel Fazekas, Ph.D.		

Kraj:	Středočeský	Čís.sm.obj.:	S-3681/00066001/2020
Katastrální území:	Buštěhrad	Čís.akce:	20074
Stavba:	**III/00715, III/00718, III/00719 Buštěhrad, průtah - PD**	Datum:	02/2024
		Formát:	8 x A4
		Měřítko:	1 : 100/100
Část:	D.1.3.1 - VODOHOSPODÁŘSKÉ OBJEKTY	Stupeň: PDPS	Číslo kopie:
Objekt:	SO 301, SO 302, SO 303, SO 304, SO 361, SO 362	Číslo přílohy: D.1.3.1.18	
Příloha:	PODÉLNÉ PROFILY PŘÍP. KAN. - STOKA D4 ČÁST f		