VZOROVÉ PŘÍČNÉ ŘEZY
M 1:50

SO 121 - ul. Oty Pavla
Dlážděná vozovka podél opěrné zdi

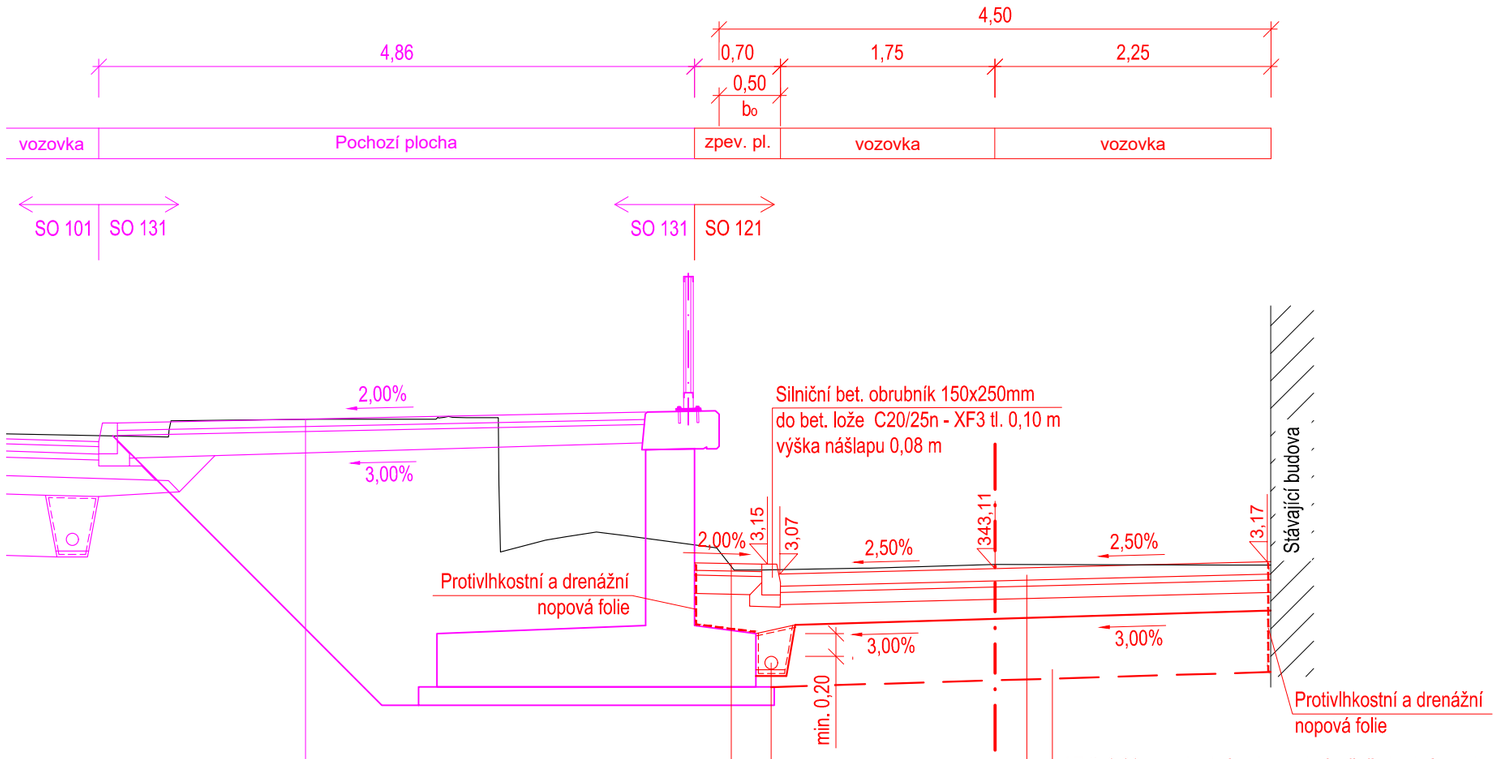

AZ tl. 0,30 m z vhodné nebo podmínečně vhodné zeminy
případně upravavené hydraulickým pojivem dle ČSN 736133

Podélná drenáž HDPE DN 110, SN 8
- perforace trubek ze 2/3 obvodu
- obsyp kamenivem fr. 8/32
- propustnost po zhutnění k = $1x10^{-4}$ m/s
- štěrkopískové lože fr. 0/22 tl. 100mm
- filtrační geotextílie CBR > 2 kN
- propustnost k ≥ $10x10^{-4}$ m/s

Konstrukce dlážděné ulice

Kamenná dlažba (výzisk)	DL		100 mm	ČSN 73 6131
Ložní vrstva	L		50 mm	ČSN 73 61311
Štěrkoď	$ŠD_b$	0/32 Gf	100 mm	ČSN EN 13285, ČSN 73 6126-1
Štěrkoď	$ŠD_b$	0/32 Gf	min. 150 mm	ČSN EN 13285, ČSN 73 6126-1
Celkem min. tloušťka			min. 400 mm	

Na zemní pláni musí být dosaženo Edef,2=min. 30 MPa při poměru Edef,2/Edef,1<2,5
Na první vrstvě ŠD musí být dosaženo Edef,2 = min. 45 MPa
Na druhé vrstvě ŠD musí být dosaženo Edef,2 = min. 65 MPa

Konstrukce chodníku

Dlažba	DL		60 mm	ČSN 73 6131
Lože z drceného kameniva	L fr.2/5		40 mm	ČSN EN 206-1, TKP 18
Štěrkodrť	$ŠD_b$ 0/32 G_f	min.	150 mm	ČSN 73 6126-1
Celkem min. tloušťka		min.	250 mm	

Na zemní pláni musí být dosaženo Edef,2 = min. 30 MPa při poměru Edef,2/Edef,1 <2,5 a CBR = min. 15%
Na první vrstvě ŠD musí být dosaženo Edef,2 = min. 45 MPa