PILOTA ø880 m DL. 8,55 m
POČET 16 ks
PODÉLNÝ ŘEZ 1:50

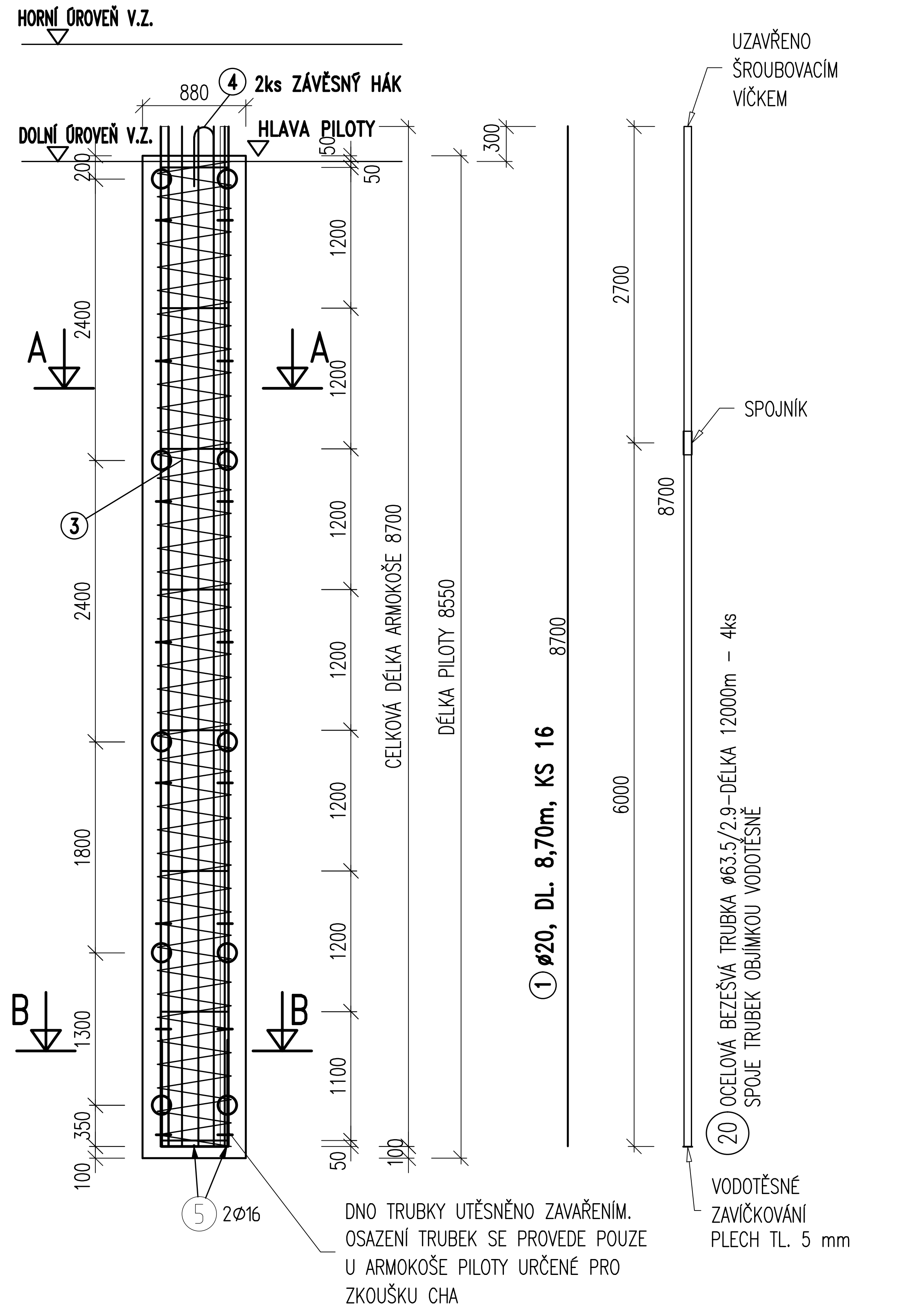

ŘEZ A–A 1:25

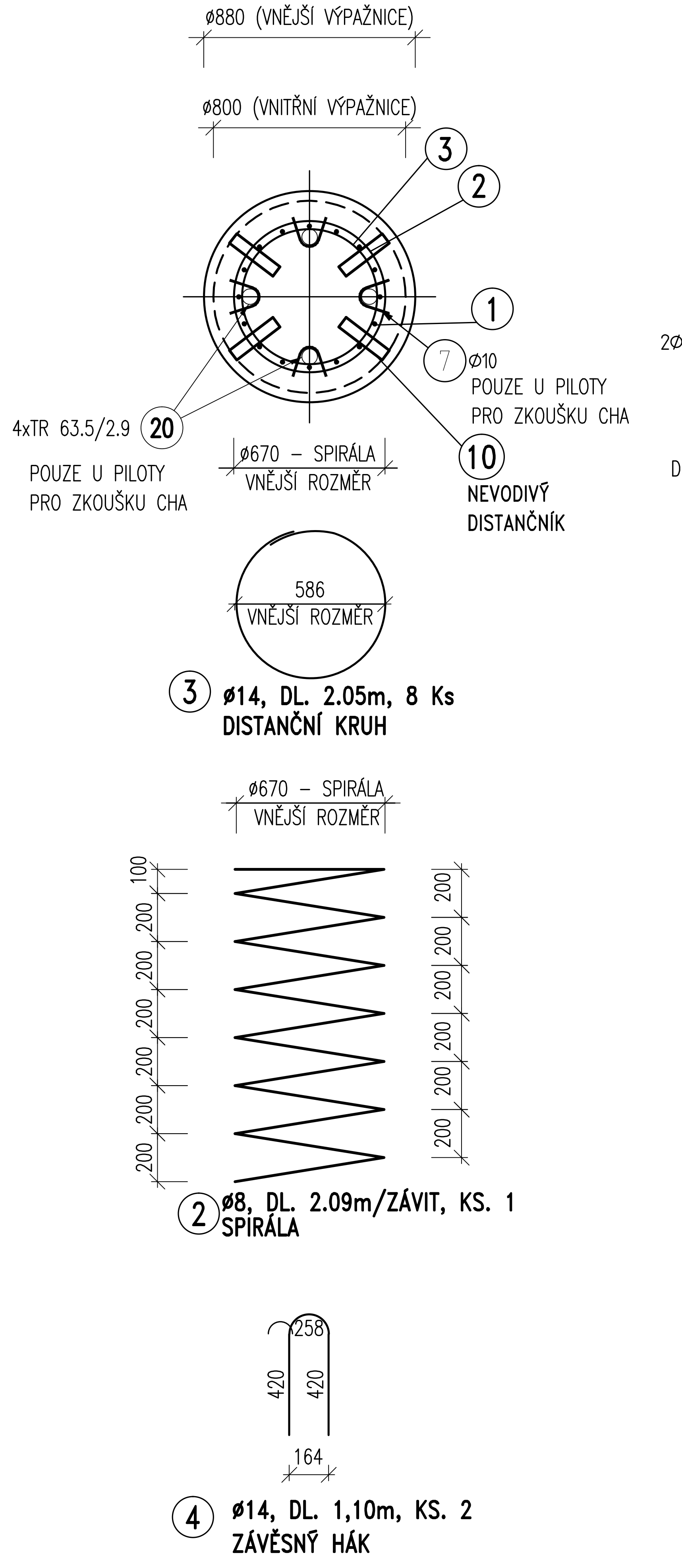

ŘEZ B–B 1:25

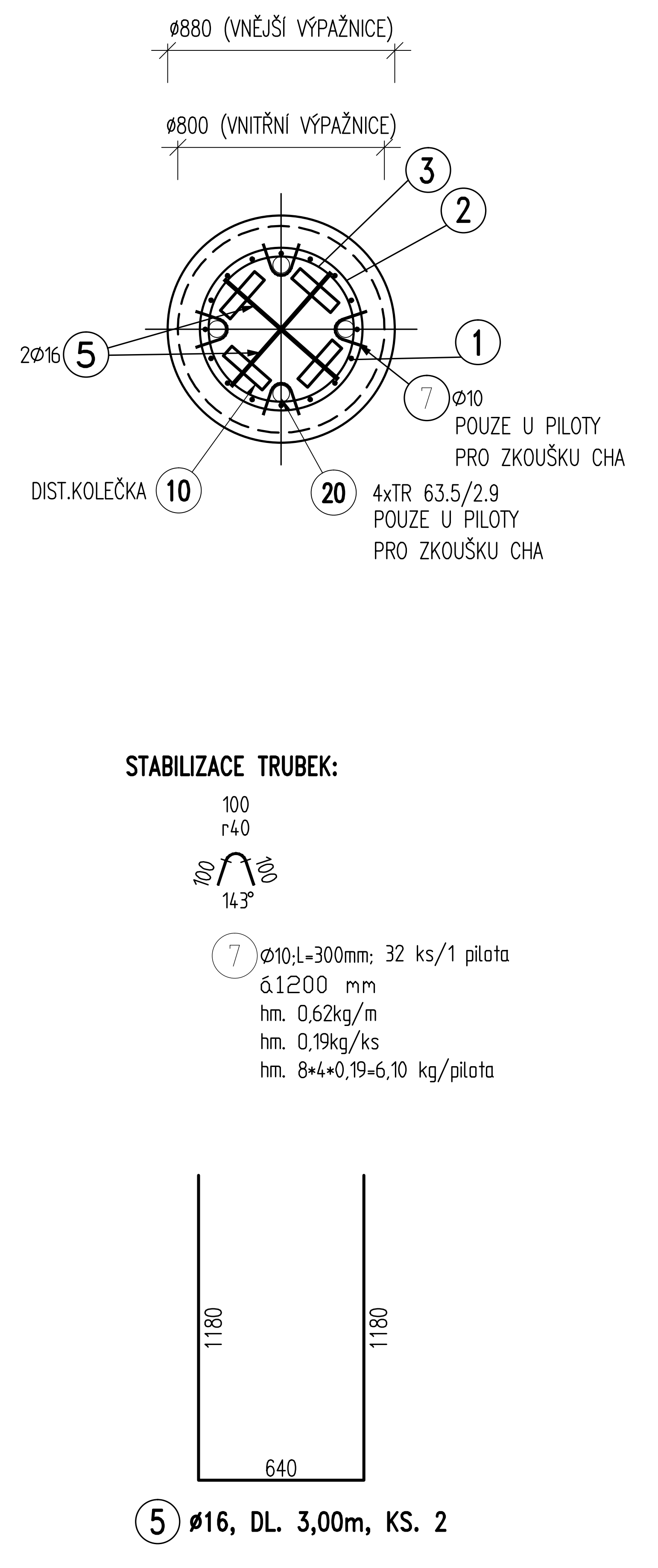

TYP ARMOKOŠE		SPO 601.2 PILOTA
POČET PILOT		16

ARMOKOŠ SPO 601.2 PILOTA - výkaz pro 1ks

CELKOVÁ DÉLKA ARMOKOŠE "L" (mm)					8700
Pol.	Profil [mm]	Délka [m]	ks.	celkem [m]	popis
1	20	8,70	16	139,2	
2	8	102,20	1	102,2	SPIRÁLA
3	14	2,05	8	16,4	DIST.KRUH
4	14	1,10	2	2,2	ZÁVĚSNÝ HÁK
5	16	3,00	2	6,0	
6	8	0,28	28	7,8	PRUT DIST. KOLEČ.
7	10	0,30	32	9,6	STABIL. PRUT. CHA ZK.
8	20	0,00	0	0,0	

Ocel	Profil	Celkem dl. dle profilu	Hmot-nost 1 m	Hmot-nost dle profilu
Betonářská výztuž B500 B	8	110	0,39	43
	10	10	0,62	6
	12	0	0,89	0
	14	19	1,21	22
	16	6	1,58	9
	20	139	2,47	343
	22	0	2,98	0
	25	0	3,85	0
	28	0	4,83	0
	32	0	6,31	0
CELKEM 1 ARMOKOŠ SPO 601.2 PILOTA			[kg]	425
CELKEM		16 ks	[kg]	6793

Kubatura betonu 1 pilota [m3]	5,4
Kubatura betonu 16 pilot [m3]	87,0

POZNÁMKY :

1. VEŠKERÉ ROZMĚRY PRUTŮ JSOU UDÁNY NA JEJICH OSU.
2. MINIMÁLNÍ POLOMĚR ZAKŘIVENÍ PRUTŮ (PLATÍ NENÍ–LI U TVARU PRUTU UVEDENO JINAK)

   øR8 ....Rmin=20 mm
   øR10 .... 25 mm
   øR12 .... 30 mm
   øR16 .... 40 mm
   øR20 .... 50 mm
   (POLOMĚR Rmin PLATÍ NA OSU PRUTU)
3. PŘI OHÝBÁNÍ PRUTŮ NESMÍ BÝT PROVÁDĚNO JEJICH NAHŘÁTÍ. NA OHÝBÁNÍ MUSÍ BÝT VYPRACOVÁN TECHNOLOGICKÝ POSTUP.
4. ARMOKOŠE PILOT TVOŘÍ JEDEN DÍL.
5. KRYTÍ ARMOKOŠE ZESPODA BUDE ZAJIŠTĚNO DISTANČNÍMI BETONOVÝMI KOLEČKY PŘIPEVNĚNÝMI K PATNÍMU KŘÍŽI.

BETON–PILOTY:
C25/30–XC2,XF1,XA2–Cl 0.4–Dmax 32

OCEL:
BETONÁŘSKÁ VÝZTUŽ B500B (ČSN EN 42 0139)
TRUBKY TR 63.5x2.9 S235 (ČSN EN 10027–1)

KRYTÍ:
NOMINÁLNÍ=80 mm
MINIMÁLNÍ=65 mm – OD VNITŘNÍHO POVRCHU VÝPAŽNICE

POŽADAVKY NA TOLERANCE:
DLE ČSN EN 1536+A1
- POLOHOVÁ ODCHYLKA PILOTY V ÚROVNI VRTÁNÍ (CELKOVÁ) ±100 mm
- ODCHYLKA VE SKLONU PILOTY ±0,015 m/m´
- ÚROVEŇ OSAZENÍ HORNÍ HRANY ARMOKOŠE ±100 mm
- ODBOURÁNÍ HLAVY PILOTY ±20 mm

DISTANČNÍ KOLEČKA ø150
4 ks/ETÁŽ, CELKEM PRO 16 ks PILOT
16*5*4=320 ks

DISTANČNÍ KOLEČKA ø200
4 ks/DNO, CELKEM PRO 16ks PILOT 16*4=64 ks

DETAIL ARMOKOŠE 1:10

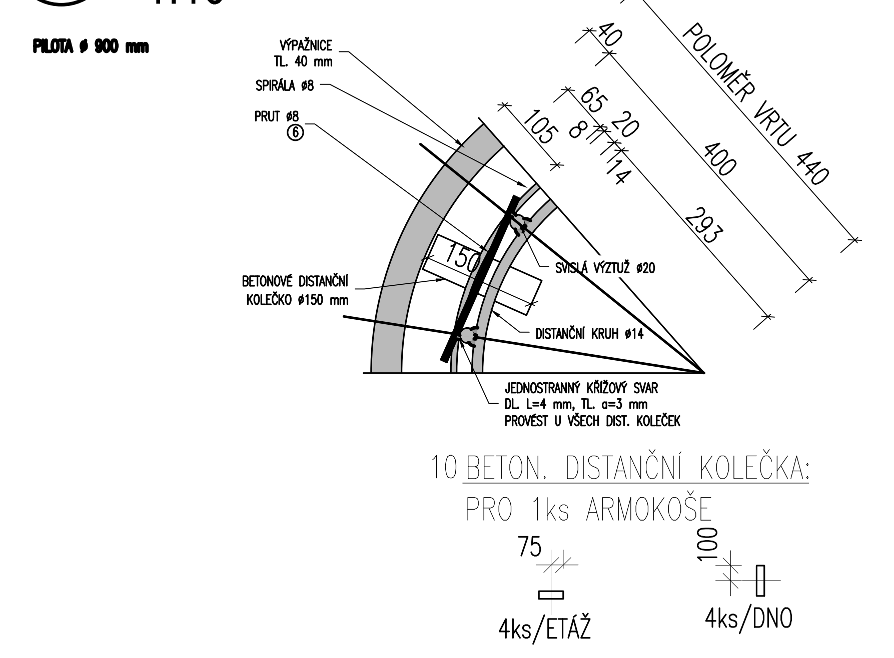

DETAILY SVARŮ 1:5

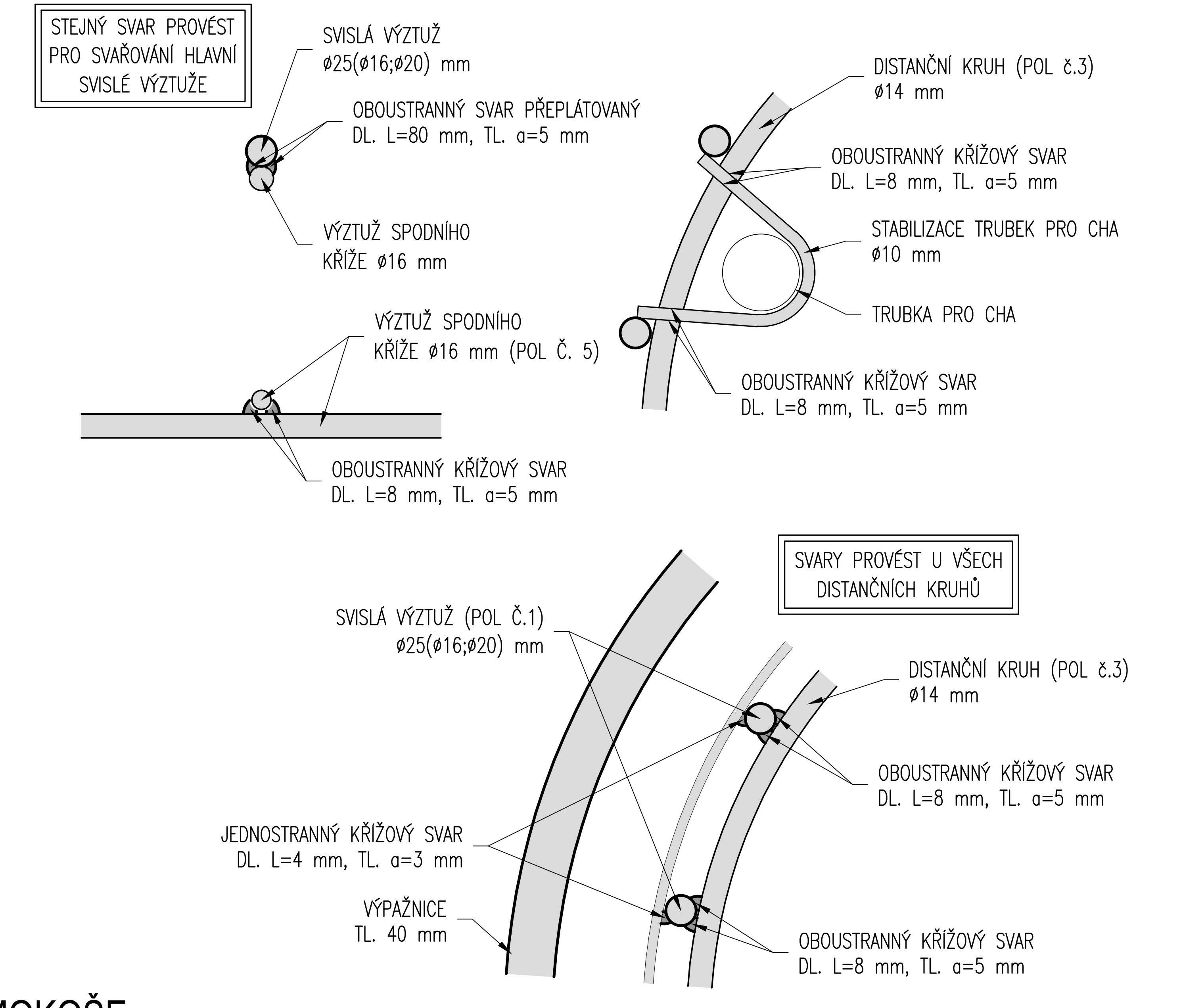

PŘIVAŘENÍ POL. Č.1 K POL. Č.3

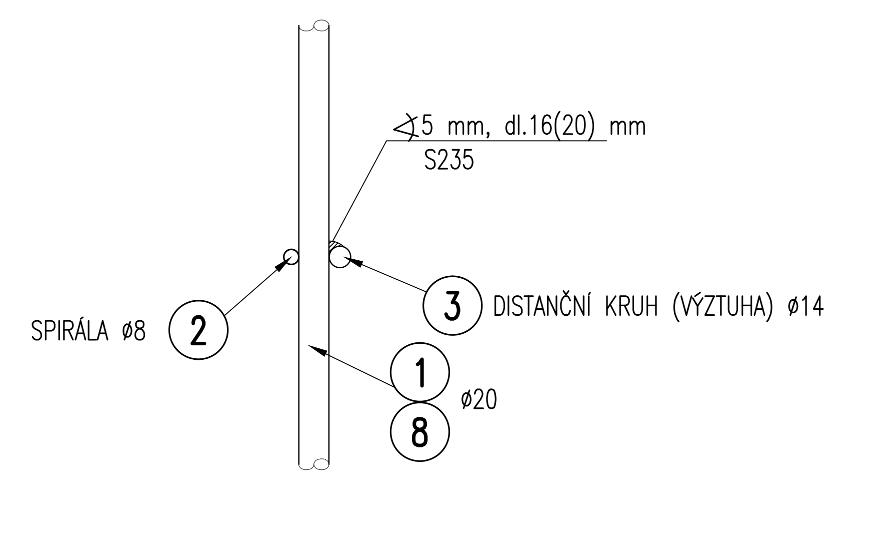

SPO 601.2

KONCEPT

Souřadnicový systém S–JTSK, Výškový systém Bpv

Objednatel stavby:

Krajská správa a údržba silnic Středočeského kraje, p.o.
Se sídlem Zborovská 11
150 21, Praha 5 IČ: 000 66 001

Zhotovitel PD: PRAGOPROJEKT, a.s., K Ryšánce 1668/16, 147 54 Praha 4, IČO: 45272387, www.pragoprojekt.cz, datová schránka: 4kifr54

Navrhl/vypracoval: Ing. Pavel MENGER podpis:	Zodpovědný projektant: Ing. Pavel MENGER podpis:	Zástupce zodpovědného projektanta: Ing. Jiří SVOBODA podpis:
Technická kontrola: Ing. Dana HADAČOVÁ podpis:	Hlavní inženýr projektu: Ing. Filip ŘEHOŘ, Ph.D. podpis:	Zástupce hlavního inženýra projektu: Ing. Miroslav KUBÍN podpis:

PRAGOPROJEKT

Kraj:	STŘEDOČESKÝ	Čís. zakázky:	20 141 2
Místo stavby:	NYMBURK	Čís. akce:	19 229
Objednatel:	KRAJSKÁ SPRÁVA A ÚDRŽBA SILNIC STŘEDOČESKÉHO KRAJE, p.o.	Datum:	04/2023
	MOST ev. č. 503-004 PŘES LABE V NYMBURCE DOPLNĚNÍ KOLEKTORU PRO VYMÍSTĚNÍ SÍTÍ-PD	Formát:	5xA4
Objekt:	SO 601 KOLEKTOR PRO PŘELOŽKY SÍTÍ POD LABEM	Měřítko:	1:100
		Stupeň:	PDPS
Příloha:	HLOUBENÁ ŠACHTA Š2 - VÝKRES VÝZTUŽE PILOT	Čís. přílohy:	5.3
		Souprava:	