II/115 Řevnice - Vižina, rekonstrukce - 2. etapa

SO 102 Rekonstrukce silnic II. a III. tříd

VZOROVÉ PŘÍČNÉ ŘEZY 1:50

Rekonstrukce vozovky - úsek č. 1

(ZÚ - km 0,490 a km 0,770 - km 1,478) - silniční kamenné obruby

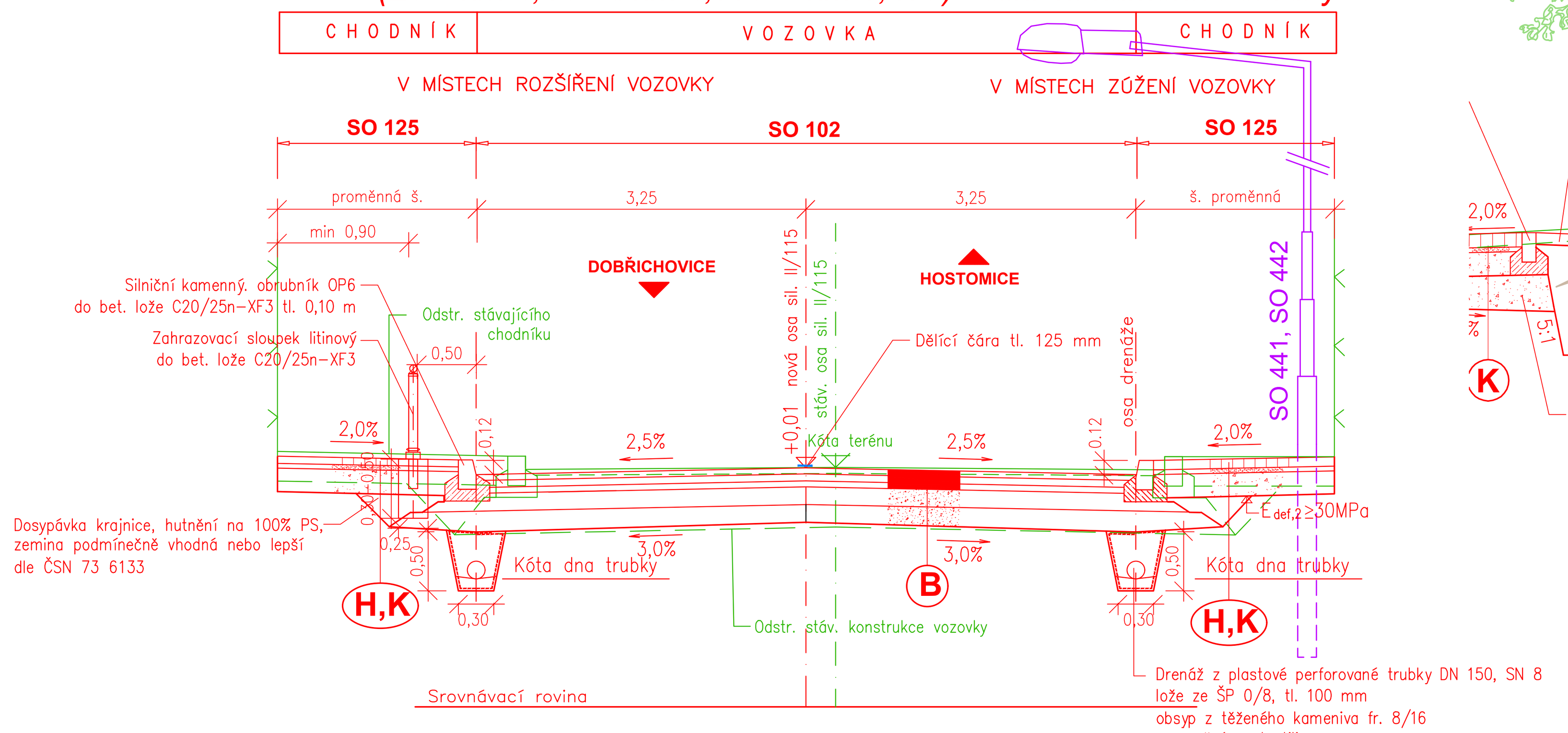

Rekonstrukce vozovky - úsek č. 1

(km 1,478 - km 1,625 vlevo, resp. 1,730 vpravo) - silniční betonové obruby

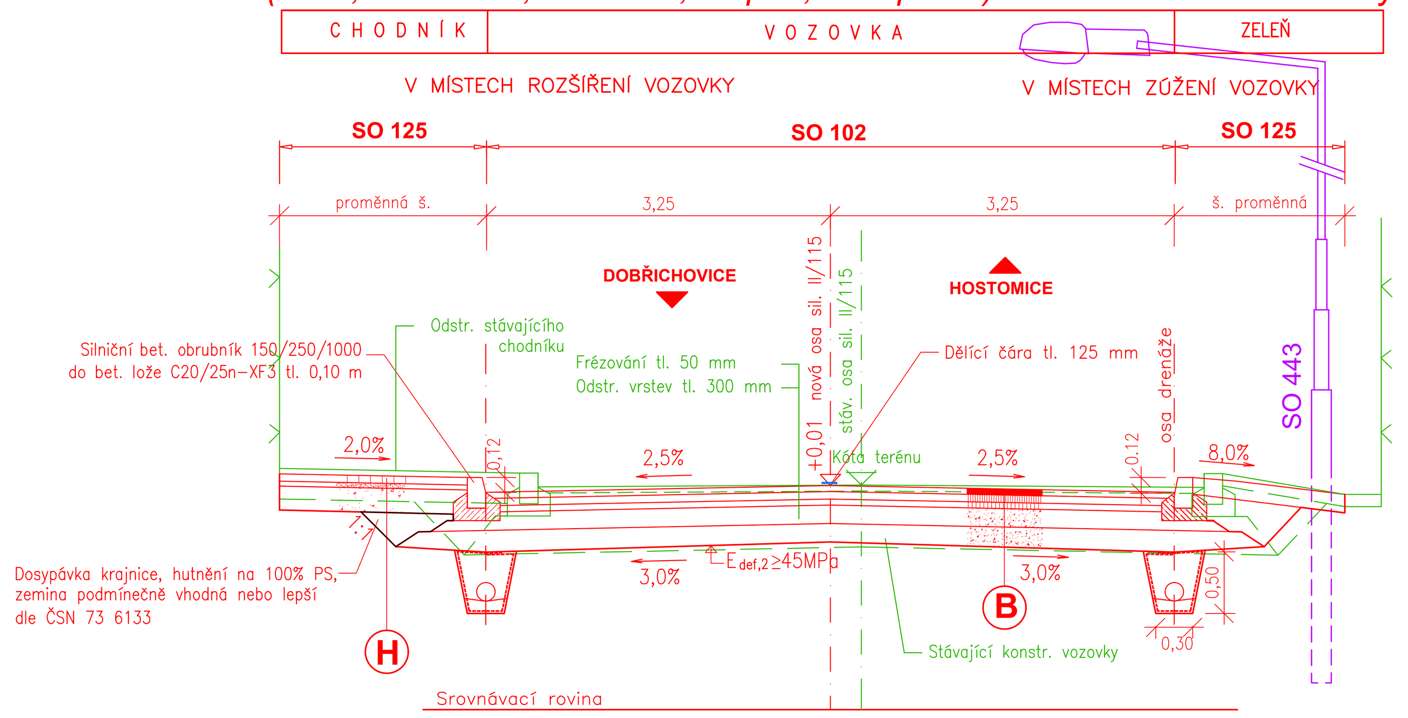

V místě parkovacího pruhu

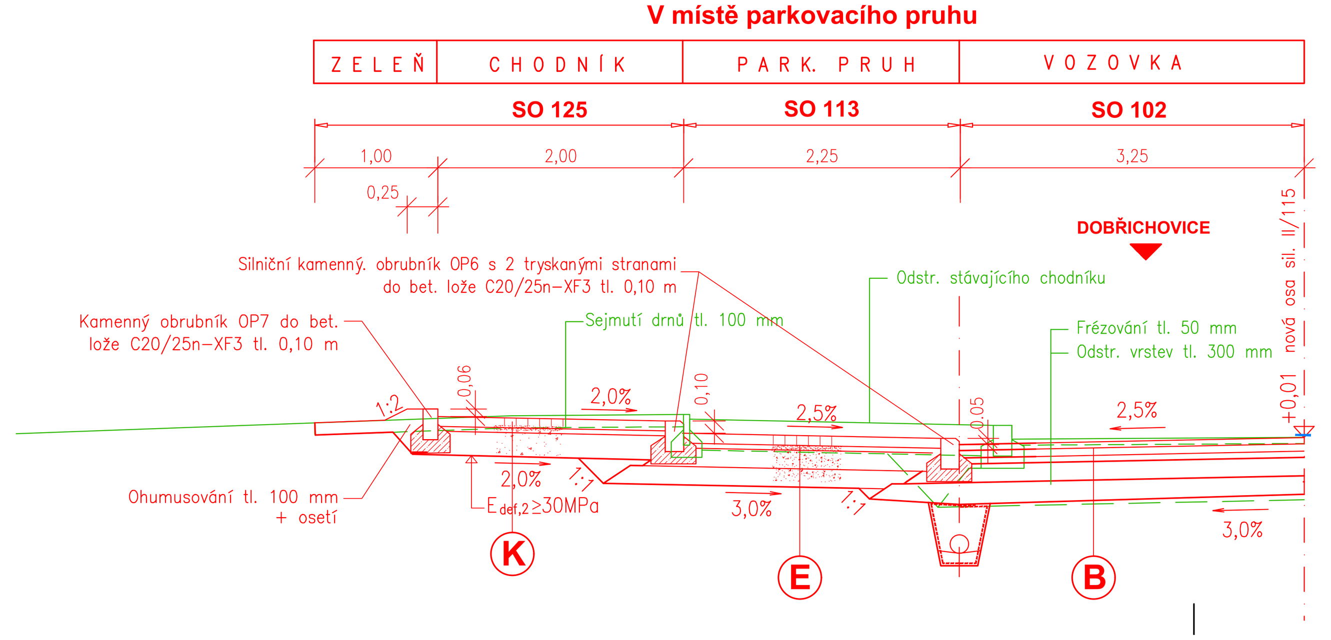

Příčný řez náměstím v místě parkovacích stání

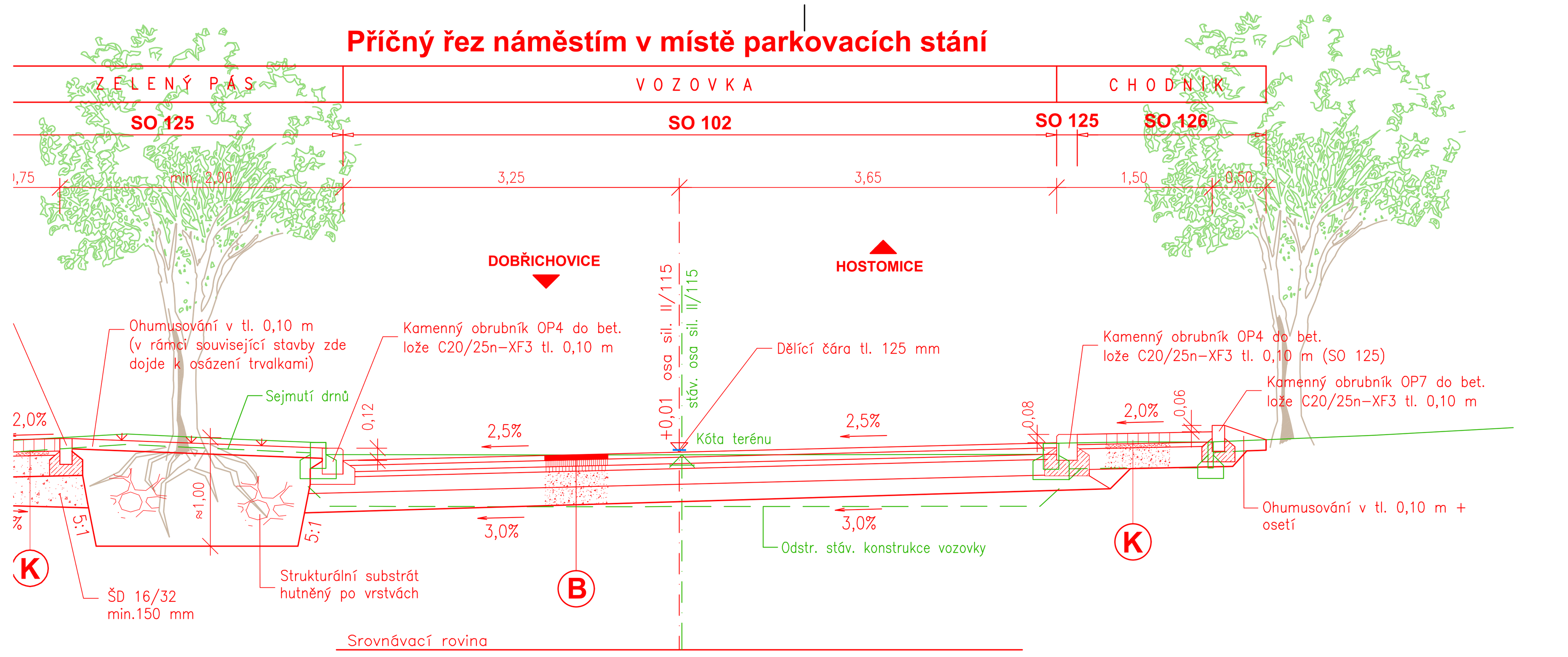

Úsek č. 2 (km 1,625 vlevo, resp. km 1,730 vpravo - KÚ):

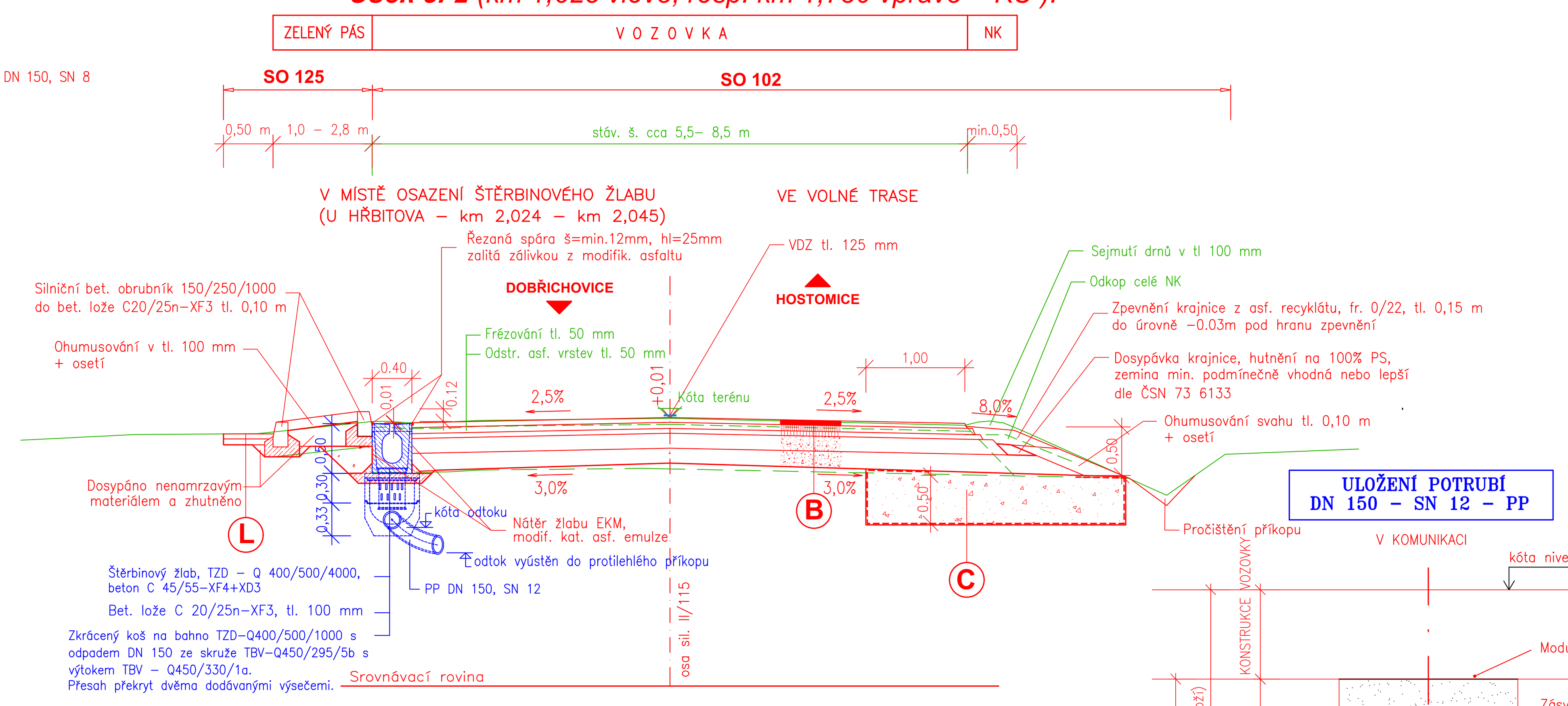

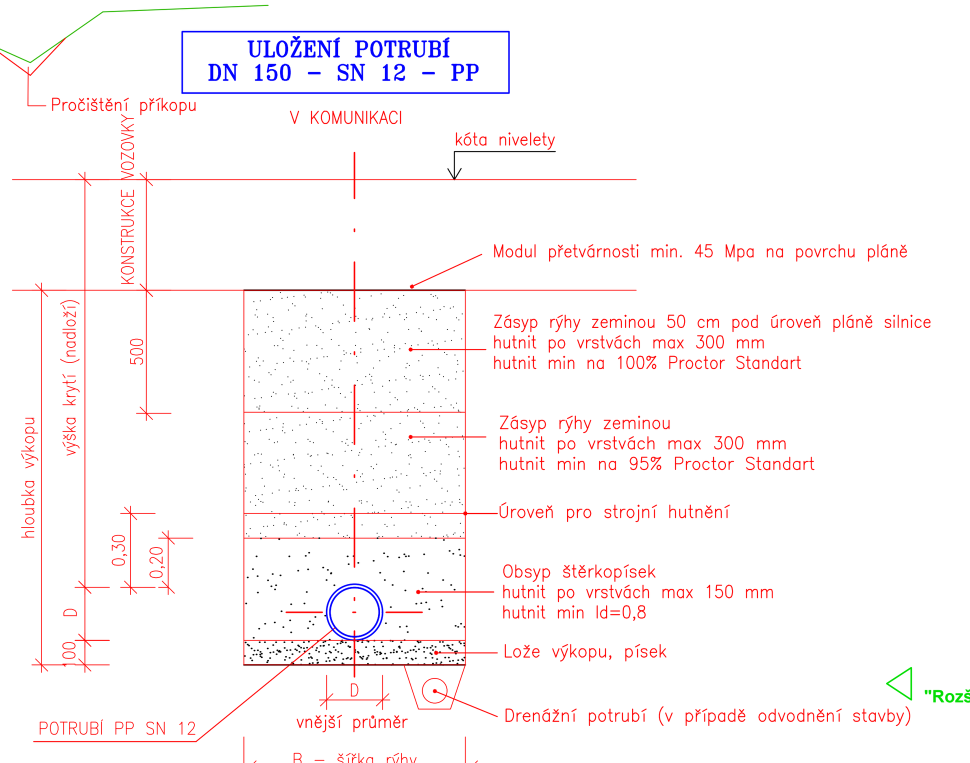

ŠÍŘKA RÝHY
Dle aktuální ČSN
ČSN EN 1610 4/2017

DN	OD	B	P
150	175	900	1100

Vysvětlivky:
DN – vnitřní průměr potrubí
OD – vnější průměr
B – šířka rýhy (bez pažení)
P – šířka rýhy s pažením
Šířka prostoru pro pažení každé stěny 0,1 m (kap. NA.3.1)

POZNÁMKA:
OD HLOUBKY VÝKOPU 1,20 m BUDE RÝHA PAŽENA

Nový zelený pás mezi vozovkou a chodníkem (místo kamenného žlabu)

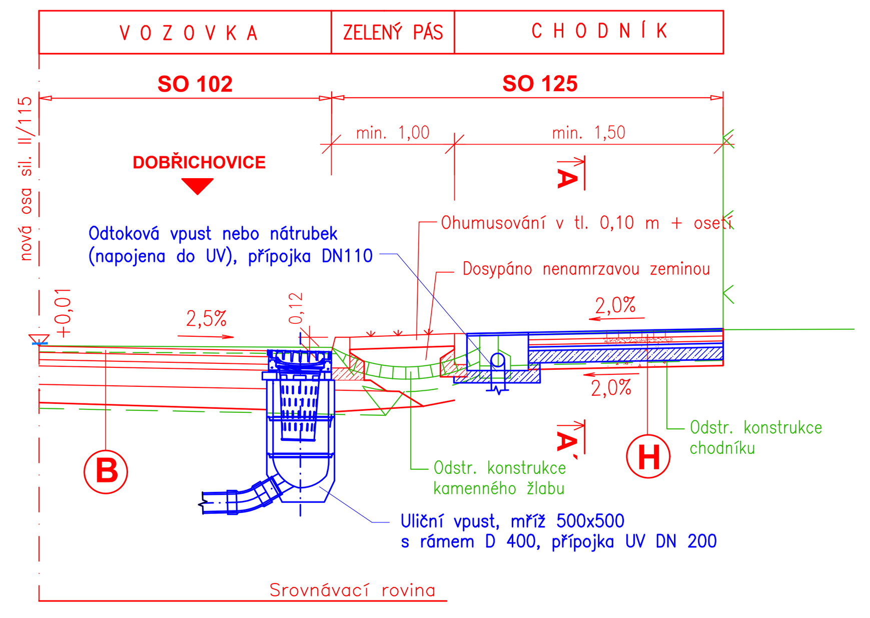

NAPOJENÍ SJEZDŮ A MK

sjezdy s novým dlážděným krytem (chodník přiléhá k vozovce)

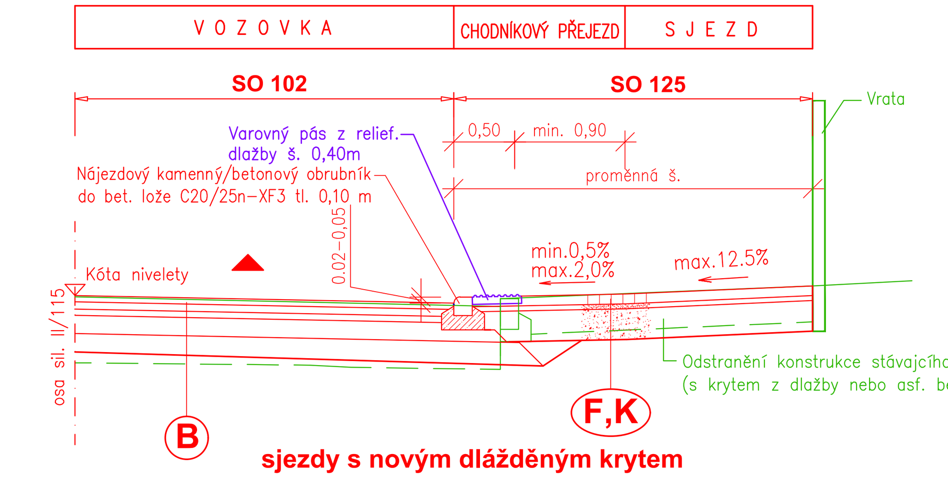

sjezdy s novým dlážděným krytem (chodník přiléhá k zástavbě)

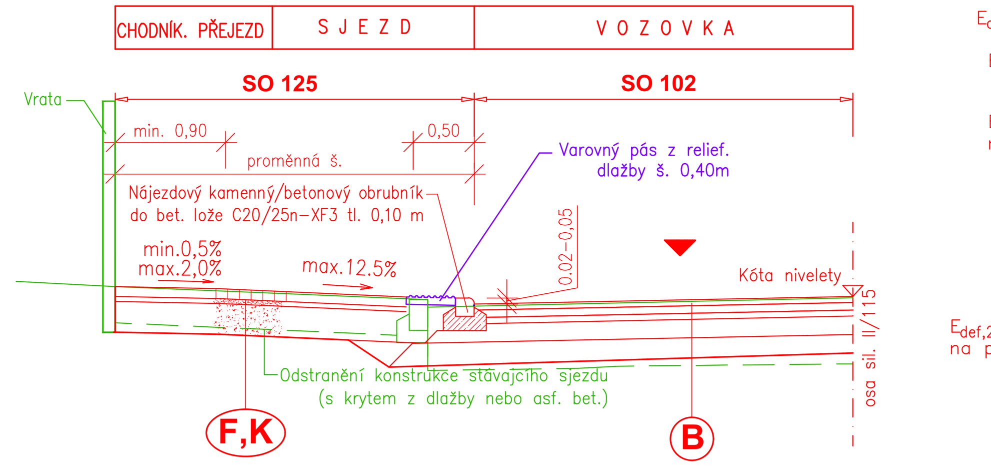

MK a sjezdy s asf. krytem

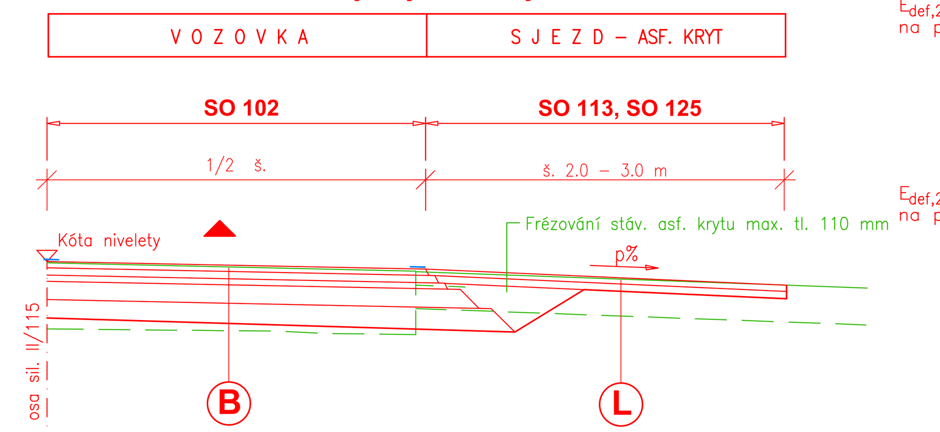

sjezdy s krytem z R- materiálu

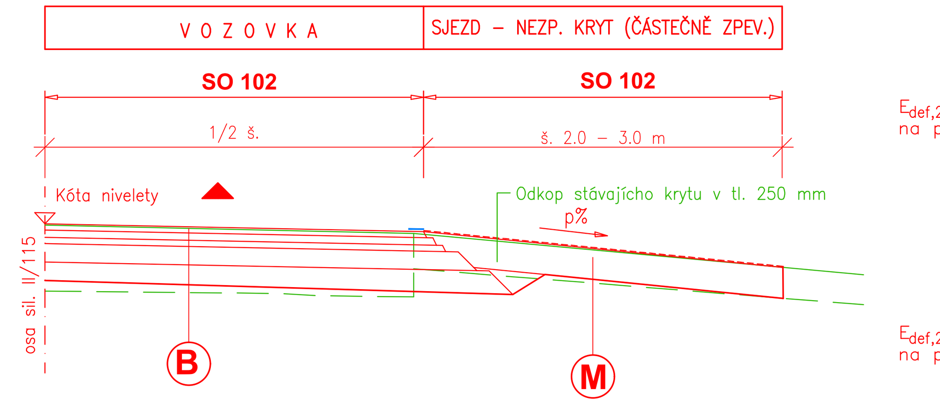

nový sjezd u hřbitova

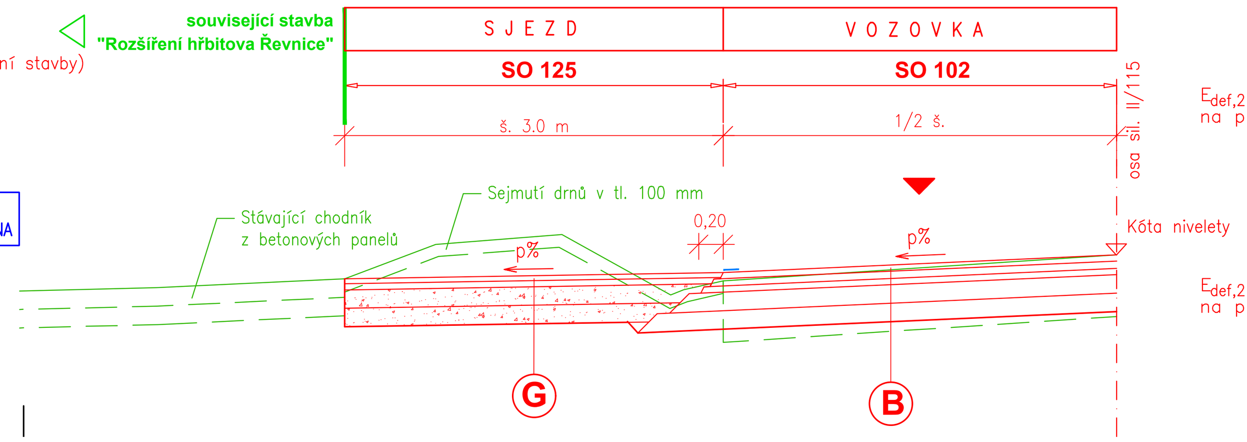

KONSTRUKCE VOZOVEK:

(Pozn.: Konstrukce vozovky ve skladbě (A) není v PDPS navržena. Zdůvodnění je uvedeno v TZ).

(B) KONSTRUKCE VOZOVKY V ÚSEKU č.1 (ZÚ – konec obce) a ÚSEKU č.2 (konec obce – KÚ):

Odstr. konstrukčního souvrství do úrovně 450 mm pod stávající niveletu:
- Frézování tl. 50 mm
- Odstranění vrstev v tl. 400 mm
  - V případě, že do těchto 400 mm bude zasahovat (byť jen z části) vrstva štětu, bude celá její tloušťka odstraněna, vč. dalšího materiálu až do hl. 600 mm od stáv. nivelety a nahrazena vrstvou ŠD fr. 0/32 v tl. 150 mm (odhad výskytu 10% plochy nového krytu)
  - V případě, že v Úseku č.2 se vyskytnou propadlé okraje, bude provedena jejich sanace (odhad výskytu 15% délky úseku):

(C) Sanace propadlých okrajů vozovky v Úseku č.2 (odhad 15% dl.):
- Výměna podloží tl. 500 mm (použity stávajících odstraněné nestmelené vrstvy, jinak mat. dle ČSN 73 6133)
- Separační geotextilie TP 10/10kN/m, min. pevnost proti protlačení 3kN

Vrstva	Označení	Tloušťka	Norma	Únosnost
Asfaltový beton pro obrusné vrstvy s modif. asf. pojivem	ACO 11+ PMB 45/80–60	50 mm	ČSN 73 6121, ČSN EN 13108–1	
Spoj. postřik z modif. asf. emulze v mn. poj. 0,40kg/m2	PS–CP, C 60 BP 5		ČSN 73 6129, ČSN 73 6132	
Asfaltový beton pro ložné vrstvy s modif. asf. pojivem	ACL 16+ PMB 25/55–60	60 mm	ČSN 73 6121, ČSN EN 13108–1	
Spoj. postřik z modif. asf. emulze v mn. poj. 0,40kg/m2	PS–CP, C 60 BP 5		ČSN 73 6129, ČSN 73 6132	
Asfaltový beton pro podkladní vrstvy	ACP 16+ 50/70	50 mm	ČSN 73 6121, ČSN EN 13108–1	$E_{def,2} \geq 100$MPa
Infiltrační postřik modif. asf. emulzí v mn. poj. 1,00kg/m2 s posypem drceným kamenivem fr. 2/4 3,00 kg/m2	PI–CP, C 50 BP 5		ČSN 73 6129, ČSN 73 6132	
Štěrkodrť	$ŠD_A$ 0/32	150 mm	ČSN EN 13285, ČSN 73 6126–1	$E_{def,2} \geq 70$MPa
Štěrkodrť	$ŠD_A$ 0/32	150 mm	ČSN EN 13285, ČSN 73 6126–1	$E_{def,2} \geq 45$MPa na pláni
Konstrukce opravy celkem		min. 460 mm		

(D) KONSTRUKCE ZVÝŠENÉHO PRAHU (ul. Sádecká):

Vrstva	Označení	Tloušťka	Norma
Kamenná dlažba 100x100 mm	DL	100 mm	(ČSN 73 6131–1)
Lože z drobného drc. kameniva 0/4	L	40 mm	(ČSN 73 6131–1)
Štěrkodrť	$ŠD_A$ 0/32 G_E	min. 150 mm	(ČSN EN 13285, ČSN 73 6126–1)
Štěrkodrť	$ŠD_A$ 0/32 G_E	min. 200 mm	(ČSN EN 13285, ČSN 73 6126–1)
Celkem		min. 490 mm	

$E_{def,2} \geq 30$MPa na pláni

Pozn. Řezané žulové kostky 100/100 s tryskanou hlavou

(E) KONSTRUKCE VOZOVKY V PROSTORU NÁMĚSTÍ A PARK. PRUHU (SO 113):

Vrstva	Označení	Tloušťka	Norma
Kamenná žulová kostka 80x80 mm	DL	80 mm	(ČSN 73 6131–1)
Lože z drobného drc. kameniva 0/4	L	40 mm	(ČSN 73 6131–1)
Mechanicky zpevněné kamenivo	MZK	min. 150 mm	(ČSN EN 13285, ČSN 73 6126–1)
Štěrkodrť	$ŠD_A$ 0/32 G_E	min. 150 mm	(ČSN EN 13285, ČSN 73 6126–1)
Celkem		min. 420 mm	

$E_{def,2} \geq 30$MPa na pláni

Pozn. Řezané žulové kostky 80/80 resp. 90/90 s tryskanou hlavou

(F) KONSTRUKCE SJEZDŮ, A CHODNÍKOVÉHO PŘEJEZDU:

Vrstva	Označení	Tloušťka	Norma
Zámková bet. dlažba	DL	80 mm	(ČSN 73 6131–1)
Lože z drobného drc. kameniva 0/4	L	40 mm	(ČSN 73 6131–1)
Štěrkodrť	$ŠD_A$ 0/32 G_E	min. 250 mm	(ČSN EN 13285, ČSN 73 6126–1)
Celkem		min. 370 mm	

$E_{def,2} \geq 30$MPa na pláni

Pozn. F1 – Šedá betonová zámková dlažba 200/200 v km 0,317 – km 0,482 vpravo
Pozn. F2 – Šedá betonová zámková dlažba 200/100 ve zbylých úsecích chodníků s betonovým krytem

(G) KONSTRUKCE SJEZDŮ S NOVOU ASF. KONSTRUKCÍ (u hřbitova):

Vrstva	Označení	Tloušťka	Norma
Asfaltový beton pro obrusné vrstvy	ACO 11 50/70	min. 40 mm	ČSN EN 13108–1, ČSN 73 6121
Spoj. postřik z asf. kat. emulze v mn. poj. 0,30kg/m2	PS–CP, C 60 BP 5		ČSN 73 6129, ČSN 73 6132
Asfaltový beton pro podkladní vrstvy	ACP 16+ 50/70	min. 50 mm	ČSN EN 13108–1, ČSN 73 6121
Infiltrační postřik modif. asf. emulzí v mn. poj. 1,00kg/m2 s posypem drceným kamenivem fr. 2/4 3,00 kg/m2	PI–CP, C 50 BP 5		ČSN 73 6129, ČSN 73 6132
Štěrkodrť	$ŠD_A$ 0/32	min. 150 mm	ČSN EN 13285, ČSN 73 6126–1
Štěrkodrť	$ŠD_A$ 0/32	min. 150 mm	ČSN EN 13285, ČSN 73 6126–1
Celkem		min. 390 mm	

$E_{def,2} \geq 30$MPa na pláni

(H) KONSTRUKCE NOVÉHO CHODNÍKU (mimo náměstí):

Vrstva	Označení	Tloušťka	Norma
Betonová zámková dlažba	DL	60 mm	(ČSN 73 6131–1)
Lože z drobného drc. kameniva 0/4	L	40 mm	(ČSN 73 6131–1)
Štěrkodrť	$ŠD_A$ 0/32 G_E	min. 200 mm	(ČSN EN 13285, ČSN 73 6126–1)
Celkem		min. 300 mm	

$E_{def,2} \geq 30$MPa na pláni

Pozn. H1 – Šedá betonová zámková dlažba 200/200, pásy bílé betonové dlažby 100x100 š. 300 mm á 3 m a podél sjezdů v km 0,317 – km 0,482 vpravo
Pozn. H2 – Šedá betonová zámková dlažba 200/100 ve zbylých úsecích chodníků s betonovým krytem

(I) KONSTRUKCE NOVÉHO CHODNÍKU (v prostoru náměstí):

Vrstva	Označení	Tloušťka	Norma
Kamenná řezaná dlažba (různé rozměry)	DL	60 mm	(ČSN 73 6131–1)
Lože z drobného drc. kameniva 0/4	L	40 mm	(ČSN 73 6131–1)
Štěrkodrť	$ŠD_A$ 0/32 G_E	min. 200 mm	(ČSN EN 13285, ČSN 73 6126–1)
Celkem		min. 300 mm	

$E_{def,2} \geq 30$MPa na pláni

Pozn. Řezané dlažební desky s tryskaným povrchem 30x20, 30x30, 30x40, 30x60 / 20x20, 20x30, 20x40 kladené do pásů

(J) KONSTRUKCE NOVÉHO CHODNÍKU VE SKLADBĚ VOZOVKY (v prostoru náměstí):

Vrstva	Označení	Tloušťka	Norma
Kamenná žulová kostka 80x80 mm	DL	80 mm	(ČSN 73 6131–1)
Lože z drobného drc. kameniva 0/4	L	40 mm	(ČSN 73 6131–1)
Mechanicky zpevněné kamenivo	MZK	min. 150 mm	(ČSN EN 13285, ČSN 73 6126–1)
Štěrkodrť	$ŠD_A$ 0/32 G_E	min. 150 mm	(ČSN EN 13285, ČSN 73 6126–1)
Celkem		min. 420 mm	

$E_{def,2} \geq 30$MPa na pláni

Pozn. Řezané žulové kostky 80/80 resp. 90/90 s tryskanou hlavou

(K) KONSTRUKCE NOVÉHO CHODNÍKU A SJEZDŮ (v km 0,482–0,909 vpravo + km 0,482–0,538 a 0,722–0,937 vlevo):

Vrstva	Označení	Tloušťka	Norma
Kamenná žulová kostka 80x80 mm	DL	80 mm	(ČSN 73 6131–1)
Lože z drobného drc. kameniva 0/4	L	40 mm	(ČSN 73 6131–1)
Štěrkodrť	$ŠD_A$ 0/32 G_E	min. 200 mm	(ČSN EN 13285, ČSN 73 6126–1)
Celkem		min. 320 mm	

$E_{def,2} \geq 30$MPa na pláni

Pozn. Řezané žulové kostky 80/80 resp. 90/90 s tryskanou hlavou

(L) KONSTRUKCE NAPOJENÍ PLOCH SE STÁV. ASF. KRYTEM:

- Frézování stáv. asf. krytu max. tl. 110 mm
- **Nové asfaltové souvrství tl. 110 mm**

Vrstva	Označení	Norma
Asfaltový beton pro obrusné vrstvy s modif. asf. pojivem	ACO 11+ PMB 45/80–60	ČSN 73 6121, ČSN EN 13108–1
Spoj. postřik z modif. asf. emulze v mn. poj. 0,40kg/m2	PS–CP, C 60 BP 5	ČSN 73 6129, ČSN 73 6132
Asfaltový beton pro ložné vrstvy s modif. asf. pojivem	ACL 16+ PMB 25/55–60	ČSN 73 6121, ČSN EN 13108–1
Spoj. postřik z modif. asf. emulze v mn. poj. 0,40kg/m2	PS–CP, C 60 BP 5	ČSN 73 6129

(M) KONSTRUKCE NAPOJENÍ PLOCH SE STÁV. NEZPEV. KRYTEM (ČÁSTEČNĚ ZPEVNĚNÝM):

- Odkop stávajícího krytu v tl. 250 mm
- Nátěr asfaltový dvouvrstvý se zadrc. DN 20 mm ČSN 73 6129, ČSN EN 12271
  1. vrstva frakce 8/11 s pojivem 1,0–1,6 kg/m2,
  2. vrstva frakce 4/8 s pojivem 0,7–1,4 kg/m2.
- R–MATERIÁL 250 mm TP 208, ČSN EN 13108–8

II/115 Řevnice - Vižina, rekonstrukce - 2. etapa

PROJEKTOVÁ DOKUMENTACE PRO PROVÁDĚNÍ STAVBY — **SRPEN 2023**

OBJEDNATEL: STŘEDOČESKÝ KRAJ, Zborovská 11, 150 21 Praha 5

ZHOTOVITEL: SHB, akciová společnost, Masná 8, 702 00 Ostrava — SHB projekce dopravních staveb

HLAVNÍ INŽENÝR PROJEKTU: ING. HUBERT ŘEHULKA

D

SO 102

SOUŘADNICOVÝ SYSTÉM : S-JTSK
VÝŠKOVÝ SYSTÉM : Bpv

ZHOTOVITEL ČÁSTI PD: SHB projekce dopravních staveb, Masná 1493/8, 702 00 Ostrava

VEDOUCÍ PROJEKTANT	ING. M. KROUPAROVÁ
ZODPOVĚDNÝ PROJEKTANT	ING. L. ROZMBACHOVÁ
VYPRACOVAL	ING. L. ROZMBACHOVÁ
KONTROLOVAL	ING. E. KONEČNÝ
KRAJ: STŘEDOČESKÝ	MěÚ/OÚ: ŘEVNICE
K.Ú.: ŘEVNICE	

DATUM	SRPEN 2023
FORMÁT	6 x A4
MĚŘÍTKO	1:50
ÚČEL	PDPS
ČÍS. ZAKÁZKY	5/17 102
ARCHIVNÍ ČÍS.	
ČÍS. SOUPRAVY	
ČÍS. PŘÍLOHY	4

NÁZEV OBJEKTU: **SO 102 Rekonstrukce silnic II. a III. tříd**

NÁZEV PŘÍLOHY: **VZOROVÉ PŘÍČNÉ ŘEZY**