ŘEZY V OSÁCH PODPĚR

POHLED NA PYLON 5 VE SMĚRU STANIČENÍ 1:50

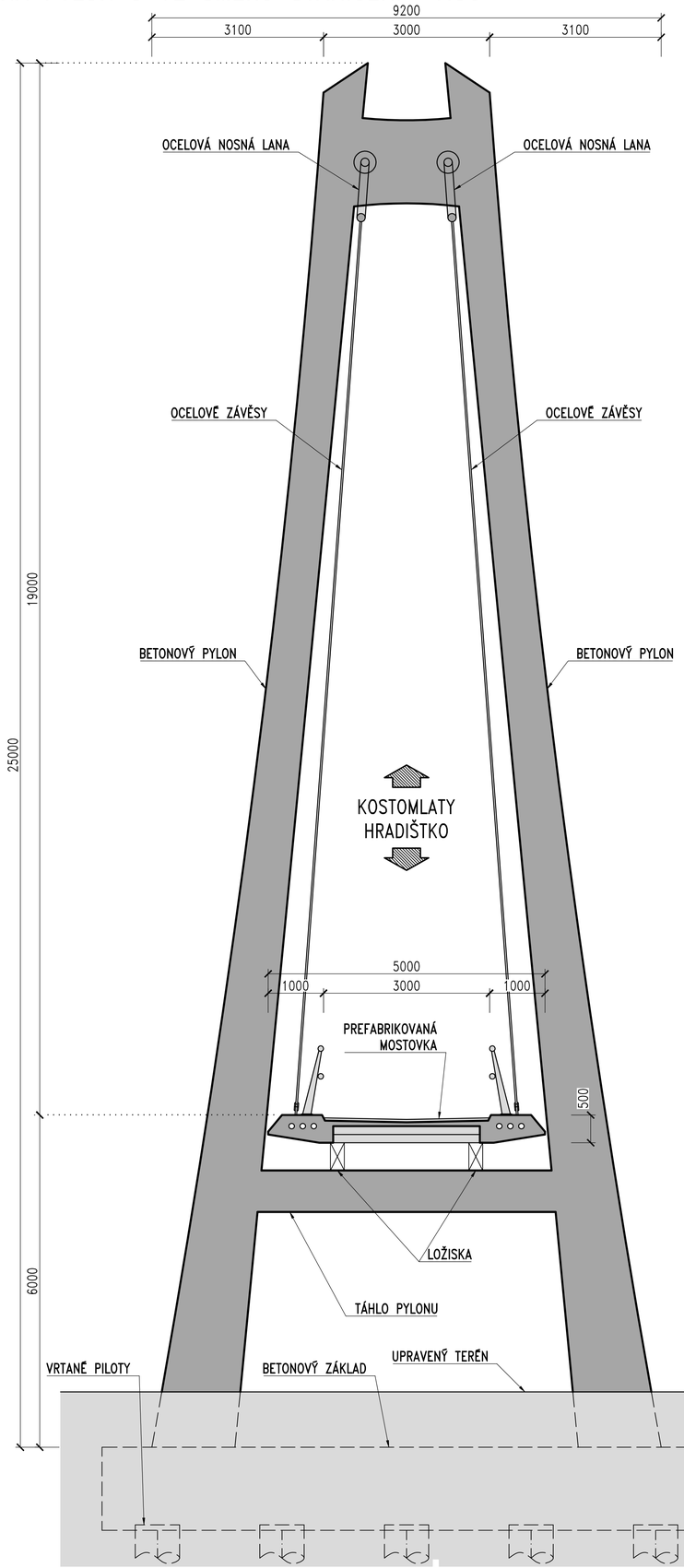

POHLED NA OPĚRU 8 VE SMĚRU STANIČENÍ 1:50

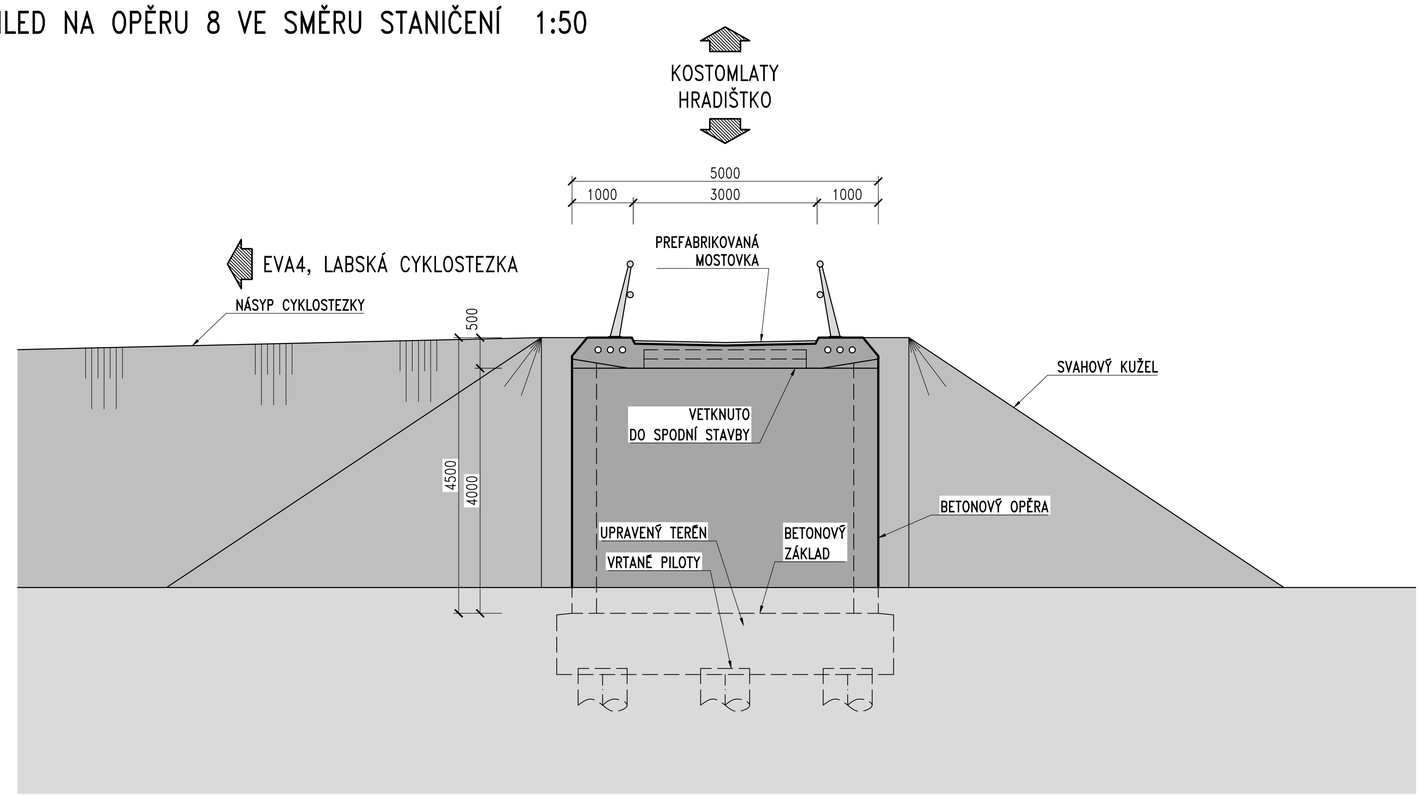

POHLED NA PILÍŘ 7 VE SMĚRU STANIČENÍ 1:50

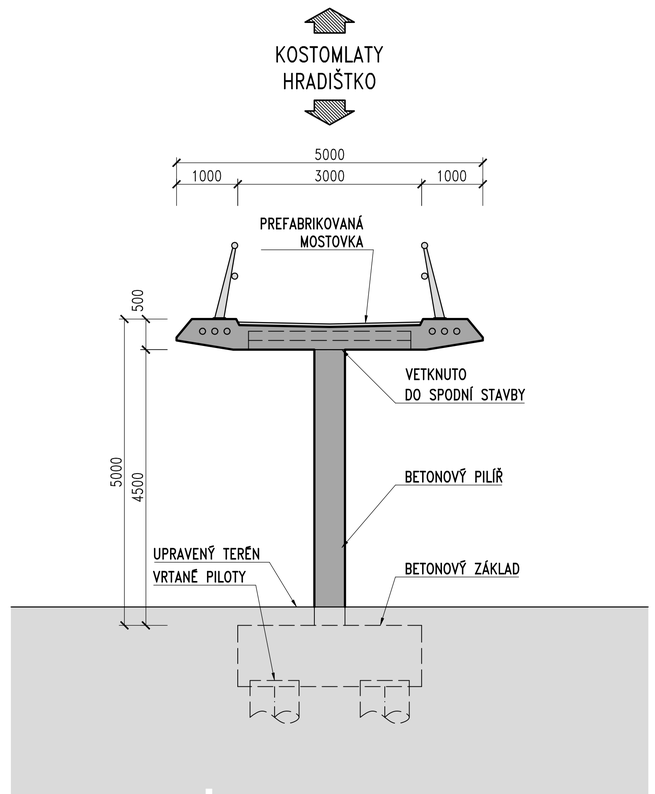

ZMENŠENO NA 50 %

Akce:
LÁVKA PRO PĚŠÍ A CYKLISTY PŘES LABE MEZI KOSTOMLATY NAD LABEM A HRADIŠTKEM – PD

Investor:
KSÚS KRAJSKÁ SPRÁVA A ÚDRŽBA SILNIC Středočeského kraje
KRAJSKÁ SPRÁVA A ÚDRŽBA SILNIC STŘEDOČESKÉHO KRAJE
ZBOROVSKÁ 81/11, 150 21 PRAHA 5

Souřadnicový systém: S–JTSK
Výškový systém: Bpv

ČÁST D

Číslo zakázky:	20 258 00	HIP:	Ing. David DVOŘÁČEK, 720951172, ddv@pontex.cz
Schválil:	Ing. Václav HVÍZDAL, 606646680, vhv@pontex.cz	Zodp. projektant:	Ing. David DVOŘÁČEK, 720951172, ddv@pontex.cz
Tech. kontrola:	Ing. Milan KALNÝ, 602347692, mka@pontex.cz	Vypracoval:	Ing. Jakub ZÍMA, 606098708, jzm@pontex.cz

PONTEX s.r.o.
Praha 4, Bezová 1658, 147 14
tel: +420 244462219 fax: +420 244461038

Objednatel:	KSÚS Středočeského kraje	Obec:	Kostomlaty nad Labem, Hradištko
Kraj:	Středočeský		
Akce:	LÁVKA PRO PĚŠÍ A CYKLISTY PŘES LABE MEZI KOSTOMLATY NAD LABEM A HRADIŠTKEM – PD	Datum	3/2024
Stupeň	PDPS		
Objekt:	SO 201 – LÁVKA PŘES LABE	Souprava	
Část:	D – STAVEBNÍ ČÁST	Č. přílohy	6
Příloha:	ŘEZY V OSÁCH PODPĚR		