Popis materiálu	mn.	m.j.
POTRUBÍ		
LITINOVÉ POTRUBÍ DN80	270,35	m
POTRUBÍ HDPE DN32	54,2	m
TVAROVKY		
ELEKTROSPOJKA SDR11 PE100 D90	4	ks
F KUS DN80	5	ks
MMK 22 1/4 DN80	1	ks
MMK 45 DN80	4	ks
PPL 90° DN80	3	ks
WAGA DN 80(90) HRDLO/HRDLO	3	ks
WAGA DN 80(90) HRDLO/PŘÍRUBA	1	ks
T KUS DN80/80	2	ks
MOSAZNÁ SPOJKA D32	4	ks
ZASLEPOVACÍ PŘÍRUBA DN 80	1	ks
ARMATURY		
H D490 DN80 1,50 M	2	ks
AUTOMATICKÝ VZDUŠNÍK 1,00/1,25 DN80	1	ks
PAS NAVRT.LIT.HACOM DN80-5/4"	4	ks
ŠOUPÁTKO 1"-5/4"	4	ks
ŠOUPĚ DN 80	6	ks
VODOMĚRNÁ SOUPRAVA	3	ks
JINÉ		
PODKLADOVÁ DESKA	12	ks
POKL. 1750 TUHÝ, Š	9	ks
POKL. 1950 TUHÝ, PODZ. H.	1	ks
RK DN 80	1	ks
ZS TELE. 1,3-1,8 M DN 3/4"-2"	4	ks
ZS TELE. 1,3-1,8 M DN 80	5	ks

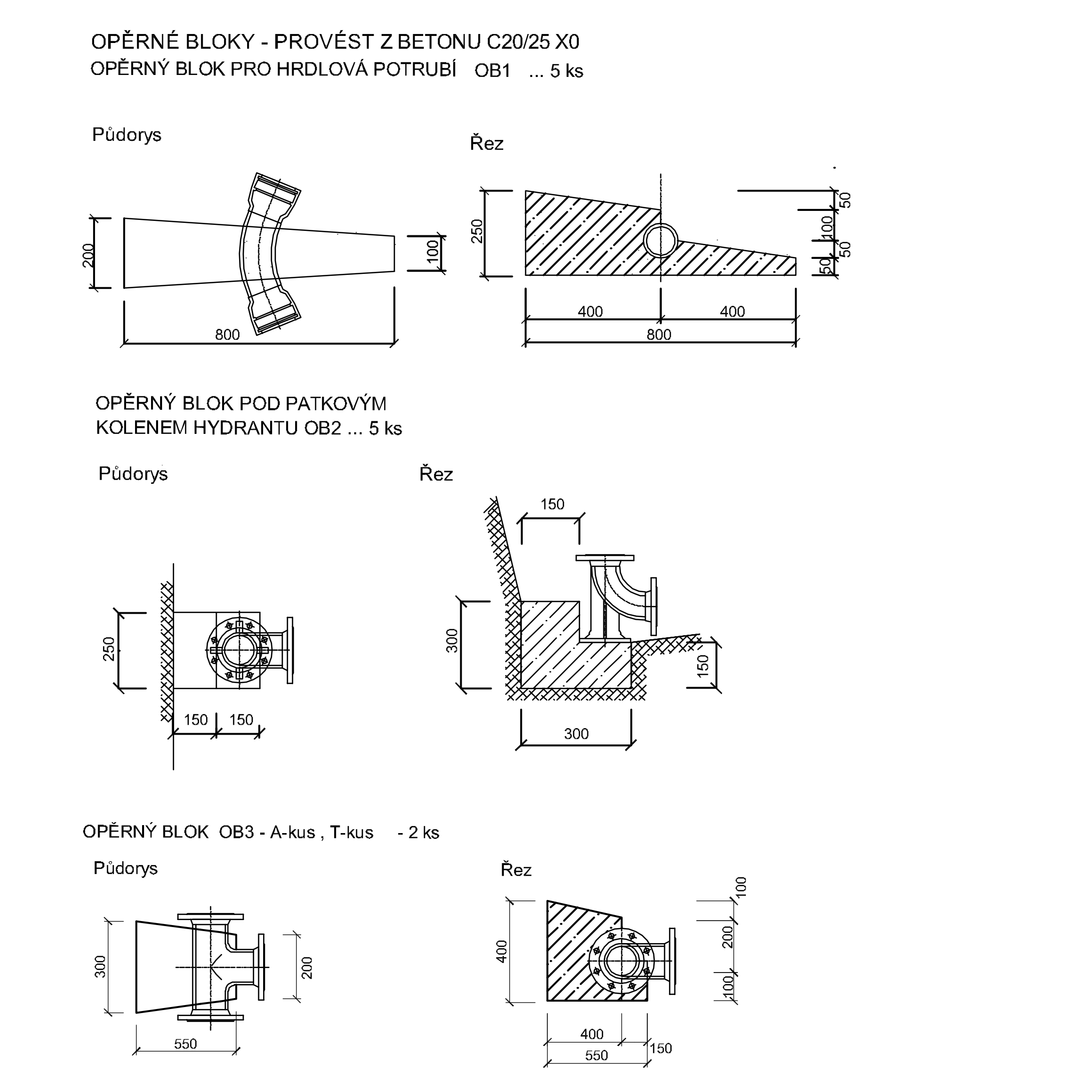

DOKUMENTACI LZE UŽÍVAT POUZE VE SMYSLU PŘÍSLUŠNÉ SMLOUVY O DÍLO. VÝKRES, ČI JEHO ČÁST, MŮŽE BÝT KOPÍROVÁN NEBO JINÝM ZPŮSOBEM ROZŠIŘOVÁN POUZE PO PŘEDCHOZÍM SOUHLASU AUTORA DOKUMENTACE. © ŠINDLAR s.r.o.

VEDOUCÍ PROJEKTU	VYPRACOVAL	KONTROLOVAL	AUTORIZACE	STAVBY VODNÍHO HOSPODÁŘSTVÍ A KRAJINNÉHO INŽENÝRSTVÍ ŠINDLAR
Ing. Roman Bárta	Nadiia Ovcharenko	Ing. Roman Bárta	Ing. Miloslav Šindlar	ŠINDLAR s.r.o., Na Brně 372/2a, 500 06 Hradec Králové, IČO 260 03 236
KRAJ: Středočeský		STAVEBNÍ ÚŘAD: MM Mladá Boleslav	FORMÁT	5 x A4
KATASTRÁLNÍ ÚZEMÍ: Luštěnice (689106), Újezd u Luštěnic (773581)			DATUM	květen 2023
INVESTOR: Vodovody a kanalizace Mladá Boleslav, a. s., Čechova 1151, 293 22 Mladá Boleslav			STUPEŇ	DUR/DSP
Luštěnice, vodovod			ČÍSLO ZAKÁZKY	20230023
			SOUŘADNÝ / VÝŠKOVÝ SYSTÉM	JTSK/Bpv
			INTERVAL VRSTEVNIC	
SO 02.1 - ŘAD C			MĚŘÍTKO	ČÍSLO KOPIE
Kladečské schéma vodovodního řadu C			Č. VÝKRESU	D.3.4.

Tiskový formát 1000 x 297 mm