Sibre s.r.o.	název a místo stavby: **Rozšíření objektu Domov u Anežky Luštěnice** parc.č. st. 443; 462/122, k.ú. Luštěnice ul. Nová 303, Luštěnice	
generální projektant a autoři:	investor:	Domov u Anežky Luštěnice, poskytovatel sociálních služeb
Ing. Radek Krýza	část:	**D.1.1 - ARCHITEKTONICKO STAVEBNÍ ČÁST**
Ing. arch. Veronika Kutnerová	zodp. p:	Ing. Radek Krýza
Ing. arch. Barbora Frumarová	výkres:	**TABULKA PROSKLENÝCH SESTAV**
Jakub Strnad	stupeň:	DOKUMENTACE PRO PROVÁDĚNÍ STAVBY (DPS)

datum:	měřítko:	paré:	číslo výkresu:
07/2022	**-**		**LUS_DPS_D.1.1_603_00**

TABULKA PROSKLENÝCH SESTAV

SPECIFIKACE

KONSTRUKCE PROSKLENÝCH INTERIÉROVÝCH DVEŘÍ BUDE PROVEDENA ZE SYSTÉMOVÝCH PRVKŮ.
PŘED VÝROBOU BUDOU OTVORY ZAMĚŘENY.
DODAVATEL RUČÍ ZA TECHNICKÉ A FUNKČNÍ PARAMETRY A ŽIVOTNOST PROSKLENÝCH DVEŘÍ.

REF.VÝR. PROSKLENÉ RÁMOVÉ PŘÍČKY VERTI

1. TYP Příčka ELEMENT (EL) - pro dveře bez požadavku na požární odolnost (uvedeno u jednotlivých prvků)
Systém: rámový prosklený systém tl. 80 mm osazený v hliníkových profilech
Kotvení: strop, podhled (minerál/SDK), podlaha, stěny
Zasklení: 2x bezpečnostní kalené sklo (ESG 5 mm)
Dveře: hliníkové dvojitě prosklené křídlo (bezpečnostní sklo) do AL zárubně s nadsvětlíkem
Kování: - hliníkové dvojitě prosklené křídlo do AL zárubně: klika/klika GARNITURA 8501 nerez brus, mechanický zámek Stublina, cylindrická vložka, panty Just 3D satin nikl, dveřní doraz nerez brus
Polep: -
Žaluzie: -
Vzduchová neprůzvučnost: Příčka Rw = 38 dB (laboratorní hodnota) - ESG 5 mm
Dveře Rw = 23 dB (laboratorní hodnota) - Dveře do zárubně - AL dvojitě prosklené
Provedení profilů: barva RAL 7024 - grafitová šedá, polomat
Instalační sloupek: -

2. TYP Příčka GUARD - pro dveře s požární odolností (uvedeno u jednotlivých prvků)
Systém: rámový prosklený systém tl. 78 mm osazený v hliníkových profilech
Kotvení: do nosné/vyztužené konstrukce
Zasklení: protipožární sklo čiré jednoduché EI30
Dveře: hliníkové jednoduše prosklené křídlo do AL zárubně s nadsvětlíkem
Kování: hliníkové jednoduše prosklené křídlo do AL zárubně: klika/klika WALE nerez brus, mechanický zámek WILKA, automatická zástrč WILKA, cylindrická vložka, viditelné panty WALA WX v barvě rámu, dveřní doraz nerez brus, samozavírač GEZE TS5000 s kluznou lištou stříbrný / 2x samozavírač s koordinátorem GEZE TS5000 ISM s kluznou lištou stříbrný
Polep: -
Požární odolnost: uvedeno u jednotlivých prvků
Provedení profilů: barva RAL 7024 - grafitová šedá, polomat
Poznámky: součástí příčky není požární ucpávka pod zdvojenou podlahou nad podhledem

KOVÁNÍ: KLIKA-KLIKA, DVĚ ODDĚLENÉ KRUHOVÉ ROZETY PRO KLIKU A ZÁMEK, POVRCHOVÁ ÚPRAVA: BROUŠENÝ NEREZ, REF.VÝR. TWIN VISION

ZÁMEK : ZADLABÁVACÍ ZÁMEK VLOŽKOVÝ UZAMYKACÍ - SYSTÉM GENERÁLNÍHO KLÍČE, REFER. STANDARD ASSA ABLOY
ŠTÍTEK ZÁMKU I VLOŽKA STŘÍBŘITÝ KOV

DOPLŇKY DVEŘÍ: DVEŘNÍ ZARÁŽKY, BROUŠENÁ NEREZ (SOUČÁST DODÁVKY DVEŘÍ)
PŘECHODOVÉ LIŠTY (VIZ TABULKA OSTATNÍCH VÝROBKŮ)
KOUŘOTĚSNÉ PADACÍ LIŠTY (UVEDENO U JEDNOTLIVÝCH DVEŘÍ, SOUČÁST DODÁVKY DVEŘÍ)
SAMOZAVÍRAČE (UVEDENO U JEDNOTLIVÝCH DVEŘÍ, SOUČÁST DODÁVKY DVEŘÍ) - REF. VÝR. HS Samozavírač Assa Abloy DC340 s kluznou lištou s aretací, provedení stříbrná

TABULKA PROSKLENÝCH SESTAV

SPECIFIKACE

DETAIL SYSTÉMU ELEMENT

KOVÁNÍ TWIN VISION

DETAIL SYSTÉMU GUARD MB-78EI

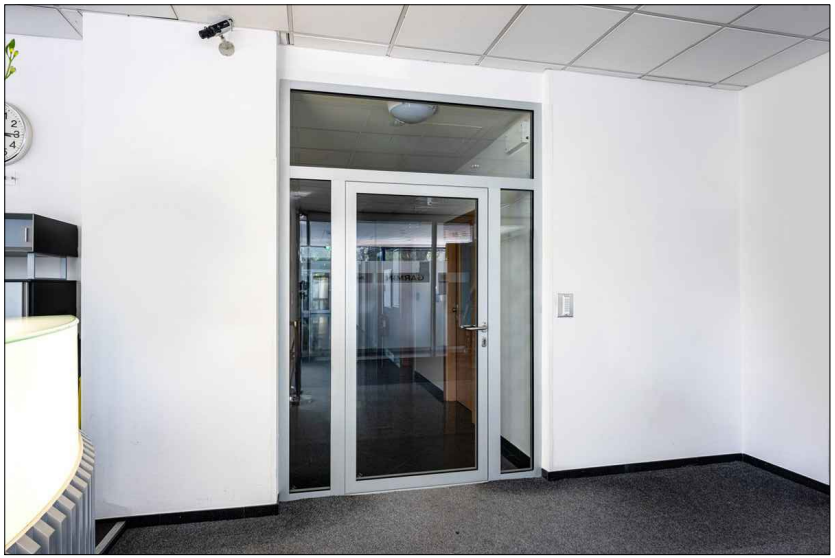

SAMOZAVÍRAČ ASSA ABLOY DC340

TABULKA PROSKLENÝCH SESTAV

SPECIFIKACE

DVEŘE V PROSKLENNÝCH SESTAVÁCH:

Dveře mají různé doplňky a zámky v závislosti na jejich funkci a požadavcích na provoz objektu. Funkce, které vyžadují speciální doplňky, jsou uvedeny u jednotlivých dveří, a doplňky konkrétní funkce jsou uvedeny v následující tabulce:

OZN.	FUNKCE DVEŘÍ
1	**ÚNIKOVÉ DVEŘE Z ODDĚLENÍ:** ZÁMEK MECHANICKÝ PANIKOVÝ + BLOKACE DVEŘÍ REVERZNÍM ELEKTRICKÝM OTVÍRAČEM. DVEŘE NAPOJENY NA PŘÍSTUPOVÝ SYSTÉM (ČIP), EPS, EZS A ÚNIKOVÝ TERMINÁL. TERMINÁL ZAJISTÍ OTEVŘENÍ DVEŘÍ MIMO SIGNALIZACI EPS. KOVÁNÍ: PANIKOVÉ KLIKA / KLIKA
2	**ÚNIKOVÉ DVEŘE Z PROVOZU GASTROTECHNOLOGIE DO KORIDORU A SESTERNY:** ZÁMEK ELEKTROMECHANICKÝ PANIKOVÝ. DVEŘE NAPOJENY NA PŘÍSTUPOVÝ SYSTÉM (ČIP). KOVÁNÍ: PANIKOVÉ KLIKA / KLIKA
3	**ÚNIKOVÉ DVEŘE Z PROVOZU GASTROTECHNOLOGIE V OBVODOVÉM PLÁŠTI:** ZÁMEK ELEKTROMECHANICKÝ PANIKOVÝ. DVEŘE NAPOJENY NA PŘÍSTUPOVÝ SYSTÉM (ČIP) A EZS. KOVÁNÍ: PANIKOVÉ KLIKA / KLIKA
4	**ÚNIKOVÉ DVEŘE V OBVODOVÉM PLÁŠTI:** ZÁMEK ELEKTROMECHANICKÝ PANIKOVÝ + BLOKACE DVEŘÍ REVERZNÍM ELEKTRICKÝM OTVÍRAČEM PŘÍP. MAGNETICKÝM KONTAKTEM. DVEŘE NAPOJENY NA PŘÍSTUPOVÝ SYSTÉM (ČIP), EPS, EZS A ÚNIKOVÝ TERMINÁL. TERMINÁL ZAJISTÍ OTEVŘENÍ DVEŘÍ MIMO SIGNALIZACI EPS. ZÁMEK S FUNKCÍ DENNÍHO REŽIMU ZAJISTÍ OTEVŘENÍ V PROVOZNÍ DOBĚ JÍDELNY PRO VEŘEJNOST KOVÁNÍ: PANIKOVÉ KLIKA / KLIKA
5	**KONTROLOVANÉ DVEŘE Z ODDĚLENÍ (BEZ ÚNIKU):** ZÁMEK MECHANICKÝ+ BLOKACE DVEŘÍ REVERZNÍM ELEKTRICKÝM OTVÍRAČEM. DVEŘE NAPOJENY NA PŘÍSTUPOVÝ SYSTÉM (ČIP), A EZS. KOVÁNÍ: KLIKA / KLIKA
6	**HS PORTÁLY NA TERASU:** MECHANICKÝ ZÁMEK
7	**VSTUPNÍ DVEŘE DO POKOJŮ:** CYLINDRICKÁ VLOŽKA S KNOFLÍKEM Z VNITŘNÍ STRANY**, MOŽNOST KDYKOLIV OTEVŘÍT KLÍČEM Z VNĚJŠÍ STRANY** KOVÁNÍ: PANIKOVÉ KLIKA / KLIKA

TABULKA PROSKLENÝCH SESTAV

VÝPIS

OZN.	SCHEMA PRVKU A ROZMĚR [mm]	POPIS PRVKU	POČET PRVKŮ

H1

Popis: Prosklená sestava s otvíravými dveřmi (mezi chodbou stávajícího objektu a 1.01)

- prosklená sestava s dvoukřídlými otvíravými dveřmi a pevným bočním dílem a pevným nadsvětlíkem, členění a rozměr dle schématu
- bez prahu - přechodová lišta (viz tabulka ostatních výrobků)
- dveřní zarážka, broušená nerez (součástí dodávky dveří)
- kouřotěsná padací lišta (součástí dodávky dveří)
- samozavírač (součástí dodávky dveří)

FUNKCE DVEŘÍ: 1 (viz všeobecná specifikace na začátku tabulky)

VZDUCHOVÁ NEPRŮZVUČNOST:	-
POŽÁRNÍ ODOLNOST:	EI 30 DP3-C (S200) (koordinátor zavírání)
BEZPEČNOSTNÍ OPATŘENÍ:	BEZPEČNOST PROTI PORANĚNÍ
STAVEBNÍ OTVOR:	2550 / 2500 mm - NUTNÉ OVĚŘIT DLE VYBRANÉHO VÝROBCE
PRŮCHOZÍ OTVOR:	1600 / 2150 mm

OTVÍRÁNÍ	1.NP	2.NP	3.NP			TOTAL CELKEM
L	1	-	-			1
P	-	-	-			#
CELKEM						1

POHLED

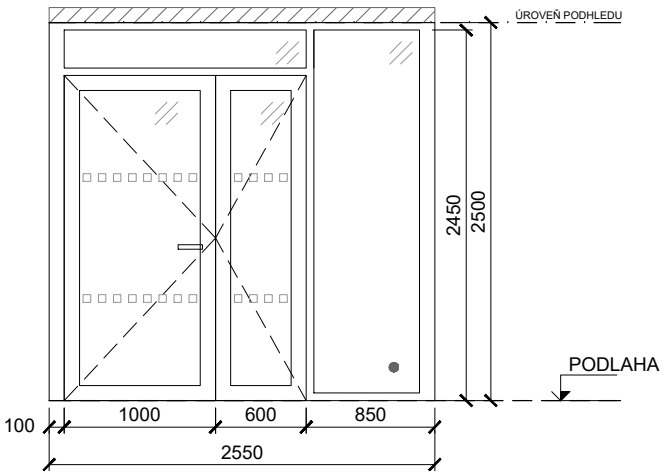

PŮDORYS

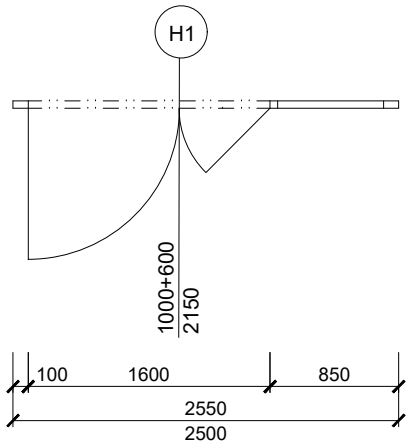

TABULKA PROSKLENÝCH SESTAV

VÝPIS

OZN.	SCHEMA PRVKU A ROZMĚR [mm]	POPIS PRVKU	POČET PRVKŮ

H2

Popis: **Prosklená sestava s otvíravými dveřmi (mezi 1.09 a 1.01)**

- prosklená sestava s 2-křídlými otvíravými dveřmi a pevným bočním dílem a pevným nadsvětlíkem, členění a rozměr dle schématu
- bez prahu - přechodová lišta (viz tabulka ostatních výrobků)
- dveřní zarážka, broušená nerez (součástí dodávky dveří)
- panikové kování pouze v hlavním otvíravém křídle

FUNKCE DVEŘÍ: -

VZDUCHOVÁ NEPRŮZVUČNOST: -
POŽÁRNÍ ODOLNOST: -
BEZPEČNOSTNÍ OPATŘENÍ: BEZPEČNOST PROTI PORANĚNÍ
STAVEBNÍ OTVOR: 2650 / 2200 mm - NUTNÉ OVĚŘIT DLE VYBRANÉHO VÝROBCE
PRŮCHOZÍ OTVOR: 2000 / 2150 mm

OTVÍRÁNÍ	1.NP	2.NP	3.NP			TOTAL CELKEM
L	-	-	-			#
P	1	-	-			1
CELKEM						1

POHLED

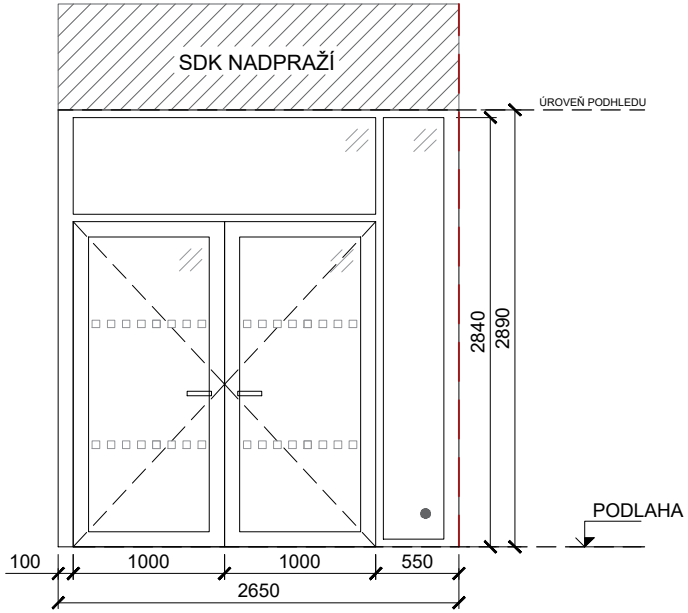

PŮDORYS

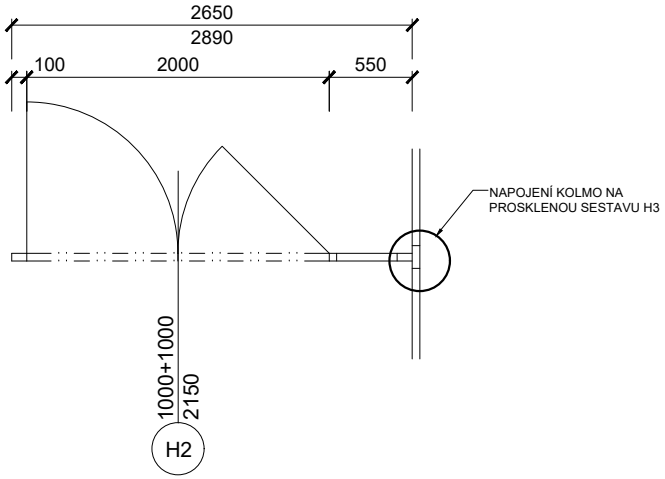

TABULKA PROSKLENÝCH SESTAV

VÝPIS

OZN.	SCHEMA PRVKU A ROZMĚR [mm]	POPIS PRVKU	POČET PRVKŮ

H3

Popis: **Prosklená sestava s otvíravými dveřmi (1.01, 1.09 a 1.41)**

- prosklená sestava s 2-křídlými otvíravými dveřmi a pevnými bočními díly a pevným nadsvětlíkem, členění a rozměr dle schématu
- bez prahu - přechodová lišta (viz tabulka ostatních výrobků)
- dveřní zarážka, broušená nerez (součástí dodávky dveří)
- kouřotěsná padací lišta (součástí dodávky dveří)
- samozavírač (součástí dodávky dveří)
- panikové kování pouze v hlavním otvíravém křídle

FUNKCE DVEŘÍ: -

VZDUCHOVÁ NEPRŮZVUČNOST: -
POŽÁRNÍ ODOLNOST: EI 30 DP3-C (S200) (koordinátor zavírání)
BEZPEČNOSTNÍ OPATŘENÍ: BEZPEČNOST PROTI PORANĚNÍ
STAVEBNÍ OTVOR: 5550 / 2200 mm - NUTNÉ OVĚŘIT DLE VYBRANÉHO VÝROBCE
PRŮCHOZÍ OTVOR: 2000 / 2150 mm

OTVÍRÁNÍ	1.NP	2.NP	3.NP			TOTAL CELKEM
L	1	-	-			1
P	-	-	-			#
CELKEM						1

POHLED

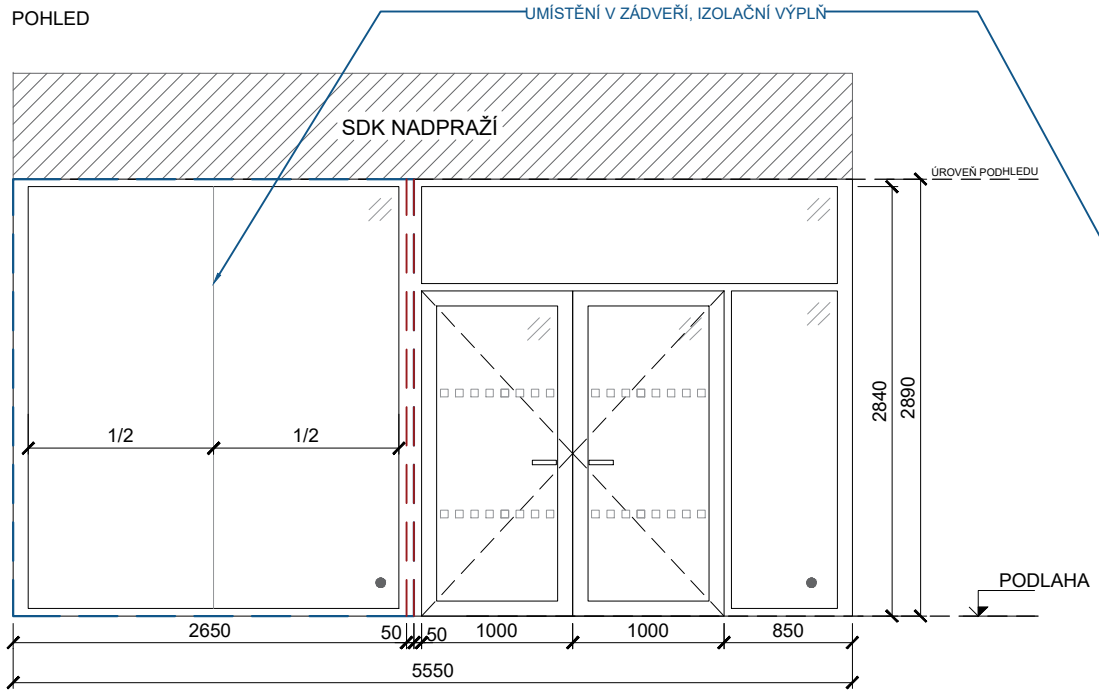

PŮDORYS

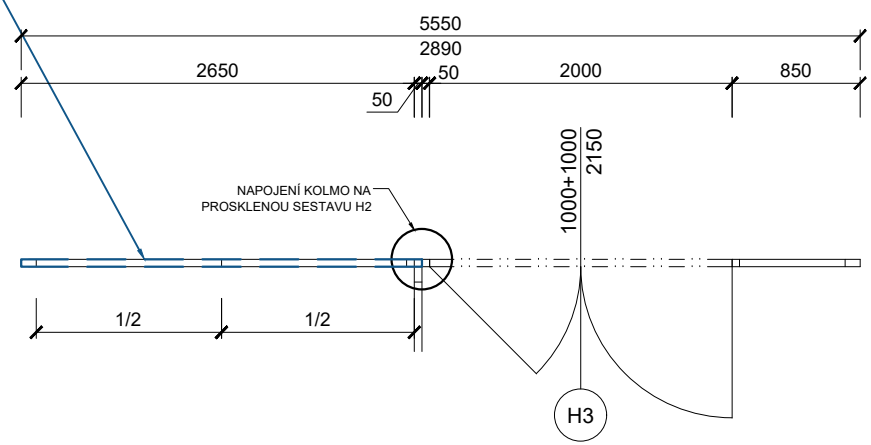

TABULKA PROSKLENÝCH SESTAV

VÝPIS

OZN.	SCHEMA PRVKU A ROZMĚR [mm]	POPIS PRVKU	POČET PRVKŮ

H4

Popis: **Prosklené dveře (mezi 1.01 a 1.14)**

- prosklené 2-křídlé otvíravé dveře s pevným nadsvětlíkem, členění a rozměr dle schématu
- bez prahu - přechodová lišta (viz tabulka ostatních výrobků)
- dveřní zarážka, broušená nerez (součástí dodávky dveří)
- panikové kování pouze v hlavním otvíravém křídle

FUNKCE DVEŘÍ: -

VZDUCHOVÁ NEPRŮZVUČNOST: -
POŽÁRNÍ ODOLNOST: -
BEZPEČNOSTNÍ OPATŘENÍ: BEZPEČNOST PROTI PORANĚNÍ
STAVEBNÍ OTVOR: 1640 / 2200 mm - NUTNÉ OVĚŘIT DLE VYBRANÉHO VÝROBCE
PRŮCHOZÍ OTVOR: 1440 / 2150 mm

OTVÍRÁNÍ	1.NP	2.NP	3.NP			TOTAL CELKEM
L	1	-	-			1
P	-	-	-			#
CELKEM						1

POHLED

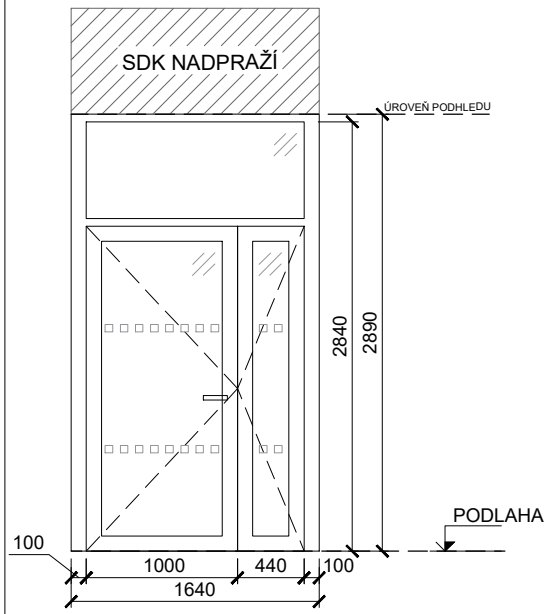

PŮDORYS

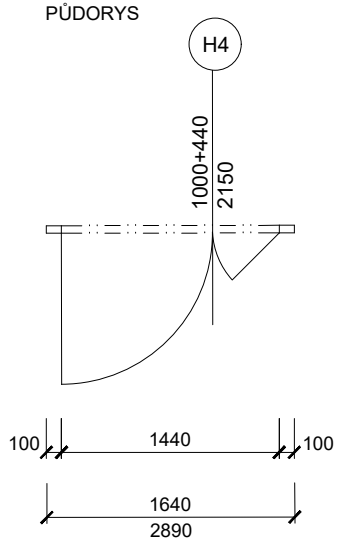

TABULKA PROSKLENÝCH SESTAV

VÝPIS

OZN.	SCHEMA PRVKU A ROZMĚR [mm]	POPIS PRVKU	POČET PRVKŮ

H5

Popis: **Prosklená sestava s otvíravými dveřmi (mezi 1.01 a 1.15)**

- prosklená sestava s 2-křídlými otvíravými dveřmi a pevným bočním dílem a pevným nadsvětlíkem, členění a rozměr dle schématu
- bez prahu - přechodová lišta (viz tabulka ostatních výrobků)
- dveřní zarážka, broušená nerez (součástí dodávky dveří)
- kouřotěsná padací lišta (součástí dodávky dveří)
- samozavírač (součástí dodávky dveří)
- panikové kování pouze v hlavním otvíravém křídle

FUNKCE DVEŘÍ: 1 (viz všeobecná specifikace na začátku tabulky)

VZDUCHOVÁ NEPRŮZVUČNOST:	-
POŽÁRNÍ ODOLNOST:	EI 30 DP3-C (S200) (koordinátor zavírání)
BEZPEČNOSTNÍ OPATŘENÍ:	BEZPEČNOST PROTI PORANĚNÍ
STAVEBNÍ OTVOR:	2550 / 2200 mm - NUTNÉ OVĚŘIT DLE VYBRANÉHO VÝROBCE
PRŮCHOZÍ OTVOR:	1600 / 2150 mm

OTVÍRÁNÍ	1.NP	2.NP	3.NP			TOTAL CELKEM
L	1	-	-			1
P	-	-	-			#
CELKEM						1

POHLED

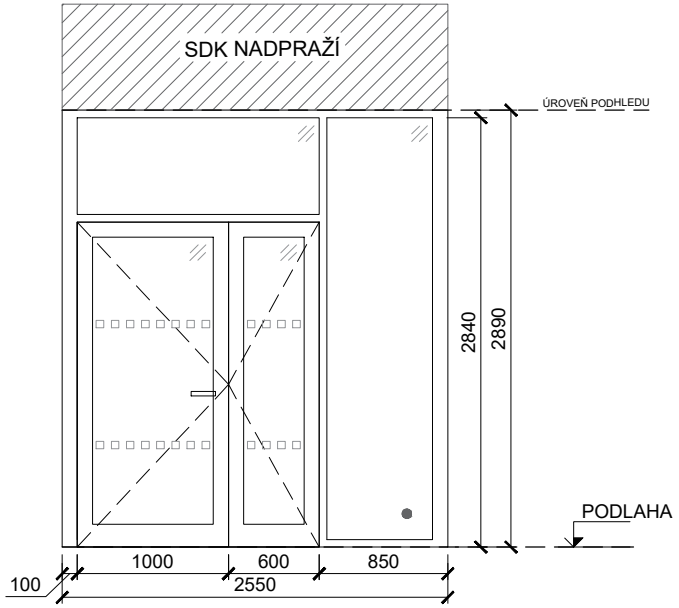

PŮDORYS

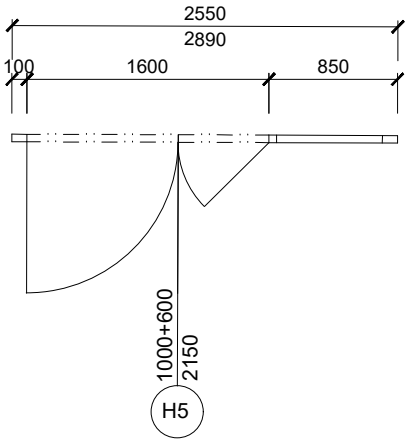

TABULKA PROSKLENÝCH SESTAV

VÝPIS

OZN.	SCHEMA PRVKU A ROZMĚR [mm]	POPIS PRVKU	POČET PRVKŮ

H6

Popis: **Prosklená sestava s otvíravými dveřmi (mezi 1.15 a 1.16)**

- prosklená sestava s 1-křídlými otvíravými dveřmi a pevnými bočními díly a pevným nadsvětlíkem, členění a rozměr dle schématu
- bez prahu - přechodová lišta (viz tabulka ostatních výrobků)
- dveřní zarážka, broušená nerez (součástí dodávky dveří)
- kouřotěsná padací lišta (součástí dodávky dveří)
- samozavírač (součástí dodávky dveří)

FUNKCE DVEŘÍ: -

VZDUCHOVÁ NEPRŮZVUČNOST: -
POŽÁRNÍ ODOLNOST: EI 30 DP3-C (S200)
BEZPEČNOSTNÍ OPATŘENÍ: BEZPEČNOST PROTI PORANĚNÍ
STAVEBNÍ OTVOR: 2905 / 2200 mm - NUTNÉ OVĚŘIT DLE VYBRANÉHO VÝROBCE
PRŮCHOZÍ OTVOR: 1150 / 2150 mm

OTVÍRÁNÍ	1.NP	2.NP	3.NP			TOTAL CELKEM
L	-	-	-			#
P	1	-	-			1
CELKEM						1

POHLED

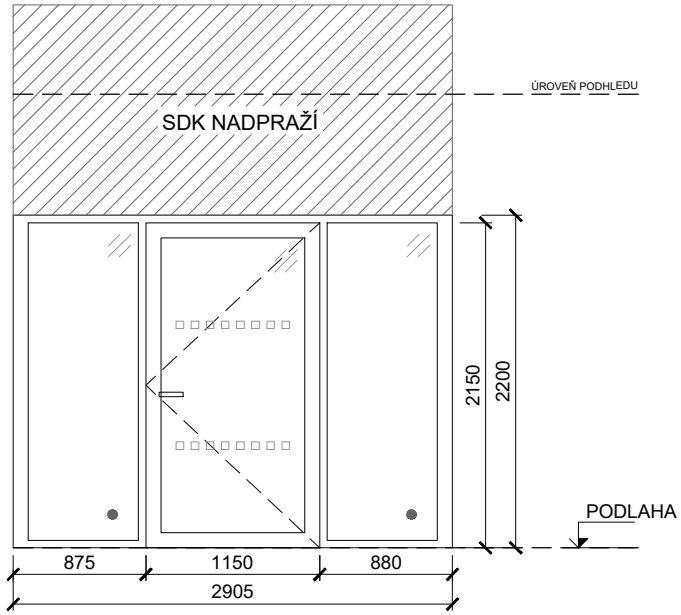

PŮDORYS

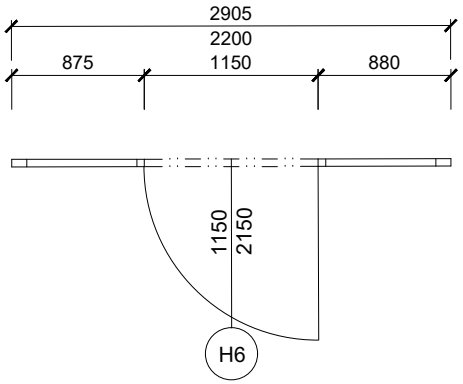

TABULKA PROSKLENÝCH SESTAV

VÝPIS

OZN.	SCHEMA PRVKU A ROZMĚR [mm]	POPIS PRVKU	POČET PRVKŮ

H7

Popis: **Prosklené dveře (mezi 1.15 a 1.27)**

- prosklené dveře 2-křídlé otvíravé s pevným nadsvětlíkem, členění a rozměr dle schématu
- bez prahu - přechodová lišta (viz tabulka ostatních výrobků)
- dveřní zarážka, broušená nerez (součástí dodávky dveří)
- kouřotěsná padací lišta (součástí dodávky dveří)
- samozavírač (součástí dodávky dveří)
- panikové kování pouze v hlavním otvíravém křídle

FUNKCE DVEŘÍ: 1 (viz všeobecná specifikace na začátku tabulky)

VZDUCHOVÁ NEPRŮZVUČNOST:	-
POŽÁRNÍ ODOLNOST:	EI 30 DP3-C (S200) (koordinátor zavírání)
BEZPEČNOSTNÍ OPATŘENÍ:	BEZPEČNOST PROTI PORANĚNÍ
STAVEBNÍ OTVOR:	2080 / 2890 mm - NUTNÉ OVĚŘIT DLE VYBRANÉHO VÝROBCE
PRŮCHOZÍ OTVOR:	1800 / 2150 mm

OTVÍRÁNÍ	1.NP	2.NP	3.NP			TOTAL CELKEM
L	-	-	-			#
P	1	-	-			1
CELKEM						1

POHLED

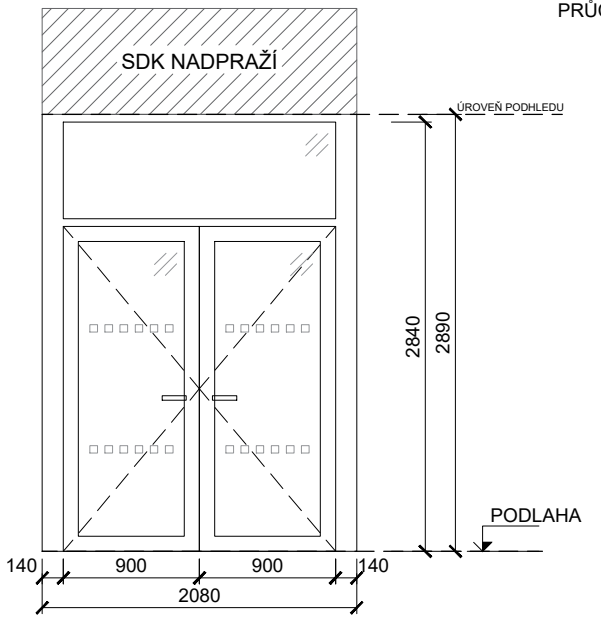

PŮDORYS

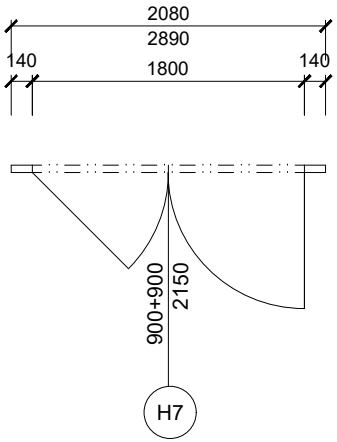

TABULKA PROSKLENÝCH SESTAV

VÝPIS

OZN.	SCHEMA PRVKU A ROZMĚR [mm]	POPIS PRVKU	POČET PRVKŮ

H8

Popis: **Prosklená sestava s otvíravými dveřmi (chodba stávajícího objektu ve 2NP a 2.01)**

- prosklená sestava s 2-křídlými otvíravými dveřmi a pevným bočním dílem a pevným nadsvětlíkem, členění a rozměr dle schématu
- bez prahu - přechodová lišta (viz tabulka ostatních výrobků)
- dveřní zarážka, broušená nerez (součástí dodávky dveří)
- kouřotěsná padací lišta (součástí dodávky dveří)
- samozavírač (součástí dodávky dveří)

FUNKCE DVEŘÍ: 1 (viz všeobecná specifikace na začátku tabulky)

VZDUCHOVÁ NEPRŮZVUČNOST: -
POŽÁRNÍ ODOLNOST: EI 30 DP3-C (S200) (koordinátor zavírání)
BEZPEČNOSTNÍ OPATŘENÍ: BEZPEČNOST PROTI PORANĚNÍ
STAVEBNÍ OTVOR: 1800 + 2230 / 2500 mm - NUTNÉ OVĚŘIT DLE VYBRANÉHO VÝROBCE
PRŮCHOZÍ OTVOR: 1600 / 2150 mm

OTVÍRÁNÍ	1.NP	2.NP	3.NP			TOTAL CELKEM
L	-	1	-			1
P	-	-	-			#
CELKEM						1

POHLED

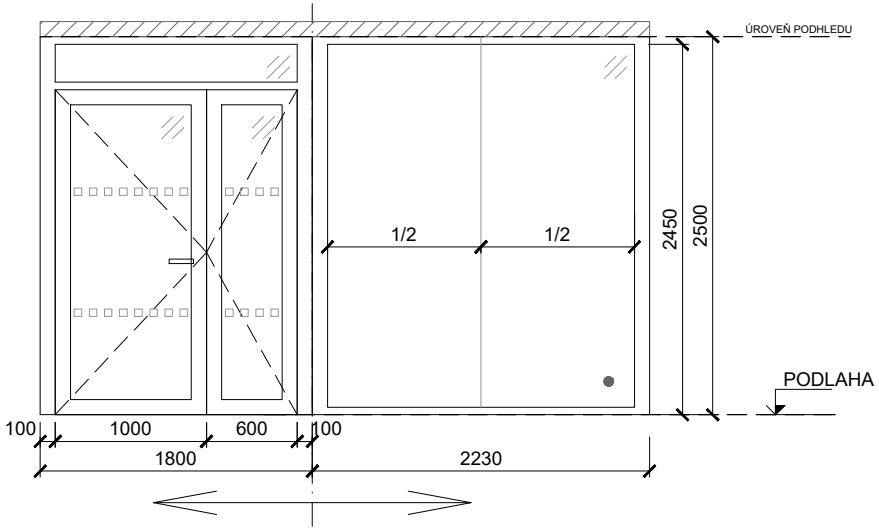

ZALOMENÍ SESTAVY PŘES ROH

PŮDORYS

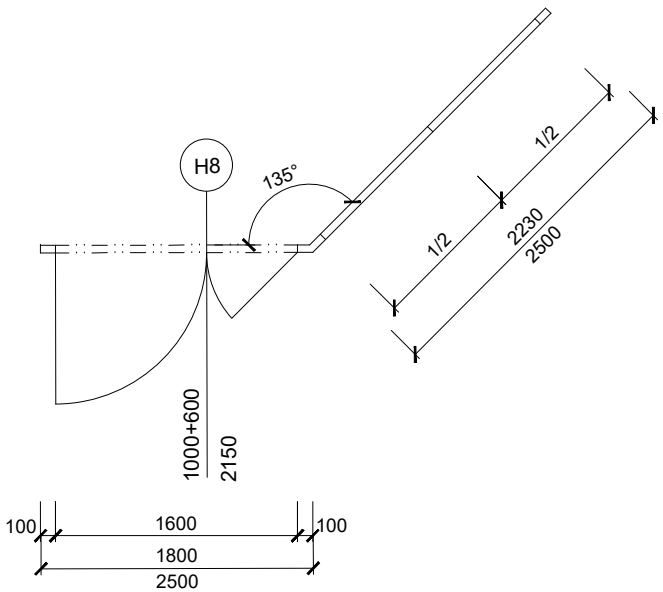

TABULKA PROSKLENÝCH SESTAV

VÝPIS

OZN.	SCHEMA PRVKU A ROZMĚR [mm]	POPIS PRVKU	POČET PRVKŮ
H9	NEOBSAZENO		

TABULKA PROSKLENÝCH SESTAV

VÝPIS

OZN.	SCHEMA PRVKU A ROZMĚR [mm]	POPIS PRVKU	POČET PRVKŮ
H10	NEOBSAZENO		

TABULKA PROSKLENÝCH SESTAV

VÝPIS

OZN.	SCHEMA PRVKU A ROZMĚR [mm]	POPIS PRVKU	POČET PRVKŮ

H11

Popis: **Prosklená sestava s otvíravými dveřmi (mezi 2.03 a 2.06)**

- prosklená sestava s 2-křídlými otvíravými dveřmi a pevným bočním dílem a pevným nadsvětlíkem, členění a rozměr dle schématu
- bez prahu - přechodová lišta (viz tabulka ostatních výrobků)
- dveřní zarážka, broušená nerez (součástí dodávky dveří)
- kouřotěsná padací lišta (součástí dodávky dveří)
- samozavírač (součástí dodávky dveří)
- panikové kování pouze v hlavním otvíravém křídle

FUNKCE DVEŘÍ: 1 (viz všeobecná specifikace na začátku tabulky)

VZDUCHOVÁ NEPRŮZVUČNOST:	-
POŽÁRNÍ ODOLNOST:	EI 30 DP3-C (S200) (koordinátor zavírání)
BEZPEČNOSTNÍ OPATŘENÍ:	BEZPEČNOST PROTI PORANĚNÍ
STAVEBNÍ OTVOR:	2550 / 2200 mm - NUTNÉ OVĚŘIT DLE VYBRANÉHO VÝROBCE
PRŮCHOZÍ OTVOR:	1600 / 2150 mm

OTVÍRÁNÍ	1.NP	2.NP	3.NP			TOTAL CELKEM
L	-	1	-			1
P	-	-	-			#
CELKEM						1

POHLED

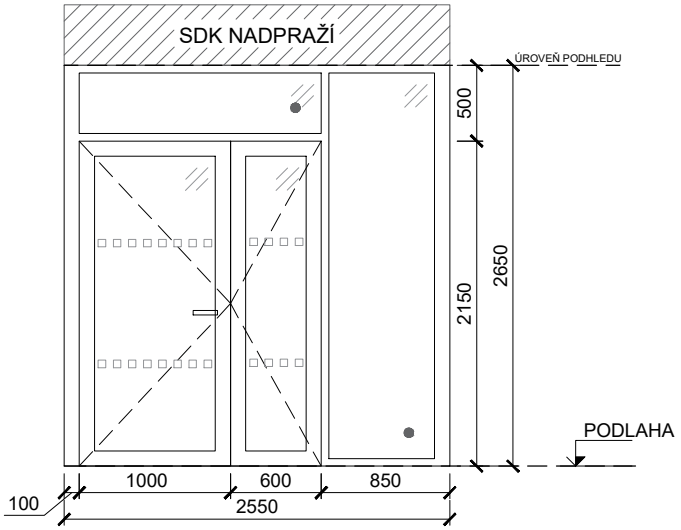

PŮDORYS

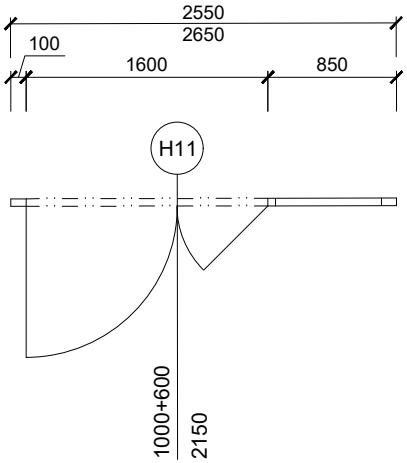

TABULKA PROSKLENÝCH SESTAV

VÝPIS

OZN.	SCHEMA PRVKU A ROZMĚR [mm]	POPIS PRVKU	POČET PRVKŮ

H12

Popis: **Prosklená sestava s otvíravými dveřmi (mezi 2.01 a 2.06)**

- prosklená sestava s 1-křídlými otvíravými dveřmi a pevným bočním dílem a pevným nadsvětlíkem, členění a rozměr dle schématu
- bez prahu - přechodová lišta (viz tabulka ostatních výrobků)
- dveřní zarážka, broušená nerez (součástí dodávky dveří)
- kouřotěsná padací lišta (součástí dodávky dveří)
- samozavírač (součástí dodávky dveří)

FUNKCE DVEŘÍ: 5 (viz všeobecná specifikace na začátku tabulky)

VZDUCHOVÁ NEPRŮZVUČNOST:	-
POŽÁRNÍ ODOLNOST:	EI 30 DP3-C- (S200)
BEZPEČNOSTNÍ OPATŘENÍ:	BEZPEČNOST PROTI PORANĚNÍ
STAVEBNÍ OTVOR:	3220 / 2200 mm - NUTNÉ OVĚŘIT DLE VYBRANÉHO VÝROBCE
PRŮCHOZÍ OTVOR:	1150 / 2150 mm

OTVÍRÁNÍ	1.NP	2.NP	3.NP			TOTAL CELKEM
L	-	1	-			1
P	-	-	-			#
CELKEM						1

POHLED

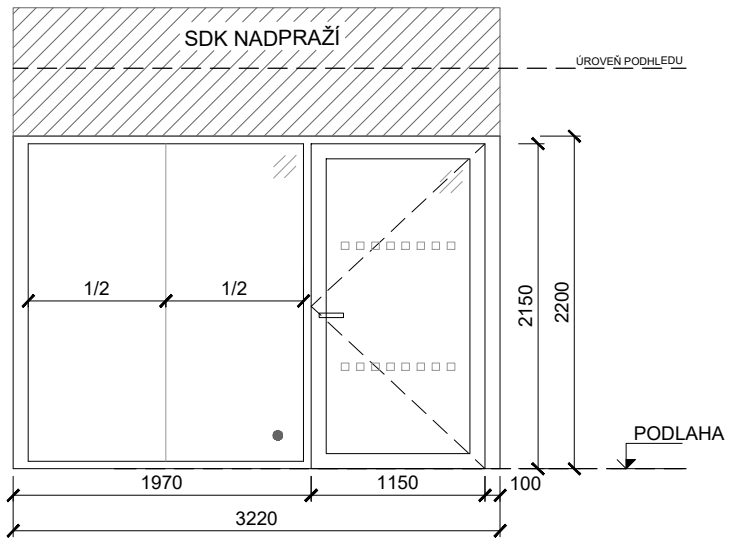

PŮDORYS

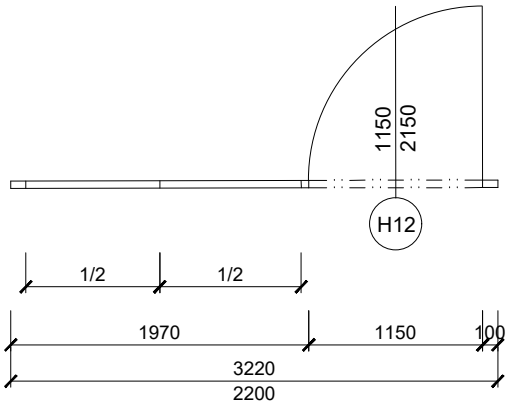

TABULKA PROSKLENÝCH SESTAV

VÝPIS

OZN.	SCHEMA PRVKU A ROZMĚR [mm]	POPIS PRVKU	POČET PRVKŮ

H13

Popis: **Prosklená sestava s otvíravými dveřmi (mezi 2.06 a 2.32)**

- prosklená sestava s 1-křídlými otvíravými dveřmi a pevným bočním dílem a pevným nadsvětlíkem, členění a rozměr dle schématu
- bez prahu - přechodová lišta (viz tabulka ostatních výrobků)
- dveřní zarážka, broušená nerez (součástí dodávky dveří)
- kouřotěsná padací lišta (součástí dodávky dveří)
- samozavírač (součástí dodávky dveří)

FUNKCE DVEŘÍ: -

VZDUCHOVÁ NEPRŮZVUČNOST:	-
POŽÁRNÍ ODOLNOST:	EI 30 DP3-C (S200)
BEZPEČNOSTNÍ OPATŘENÍ:	BEZPEČNOST PROTI PORANĚNÍ
STAVEBNÍ OTVOR:	3720 / 2200 mm - NUTNÉ OVĚŘIT DLE VYBRANÉHO VÝROBCE
PRŮCHOZÍ OTVOR:	1150 / 2150 mm

OTVÍRÁNÍ	1.NP	2.NP	3.NP			TOTAL CELKEM
L	-	1	-			1
P	-	-	-			#
CELKEM						1

POHLED

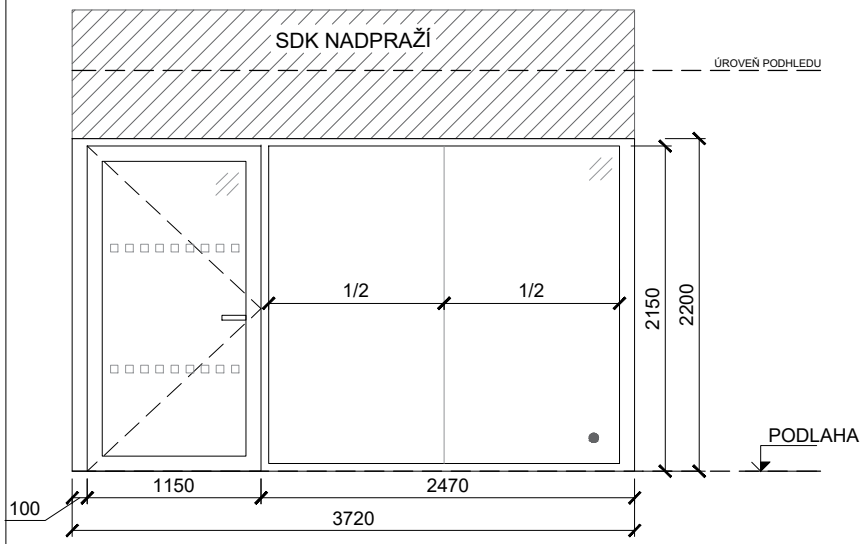

PŮDORYS

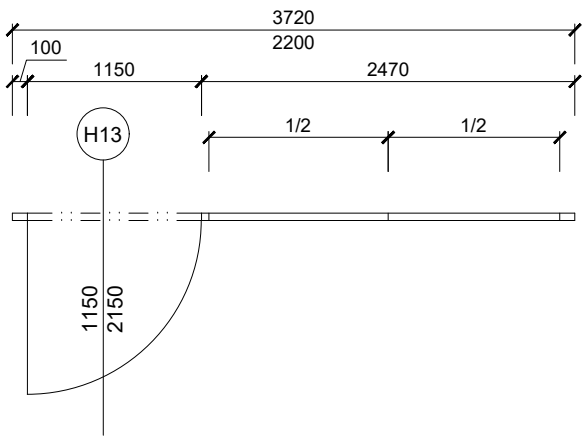

TABULKA PROSKLENÝCH SESTAV

VÝPIS

OZN.	SCHEMA PRVKU A ROZMĚR [mm]	POPIS PRVKU	POČET PRVKŮ

H14

Popis: **Prosklená sestava s otvíravými dveřmi (mezi 2.06 a 2.32)**

- prosklená sestava s 1-křídlými otvíravými dveřmi a pevným bočním dílem a pevným nadsvětlíkem, členění a rozměr dle schématu
- bez prahu - přechodová lišta (viz tabulka ostatních výrobků)
- dveřní zarážka, broušená nerez (součástí dodávky dveří)
- kouřotěsná padací lišta (součástí dodávky dveří)
- samozavírač (součástí dodávky dveří)

FUNKCE DVEŘÍ: -

VZDUCHOVÁ NEPRŮZVUČNOST:	-
POŽÁRNÍ ODOLNOST:	EI 30 DP3-C (S200)
BEZPEČNOSTNÍ OPATŘENÍ:	BEZPEČNOST PROTI PORANĚNÍ
STAVEBNÍ OTVOR:	3720 / 2200 mm - NUTNÉ OVĚŘIT DLE VYBRANÉHO VÝROBCE
PRŮCHOZÍ OTVOR:	1150 / 2150 mm

OTVÍRÁNÍ	1.NP	2.NP	3.NP			TOTAL CELKEM
L	-	-	-			#
P	-	1	-			1
CELKEM						1

POHLED

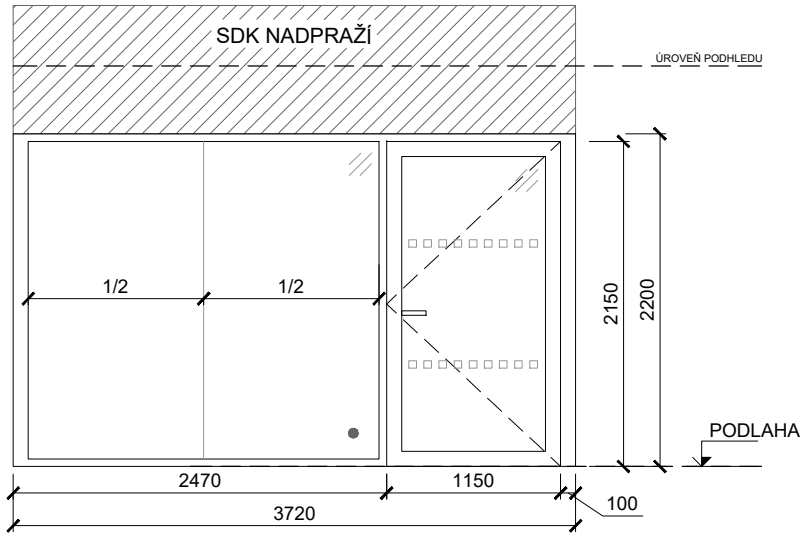

PŮDORYS

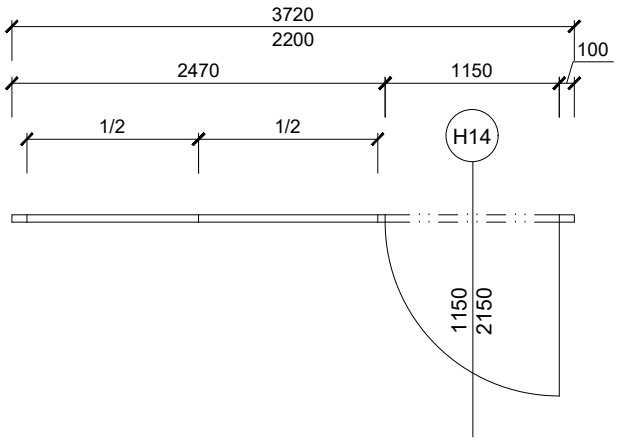

TABULKA PROSKLENÝCH SESTAV

VÝPIS

OZN.	SCHEMA PRVKU A ROZMĚR [mm]	POPIS PRVKU	POČET PRVKŮ

H15

Popis: **Prosklené dveře (mezi 2.06 a 2.18)**

- prosklené dveře 1-křídlé otvíravé s pevným nadsvětlíkem, členění a rozměr dle schématu
- bez prahu - přechodová lišta (viz tabulka ostatních výrobků)
- dveřní zarážka, broušená nerez (součástí dodávky dveří)
- kouřotěsná padací lišta (součástí dodávky dveří)
- samozavírač (součástí dodávky dveří)
- panikové kování pouze v hlavním otvíravém křídle

FUNKCE DVEŘÍ: 1 (viz všeobecná specifikace na začátku tabulky)

VZDUCHOVÁ NEPRŮZVUČNOST:	-
POŽÁRNÍ ODOLNOST:	EI 30 DP3-C (S200) (koordinátor zavírání)
BEZPEČNOSTNÍ OPATŘENÍ:	BEZPEČNOST PROTI PORANĚNÍ
STAVEBNÍ OTVOR:	2080 / 2200 mm - NUTNÉ OVĚŘIT DLE VYBRANÉHO VÝROBCE
PRŮCHOZÍ OTVOR:	1800 / 2150 mm

OTVÍRÁNÍ	1.NP	2.NP	3.NP			TOTAL CELKEM
L	-	-	-			#
P	-	1	-			1
CELKEM						1

POHLED

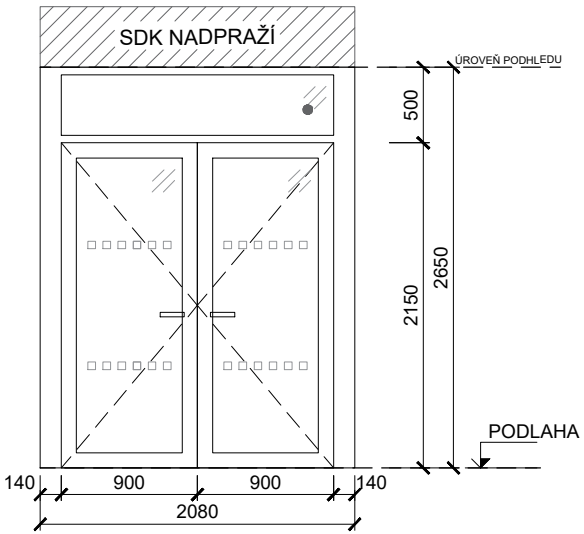

PŮDORYS

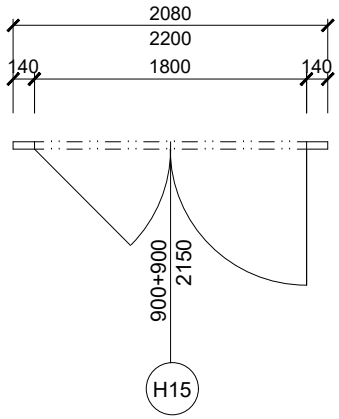

TABULKA PROSKLENÝCH SESTAV

VÝPIS

OZN.	SCHEMA PRVKU A ROZMĚR [mm]	POPIS PRVKU	POČET PRVKŮ

H16

Popis: **Prosklená sestava s otvíravými dveřmi (mezi 2.06 a 2.39)**

- prosklená sestava s 1-křídlými otvíravými dveřmi a pevným bočním dílem a pevným nadsvětlíkem, členění a rozměr dle schématu
- bez prahu - přechodová lišta (viz tabulka ostatních výrobků)
- dveřní zarážka, broušená nerez (součástí dodávky dveří)
- samozavírač (součástí dodávky dveří)

FUNKCE DVEŘÍ: -

VZDUCHOVÁ NEPRŮZVUČNOST:	-
POŽÁRNÍ ODOLNOST:	EI 30 DP3-C
BEZPEČNOSTNÍ OPATŘENÍ:	BEZPEČNOST PROTI PORANĚNÍ
STAVEBNÍ OTVOR:	2550 / 2200 mm - NUTNÉ OVĚŘIT DLE VYBRANÉHO VÝROBCE
PRŮCHOZÍ OTVOR:	1150 / 2150 mm

OTVÍRÁNÍ	1.NP	2.NP	3.NP			TOTAL CELKEM
L	-	1	-			1
P	-	-	-			#
CELKEM						1

POHLED

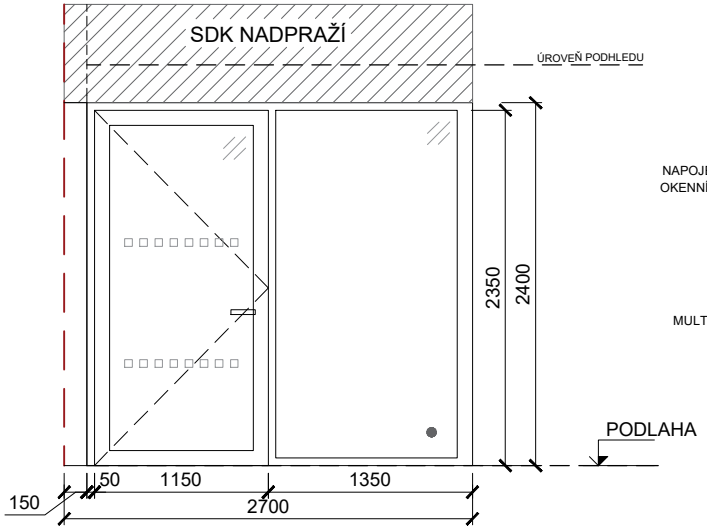
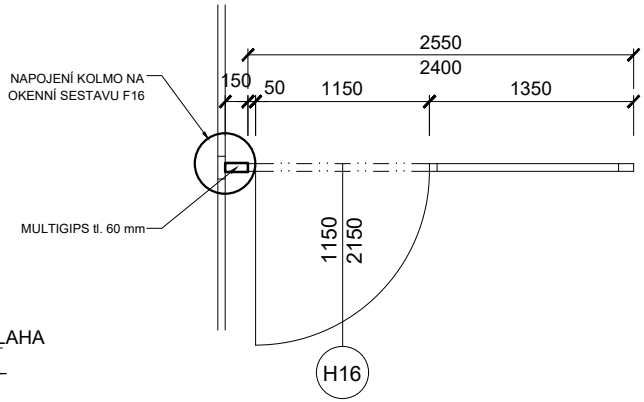
PŮDORYS