SITUAČNÍ VÝKRES ŠIRŠÍCH VZTAHŮ 1:10 000

Katasrální území: Benešov u Prahy 602191

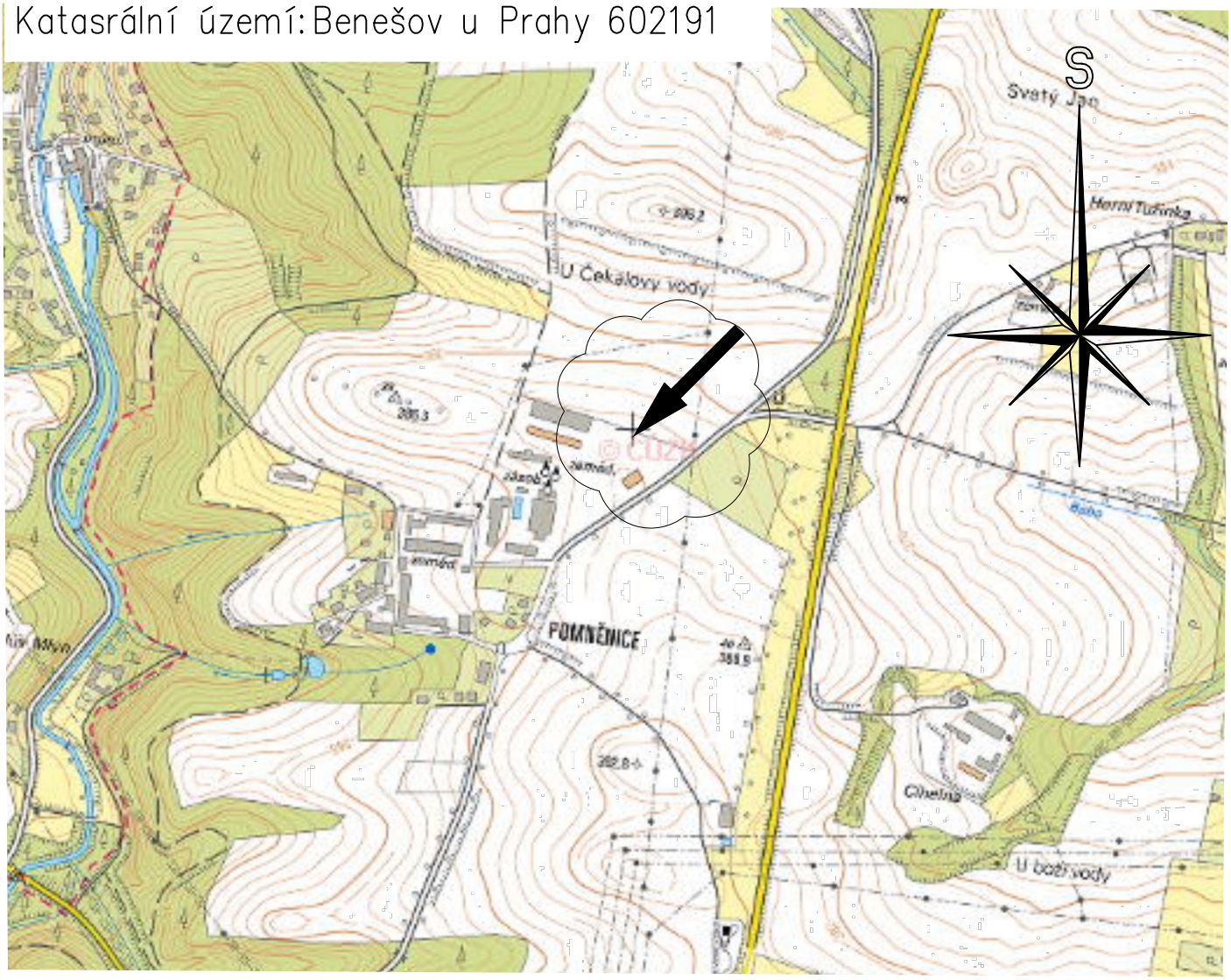

farmtec® www.farmtec.cz				číslo paré
vypracoval	ved. zakázky	zodp. projektant	schválil	**FARMTEC a.s.** oblastní ředitelství Tábor Chýnovská 1098 390 02 Tábor tel.: 381 210 354 e-mail: tabor@farmtec.cz
J. JINDA	Ing. P. RUDA	J. JINDA	Ing. Z. JURČÍK	
kraj	Středočeský	okres	Benešov	
obec	Pomněnice			
stavebník	VOŠ a SZŠ, Benešov, Mendelova131, 25601 Benešov			
akce	HNOJIŠTĚ - POMNĚNICE Hnojiště s manipulační plochou a jímkou			stupeň: PD datum: 09/2017 formát: 1xA4
SO, PS				zak. číslo: 1220007292 měřítko: 1:10 000
obsah	SITUAČNÍ VÝKRES ŠIRŠÍCH VZTAHŮ			číslo výkresu: C.1

Tento výkres je duševním vlastnictvím Farmtec a.s. a bez jeho souhlasu nesmí být kopírován, nebo zpřístupněn třetí osobě!

CELKOVÝ SITUAČNÍ VÝKRES 1:100
USAZENÍ STAVBY

Katasrální území: Benešov u Prahy 602191

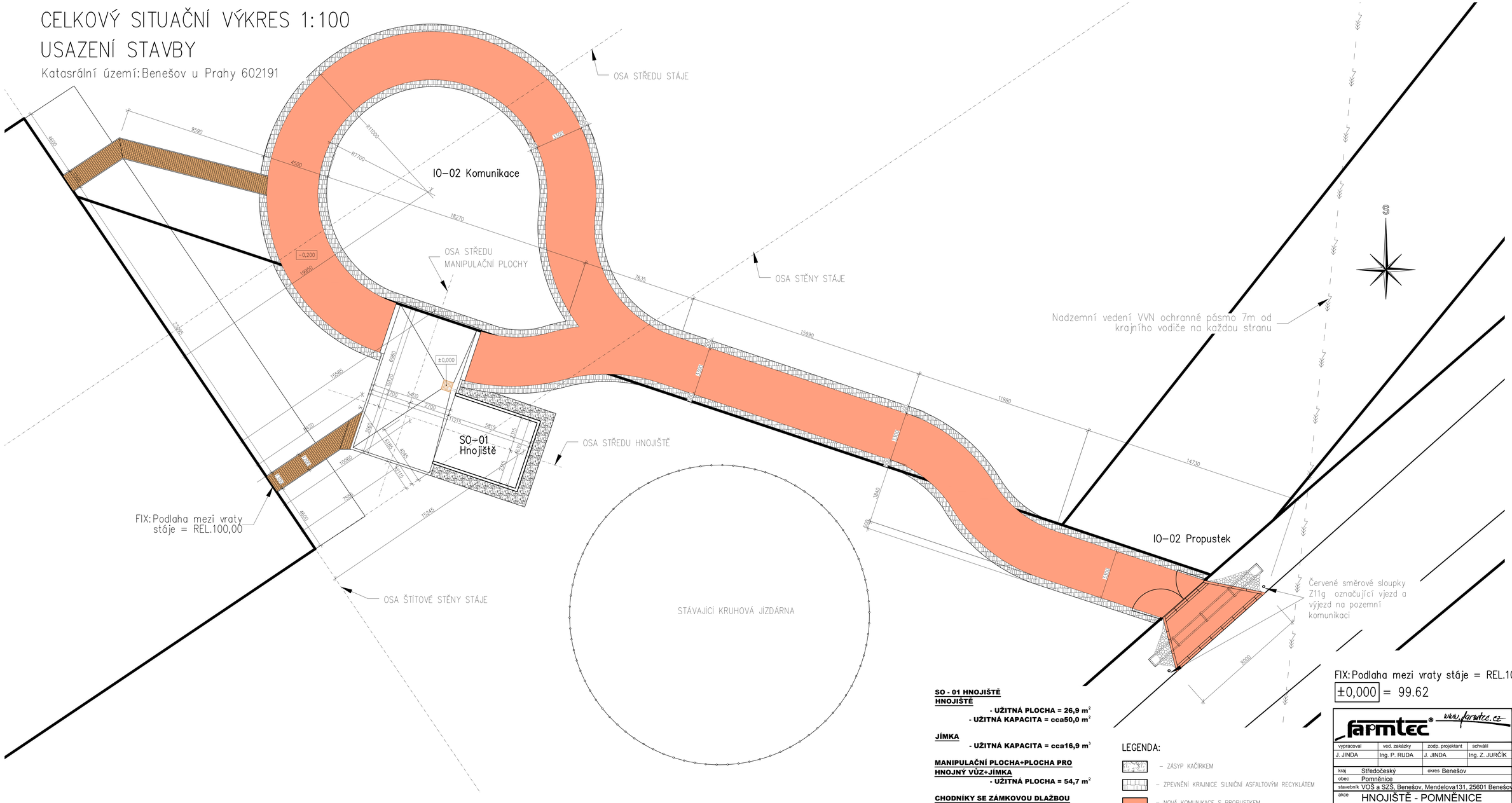

SO - 01 HNOJIŠTĚ

HNOJIŠTĚ

- UŽITNÁ PLOCHA = 26,9 m²

- UŽITNÁ KAPACITA = cca50,0 m²

JÍMKA

- UŽITNÁ KAPACITA = cca16,9 m³

MANIPULAČNÍ PLOCHA+PLOCHA PRO HNOJNÝ VŮZ+JÍMKA

- UŽITNÁ PLOCHA = 54,7 m²

CHODNÍKY SE ZÁMKOVOU DLAŽBOU

- UŽITNÁ PLOCHA = 25,9 m²

CELKOVÁ ZASTAVĚNÁ PLOCHA = 128,8 m²

IO - 02 KOMUNIKACE S PROPUSTKEM

ASFALT - ZASTAVĚNÁ PLOCHA = 361,6 m²

KRAJNICE - ZASTAVĚNÁ PLOCHA = 105,0 m²

LEGENDA:

- ZÁSYP KAČÍRKEM
- ZPEVNĚNÍ KRAJNICE SILNIČNÍ ASFALTOVÝM RECYKLÁTEM
- NOVÁ KOMUNIKACE S PROPUSTKEM
- CHODNÍKY SE ZÁMKOVOU DLAŽBOU
- STÁVAJÍCÍ OPLOCENÍ

SO–01 – HNOJIŠTĚ
IO–02 – KOMUNIKACE

FIX: Podlaha mezi vraty stáje = REL.100,00

±0,000 = 99.62

FARMTEC® www.farmtec.cz				číslo paré
vypracoval	ved. zakázky	zodp. projektant	schválil	
J. JINDA	Ing. P. RUDA	J. JINDA	Ing. Z. JURČÍK	
kraj	Středočeský	okres	Benešov	
obec	Pomněnice			
stavebník	VOŠ a SZŠ, Benešov, Mendelova131, 25601 Benešov			
akce	HNOJIŠTĚ - POMNĚNICE Hnojiště s manipulační plochou a jímkou			stupeň: PD
				datum: 09/2017
				formát: 10xA4
SO, PS				zak. číslo: 1220007292
				měřítko: 1:100
obsah	CELKOVÝ SITUAČNÍ VÝKRES USAZENÍ STAVBY			číslo výkresu: C.2

FARMTEC a.s.
oblastní ředitelství Tábor
Chýnovská 1098
390 02 Tábor
tel.: 381 210 354
e-mail: tabor@farmtec.cz

Tento výkres je duševním vlastnictvím Farmtec a.s. a bez jeho souhlasu nesmí být kopírován, nebo zpřístupněn třetí osobě!

KATASTRÁLNÍ SITUAČNÍ VÝKRES 1:2880

Katasrální území: Benešov u Prahy 602191

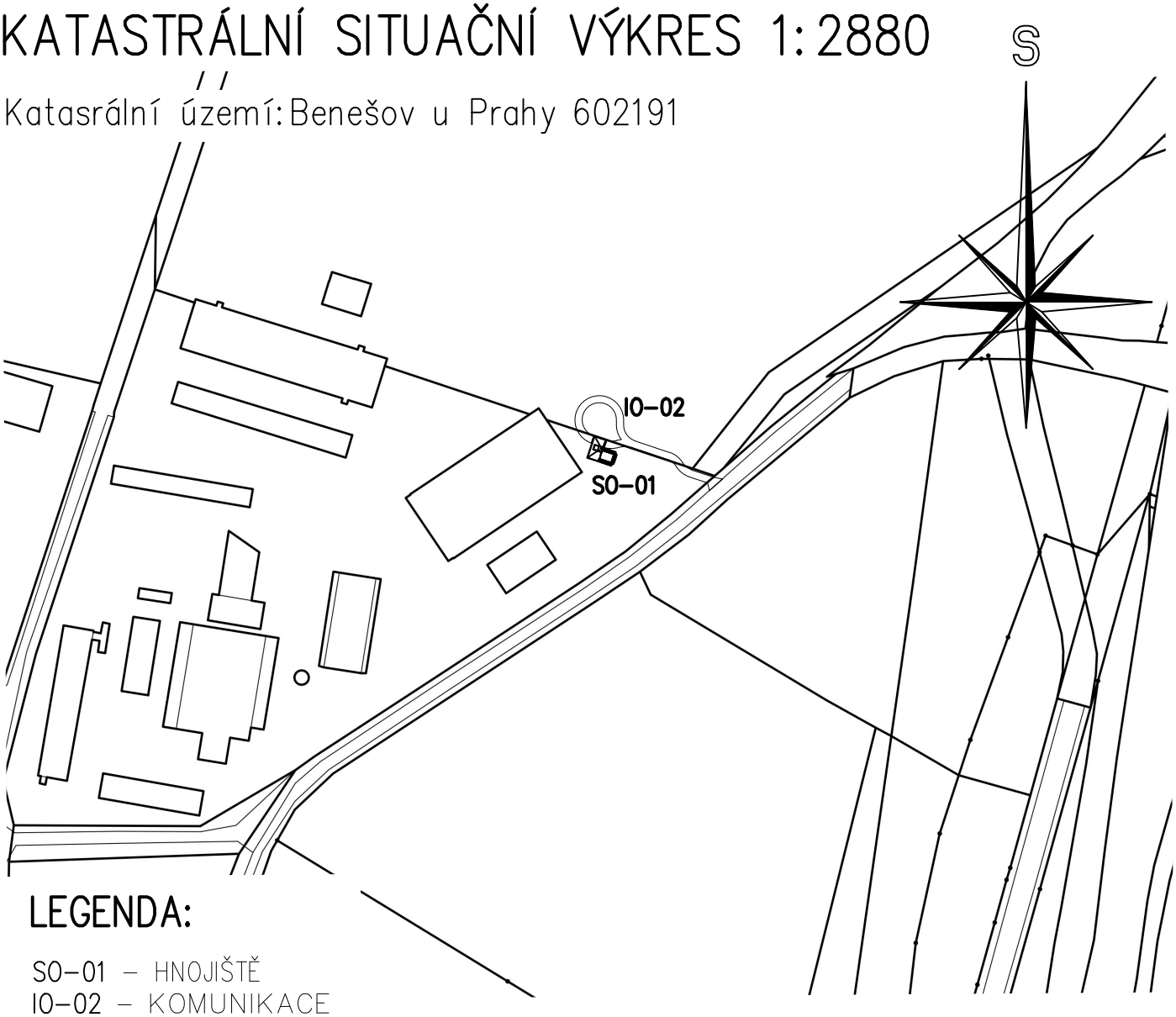

LEGENDA:

SO–01 – HNOJIŠTĚ
IO–02 – KOMUNIKACE

farmtec® www.farmtec.cz				číslo paré
vypracoval	ved. zakázky	zodp. projektant	schválil	**FARMTEC a.s.** oblastní ředitelství Tábor Chýnovská 1098 390 02 Tábor tel.: 381 210 354 e-mail: tabor@farmtec.cz
J. JINDA	Ing. P. RUDA	J. JINDA	Ing. Z. JURČÍK	
kraj	Středočeský	okres	Benešov	
obec	Pomněnice			
stavebník	VOŠ a SZŠ, Benešov, Mendelova131, 25601 Benešov			
akce	HNOJIŠTĚ - POMNĚNICE Hnojiště s manipulační plochou a jímkou			stupeň: PD datum: 09/2017 formát: 1xA4
SO, PS				zak. číslo: 1220007292 měřítko: 1:2880
obsah	KATASTRÁLNÍ SITUAČNÍ VÝKRES			číslo výkresu: C.4

Tento výkres je duševním vlastnictvím Farmtec a.s. a bez jeho souhlasu nesmí být kopírován, nebo zpřístupněn třetí osobě!

ŘEZ A 1:50

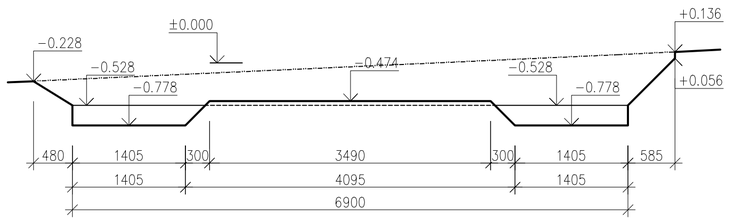

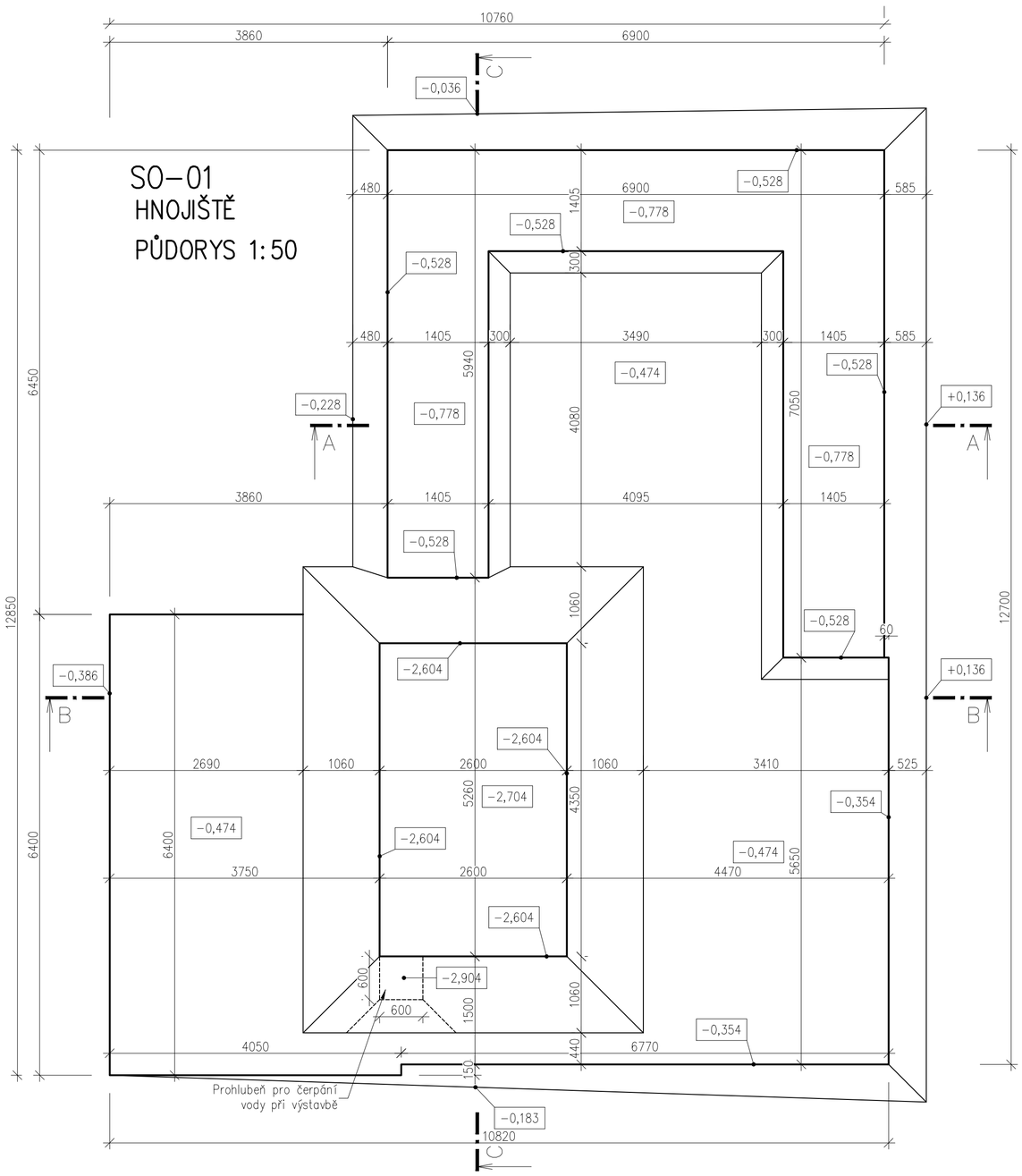

ŘEZ C 1:50

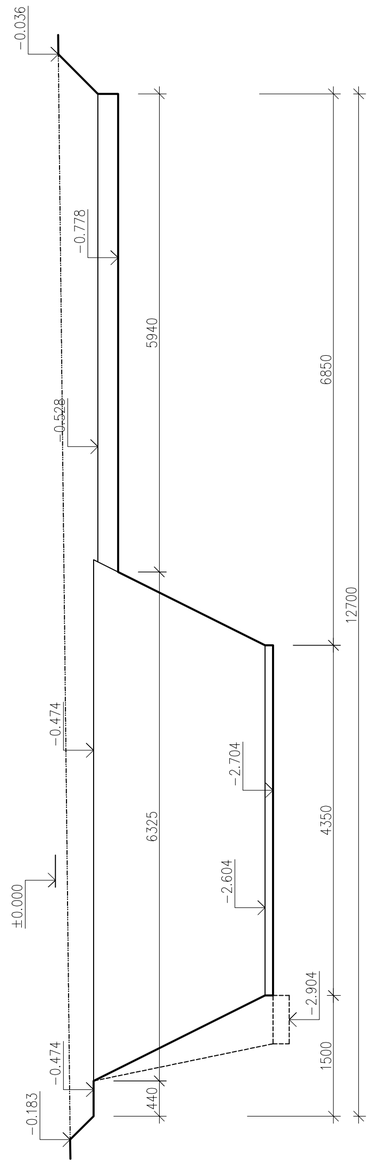

ŘEZ B 1:50

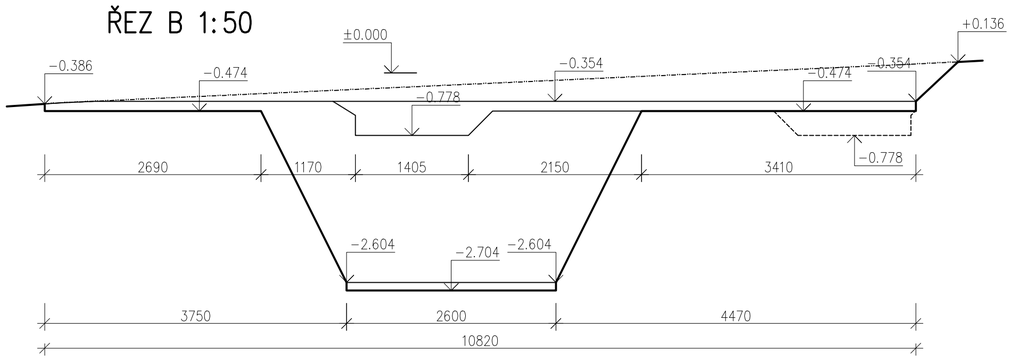

FIX: Podlaha mezi vraty stáje = REL.100,00

±0,000 = 99.62

farmtec® www.farmtec.cz			číslo paré
vypracoval	ved. zakázky	zodp. projektant	schválil
J. JINDA	Ing. P. RUDA	J. JINDA	Ing. Z. JURČÍK
kraj	Středočeský	okres	Benešov
obec	Pomněnice		
stavebník	VOŠ a SZŠ, Benešov, Mendelova131, 25601 Benešov		
akce	HNOJIŠTĚ - POMNĚNICE Hnojiště s manipulační plochou a jímkou	stupeň	PD
		datum	09/2017
		formát	6xA4
SO, PS	SO-01 Hnojiště	zak. číslo	1220007292
		měřítko	1:50
obsah	VÝKOPY - PŮDORYS, ŘEZY	číslo výkresu	D 1.01.02

FARMTEC a.s.
oblastní ředitelství Tábor
Chýnovská 1098
390 02 Tábor
tel.: 381 210 354
e-mail: tabor@farmtec.cz

Tento výkres je duševním vlastnictvím Farmtec a.s. a bez jeho souhlasu nesmí být kopírován, nebo zpřístupněn třetí osobě!

ŘEZ A 1:50

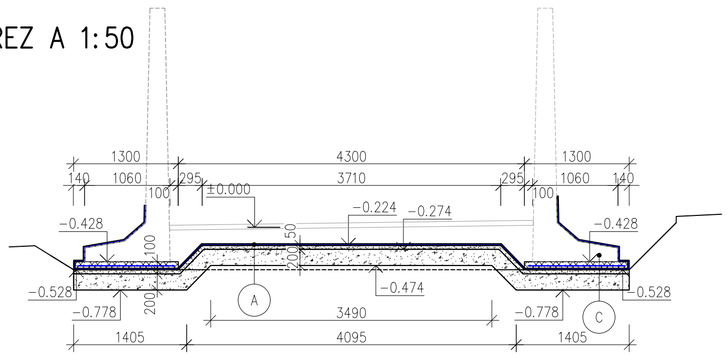

SO−01
HNOJIŠTĚ
PŮDORYS 1:50

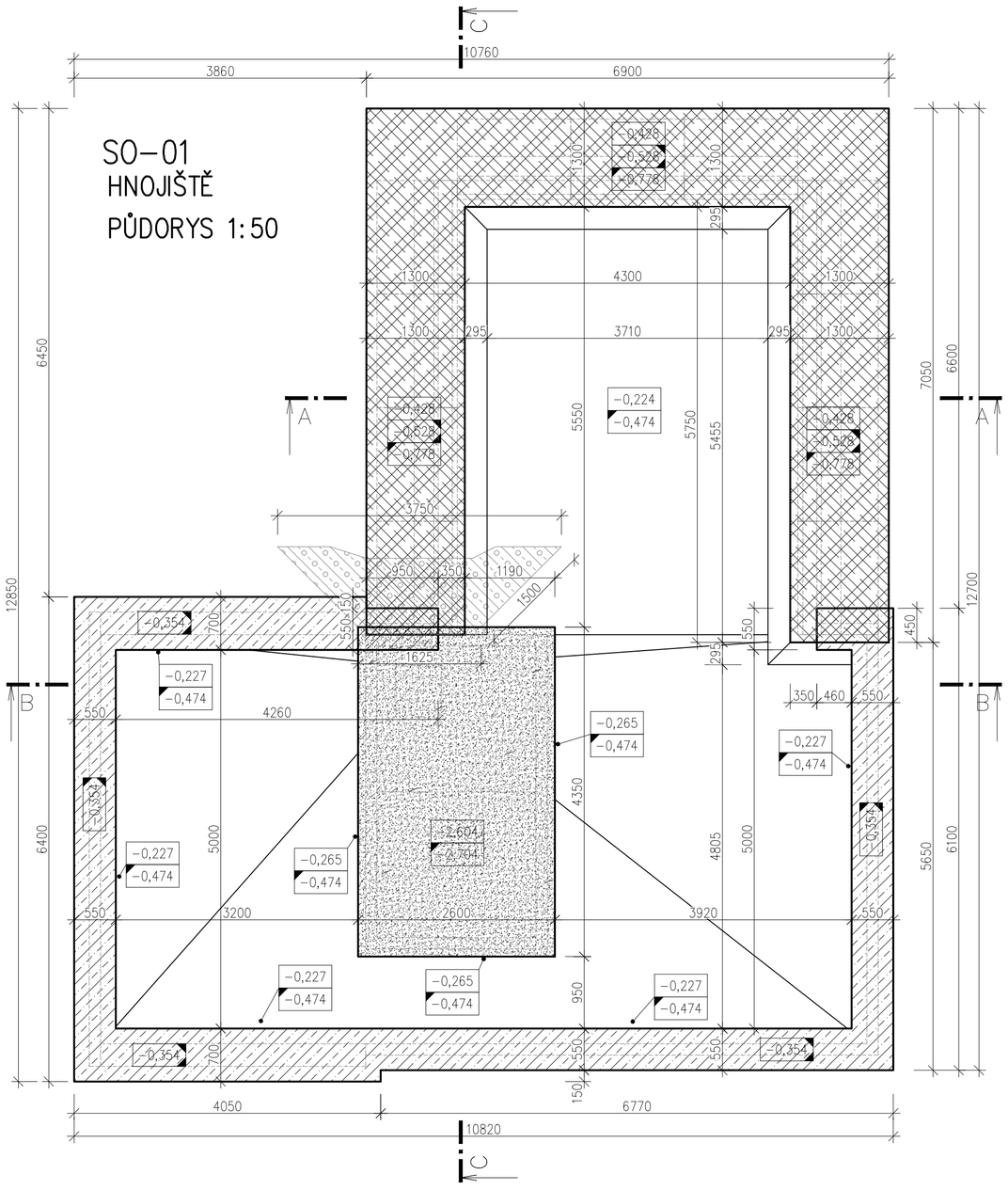

ŘEZ C 1:50

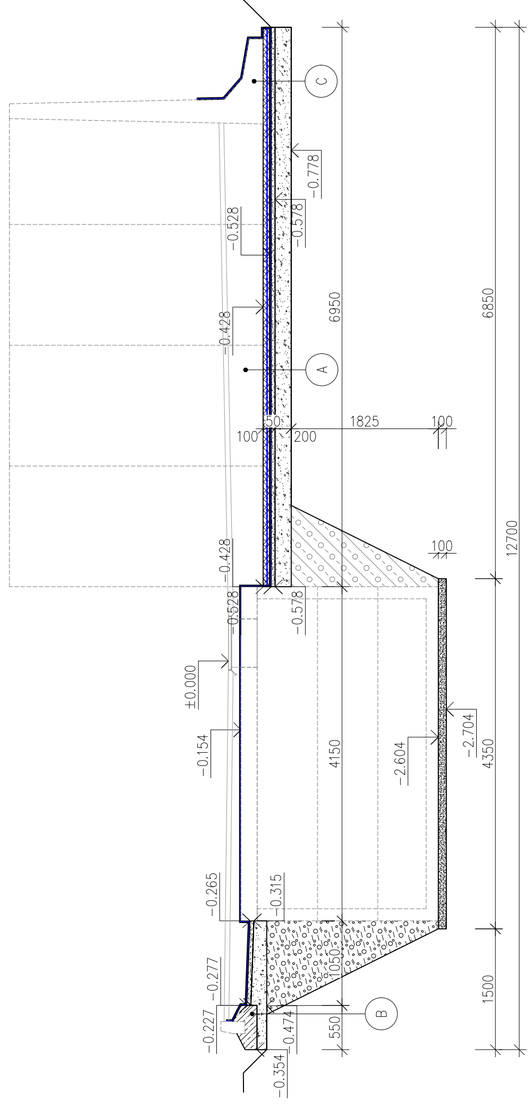

LEGENDA:

- BETON PROSTÝ C16/20
- BETON C16/20 SÍTÍ KARI 6,0/150x150
- BETON PROSTÝ C−/7,5 s hrubým kamenivem
- HUTNĚNÝ PODSYP − štěrkodrť frakce 0/63
- HUTNĚNÝ PODSYP − štěrkodrť frakce 0/32
- HUTNĚNÝ ZÁSYP VÝKOPOVOU ZEMINOU
- HUTNĚNÝ PÍSKOVÝ PODSYP
- IZOLAČNÍ SOUVRSTVÍ

X,XXX − HORNÍ ÚROVEŇ

X,XXX − SPODNÍ ÚROVEŇ BETONU

X,XXX − DOLNÍ ÚROVEŇ

SKLADBY

A
- ASFALTOVÝ BETON PRO OBRUSNÉ VRSTVY — TL. 60mm
- PODKLADNÍ BETON C25/30 XA1 SE SÍTÍ KARI 2x 6,0/100x100 — TL. 480−220mm
- IZOLACE: Ochranná Geotextílie 500g/m2
  Hydroizolační folie tl.1,5mm
  Podkladní Geotextílie 500g/m2
- HUTNĚNÝ PODSYP− PROSÍVKA — TL. 50mm
- HUTNĚNÁ ŠTĚRKODRŤ 0−63mm — TL. 200mm
- ZHUTNĚNÁ PLÁŇ

B
- Prefabrikovaný prvek − silniční obrubník
- LOŽE OBRUBNÍKU − BETON C16/20
- HUTNĚNÁ ŠTĚRKODRŤ 0−63mm — TL.120mm
- ZHUTNĚNÁ STÁVAJÍCÍ ZEMINA

C
- Prefabrikovaný prvek − Opěrná stěna tvaru L
- PODKLADNÍ BETON POD PREFABRIKÁT C12/15 SE SÍTÍ KARI 5,0/150x150 — TL.50mm
- IZOLACE: Ochranná Geotextílie 500g/m2
  Hydroizolační folie tl.1,5mm
  Podkladní Geotextílie 500g/m2
- HUTNĚNÁ ŠTĚRKODRŤ 0−32mm — TL.50mm
- HUTNĚNÁ ŠTĚRKODRŤ 0−63mm — TL.200mm
- ZHUTNĚNÁ PLÁŇ

B
- Prefabrikovaný prvek − Jímka
- HUTNĚNÝ PÍSKOVÝ PODSYP — TL.100mm
- ZHUTNĚNÁ STÁVAJÍCÍ ZEMINA

FIX: Podlaha mezi vraty stáje = REL.100,00

±0,000 = 99.62

ŘEZ B 1:50

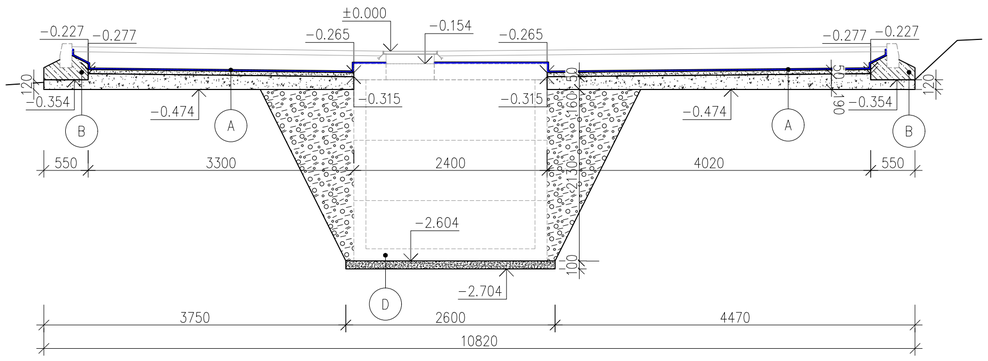

farmtec® www.farmtec.cz				číslo paré	
vypracoval	ved. zakázky	zodp. projektant	schválil	**FARMTEC a.s.** oblastní ředitelství Tábor Chýnovská 1098 390 02 Tábor tel.: 381 210 354 e-mail: tabor@farmtec.cz	
J. JINDA	Ing. P. RUDA	J. JINDA	Ing. Z. JURČÍK		
kraj	Středočeský	okres	Benešov		
obec	Pomněnice				
stavebník	VOŠ a SZŠ, Benešov, Mendelova131, 25601 Benešov				
akce	HNOJIŠTĚ - POMNĚNICE Hnojiště s manipulační plochou a jímkou			stupeň	PD
				datum	09/2017
				formát	6xA4
SO, PS	SO-01 Hnojiště			zak. číslo	1220007292
				měřítko	1:50
obsah	PODKLADNÍ VRSTVY-PŮDORYS, ŘEZY			číslo výkresu	D 1.01.03

Tento výkres je duševním vlastnictvím Farmtec a.s. a bez jeho souhlasu nesmí být kopírován, nebo zpřístupněn třetí osobě!

ŘEZ A 1:50

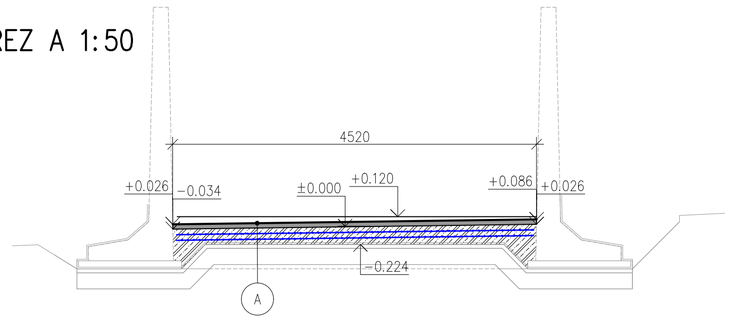

SO−01
HNOJIŠTĚ
PŮDORYS 1:50

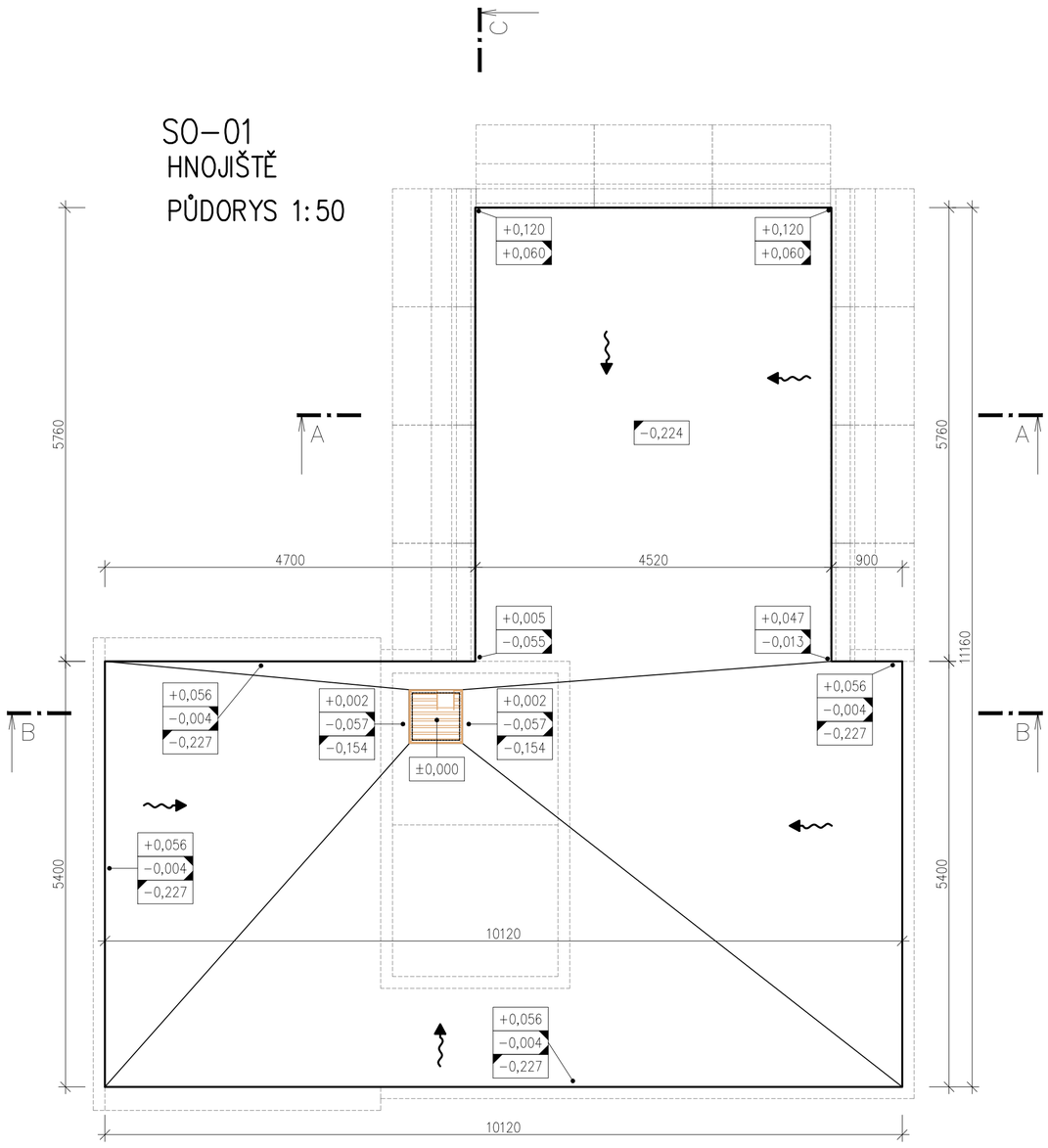

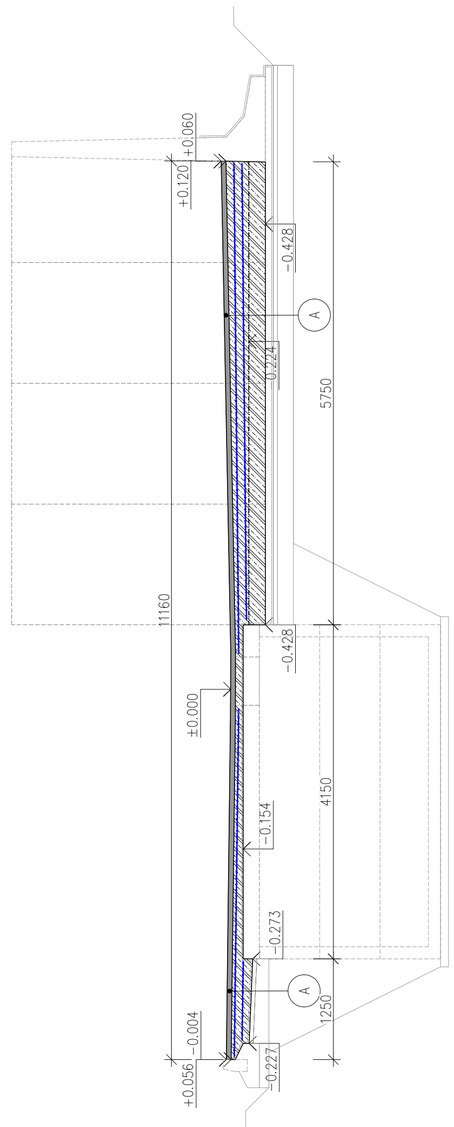

LEGENDA:

- ASFALTOVÝ KRYT
- BETON C20/25 SE SÍTÍ KARI 2x 6,0/100x100

X,XXX – HORNÍ ÚROVEŇ VRCHNÍHO KRYTU

X,XXX – HORNÍ ÚROVEŇ BETONU

X,XXX – DOLNÍ ÚROVEŇ BETONU

SKLADBY

A

ASFALTOVÝ BETON PRO OBRUSNÉ VRSTVY	TL. 60mm
PODKLADNÍ BETON C25/30 XA1 SE SÍTÍ KARI 2x 6,0/100x100	TL. 480−220mm
IZOLACE: Ochranná Geotextílie 500g/m2	
Hydroizolační folie tl.1,5mm	
Podkladní Geotextílie 500g/m2	
HUTNĚNÁ ŠTĚRKODRŤ 0−32mm	TL. 50mm
HUTNĚNÁ ŠTĚRKODRŤ 0−63mm	TL. 200mm
ZHUTNĚNÁ PLÁŇ	

FIX: Podlaha mezi vraty stáje = REL.100,00

±0,000 = 99.62

ŘEZ B 1:50

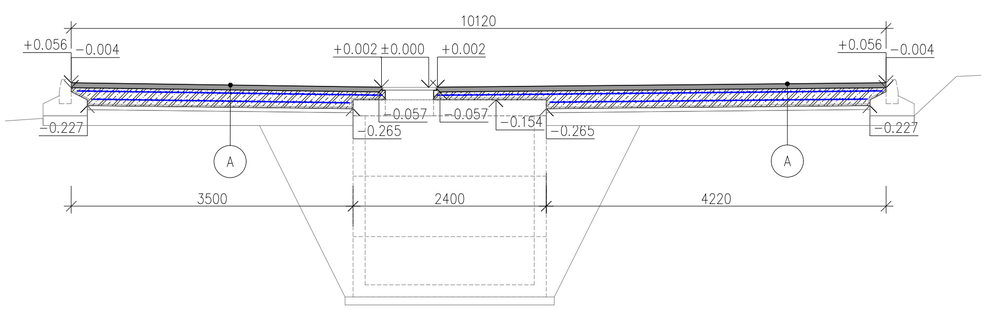

farmtec® www.farmtec.cz

číslo paré

vypracoval	ved. zakázky	zodp. projektant	schválil
J. JINDA	Ing. P. RUDA	J. JINDA	Ing. Z. JURČÍK

FARMTEC a.s.
oblastní ředitelství Tábor
Chýnovská 1098
390 02 Tábor
tel.: 381 210 354
e-mail: tabor@farmtec.cz

kraj	Středočeský	okres	Benešov
obec	Pomněnice		
stavebník	VOŠ a SZŠ, Benešov, Mendelova131, 25601 Benešov		

akce: HNOJIŠTĚ - POMNĚNICE
Hnojiště s manipulační plochou a jímkou

SO, PS: SO-01 Hnojiště

obsah: VRCHNÍ VRSTVY-PŮDORYS, ŘEZY

stupeň	PD
datum	09/2017
formát	6xA4
zak. číslo	1220007292
měřítko	1:50
číslo výkresu	D 1.01.04

Tento výkres je duševním vlastnictvím Farmtec a.s. a bez jeho souhlasu nesmí být kopírován, nebo zpřístupněn třetí osobě!

ŘEZ A 1:50

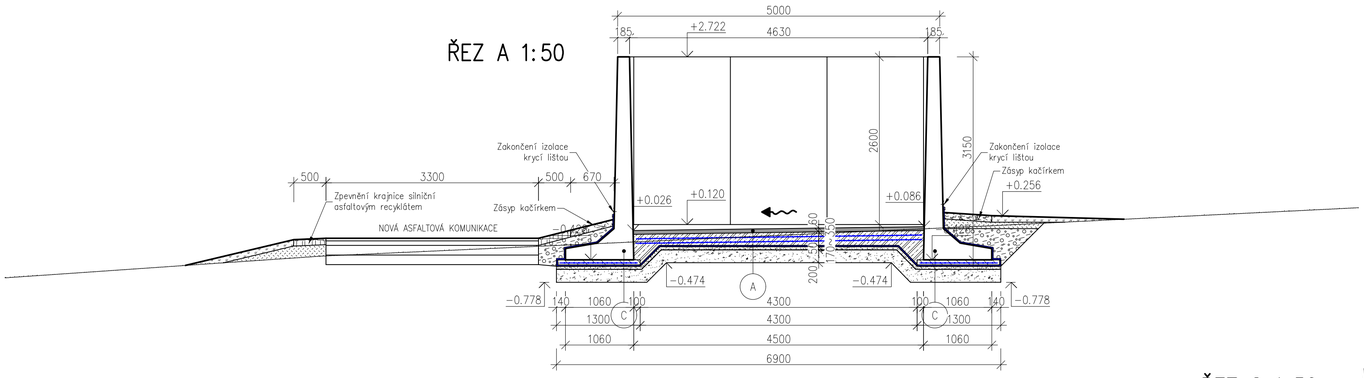

SPÁRA VE STĚNĚ MEZI PRVKY L

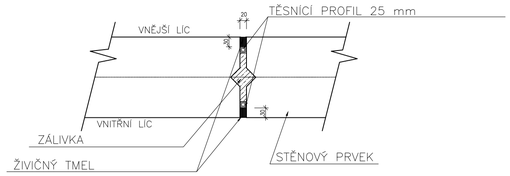

SPÁRU POD ÚROVNÍ VODOROVNÉ IZOLACE DNA JE NUTNO UTĚSNIT PŘEDEM, A TO AŽ NA ÚROVEŇ PŘECHODU NA VODOROVNOU PATEČNÍ ČÁST STĚNY T

ČELA PREFABRIKÁTŮ JE NUTNO KVŮLI PŘILNAVOSTI TMELU DOKONALE OČISTIT

LEGENDA:

- PREFABRIKOVANÉ KONSTRUKCE
- ASFALTOVÝ KRYT
- BETON C20/25 SE SÍTÍ KARI 2x 6,0/100x100
- BETON PROSTÝ C16/20
- BETON C16/20 SÍTÍ KARI 6,0/150x150
- BETON PROSTÝ C−/7,5 s hrubým kamenivem
- HUTNĚNÝ PODSYP – štěrkodrť frakce 0/63
- HUTNĚNÝ PODSYP – štěrkodrť frakce 0/32
- HUTNĚNÝ ZÁSYP VÝKOPOVOU ZEMINOU
- HUTNĚNÝ PÍSKOVÝ PODSYP
- ZÁSYP VÝKOPOVOU ZEMINOU
- ORNICE OSETÁ TRAVNÍ SMĚSÍ
- ZÁSYP KAČÍRKEM
- ZPEVNĚNÍ KRAJNICE SILNIČNÍ ASFALTOVÝM RECYKLÁTEM
- IZOLAČNÍ SOUVRSTVÍ

SO−01
HNOJIŠTĚ
PŮDORYS 1:50

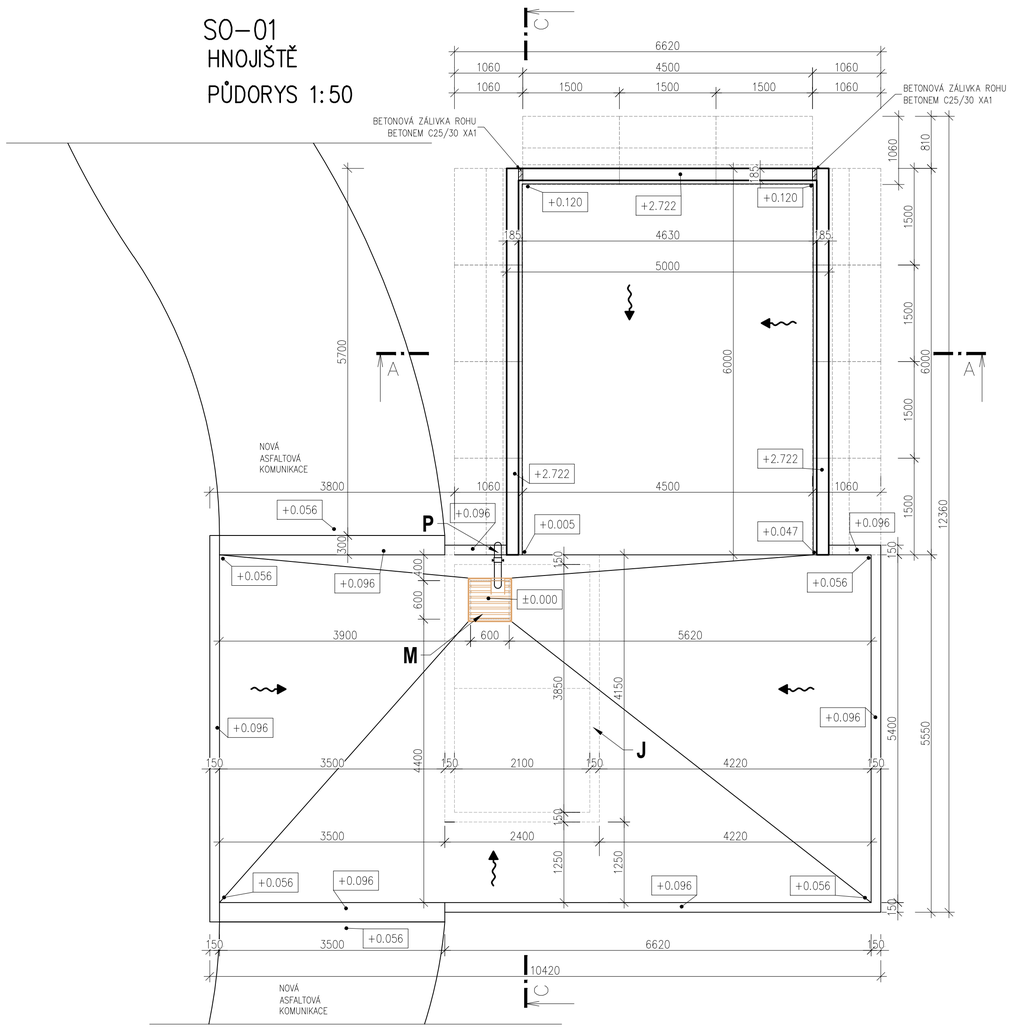

ŘEZ C 1:50

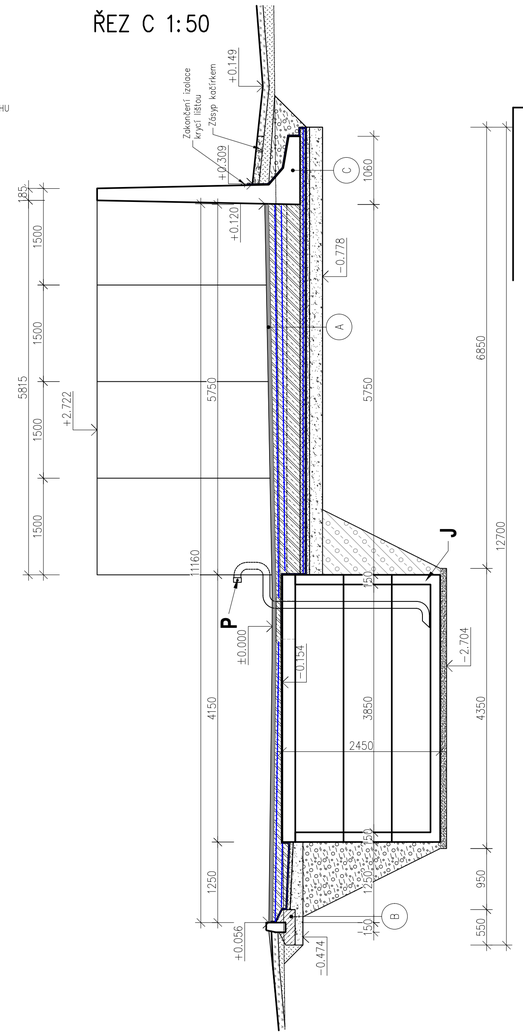

DETAIL DOBETONÁVKY ROHU

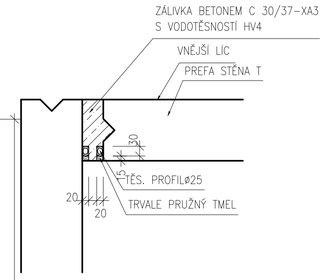

SKLADBY

A
- ASFALTOVÝ BETON PRO OBRUSNÉ VRSTVY — TL. 60mm
- PODKLADNÍ BETON C25/30 XA1 SE SÍTÍ KARI 2x 6,0/100x100 — TL. 480−220mm
- IZOLACE: Ochranná Geotextilie 500g/m2
  Hydroizolační folie tl.1,5mm
  Podkladní Geotextilie 500g/m2
- HUTNĚNÝ PODSYP− PROSÍVKA — TL. 50mm
- HUTNĚNÁ ŠTĚRKODRŤ 0−63mm — TL. 200mm
- ZHUTNĚNÁ PLÁŇ

B
- Prefabrikovaný prvek − silniční obrubník
- LOŽE OBRUBNÍKU − BETON C16/20
- HUTNĚNÁ ŠTĚRKODRŤ 0−63mm — TL.120mm
- ZHUTNĚNÁ STÁVAJÍCÍ ZEMINA

C
- Prefabrikovaný prvek − Opěrná stěna tvaru L
- PODKLADNÍ BETON POD PREFABRIKÁT C12/15 SE SÍTÍ KARI 5,0/150x150 — TL.50mm
- IZOLACE: Ochranná Geotextilie 500g/m2
  Hydroizolační folie tl.1,5mm
  Podkladní Geotextilie 500g/m2
- HUTNĚNÁ ŠTĚRKODRŤ 0−32mm — TL.50mm
- HUTNĚNÁ ŠTĚRKODRŤ 0−63mm — TL.200mm
- ZHUTNĚNÁ PLÁŇ

B
- Prefabrikovaný prvek − Jímka
- HUTNĚNÝ PÍSKOVÝ PODSYP — TL.100mm
- ZHUTNĚNÁ STÁVAJÍCÍ ZEMINA

POZNÁMKY:

P → Čerpací potrubí − dodávka stavby

M → Mříž a rám otvoru do jímky − dodávka stavby

J → Jímka prefabrikovaná − dodávka stavby

FIX: Podlaha mezi vraty stáje = REL.100,00

±0,000 = 99.62

ŘEZ B 1:50

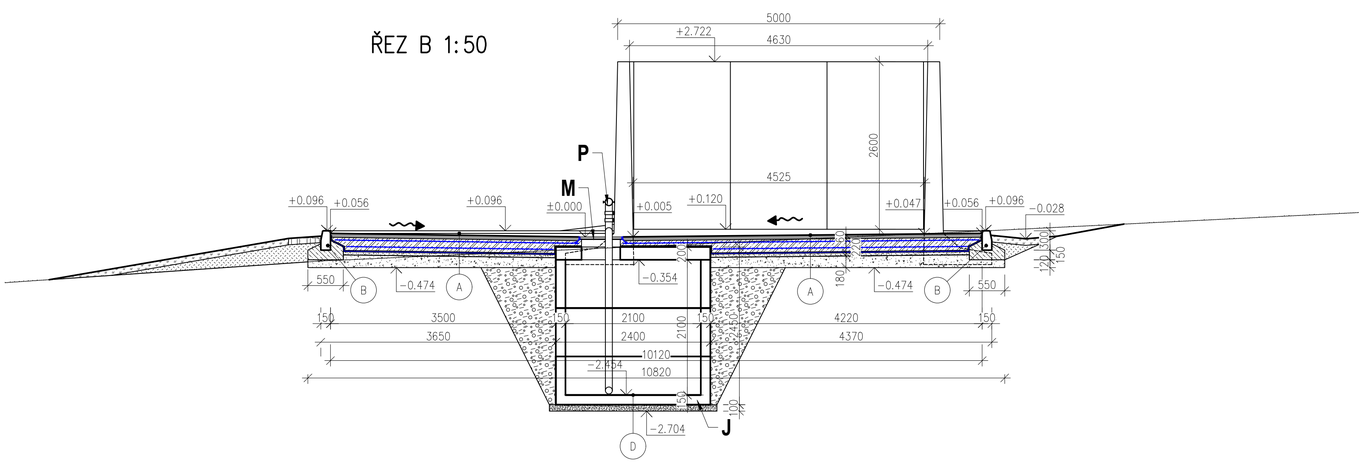

SO - 01 HNOJIŠTĚ

HNOJIŠTĚ

- UŽITNÁ PLOCHA = 26,9 m²

- UŽITNÁ KAPACITA = cca50,0 m²

JÍMKA

- UŽITNÁ KAPACITA = cca16,9 m³

MANIPULAČNÍ PLOCHA+PLOCHA PRO HNOJNÝ VŮZ+JÍMKA

- UŽITNÁ PLOCHA = 54,7 m²

CELKOVÁ ZASTAVĚNÁ PLOCHA = 102,9 m²

farmtec® www.farmtec.cz

číslo paré

vypracoval	ved. zakázky	zodp. projektant	schválil
J. JINDA	Ing. P. RUDA	J. JINDA	Ing. Z. JURČÍK

FARMTEC a.s.
oblastní ředitelství Tábor
Chýnovská 1098
390 02 Tábor
tel.: 381 210 354
e-mail: tabor@farmtec.cz

kraj	Středočeský
okres	Benešov
obec	Pomněnice
stavebník	VOŠ a SZŠ, Benešov, Mendelova131, 25601 Benešov
akce	HNOJIŠTĚ - POMNĚNICE Hnojiště s manipulační plochou a jímkou
SO, PS	SO-01 Hnojiště
obsah	PŮDORYS, ŘEZY, DETAILY

stupeň	PD
datum	09/2017
formát	8xA4
zak. číslo	1220007292
měřítko	1:50
číslo výkresu	D 1.01.05

Tento výkres je duševním vlastnictvím Farmtec a.s. a bez jeho souhlasu nesmí být kopírován, nebo zpřístupněn třetí osobě!

VÝKRES TVARU PREFABRIKÁTU typ L

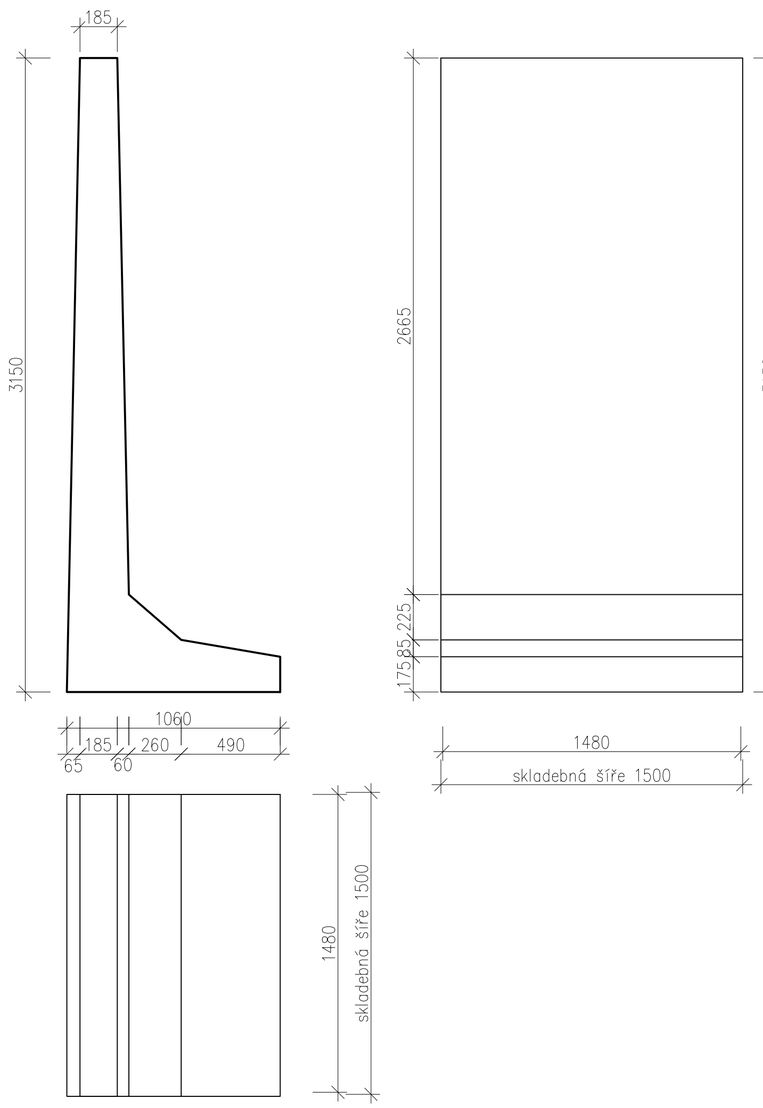

J VÝKRES TVARU JÍMKY

POZNÁMKY:
Celkový objem nádrže = 16,9m³
Užitný objem = 16.9m³

Váha dílu se dnem	6,6t	1ks
Váha dílu bez dna	3,5t	2ks
Váha stropu	5t	1ks
Váha celkem	18,6t	

Nádrže jsou dimenzovány pro přejezd vozidly do 40t (nutno použít zesílený strop), Strop tl. 200 mm je přejezdný do 40t.

Nádrže se ukládají do výkopu s upraveným dnem srovnaným do roviny vrstvou písku tl. cca 10 cm.

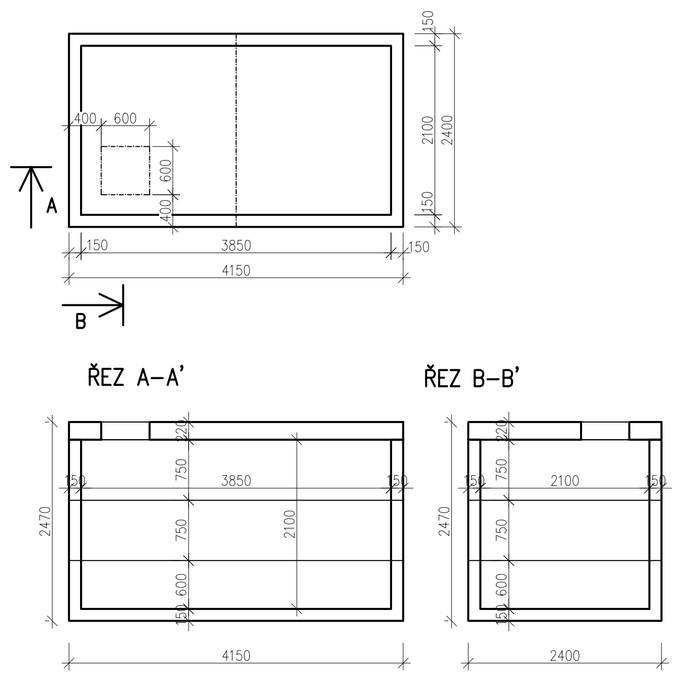

PREFABRIKÁTY:

BOČNÍ STĚNY – PERFABRIKÁT typ L

VÝPIS PREFABRIKÁTŮ

OZN.	POPIS	VÁHA	POČET
1	OPĚRNÁ STĚNA L VÝŠKY 3150mm	3475t/ks	11ks

farmtec® www.farmtec.cz

číslo paré

vypracoval	ved. zakázky	zodp. projektant	schválil
J. JINDA	Ing. P. RUDA	J. JINDA	Ing. Z. JURČÍK

FARMTEC a.s.
oblastní ředitelství Tábor
Chýnovská 1098
390 02 Tábor
tel.: 381 210 354
e-mail: tabor@farmtec.cz

kraj Středočeský | okres Benešov
obec Pomněnice
stavebník VOŠ a SZŠ, Benešov, Mendelova131, 25601 Benešov

akce
HNOJIŠTĚ - POMNĚNICE
Hnojiště s manipulační plochou a jímkou

SO, PS
SO-01 Hnojiště

obsah
PREFABRIKOVANÉ PRVKY - PŮDORYS, ŘEZY

stupeň	PD
datum	09/2017
formát	8xA4
zak. číslo	1220007292
měřítko	1:20
číslo výkresu	D 1.01.06

Tento výkres je duševním vlastnictvím Farmtec a.s. a bez jeho souhlasu nesmí být kopírován, nebo zpřístupněn třetí osobě!

Úchyt čerpacího potrubí 1:2

Svařenec z ocelového materiálu 1ks, žárově pozinkováno
Materiál: ocelová pásovina 50x6mm
ocelový plech tl.6mm
šrouby M10 zinkované 4ks
kotva podstavcová do betonu zinkovaná ø10mm 4ks
Úhel sklonu plechu dle sklonu stěnového prvku.

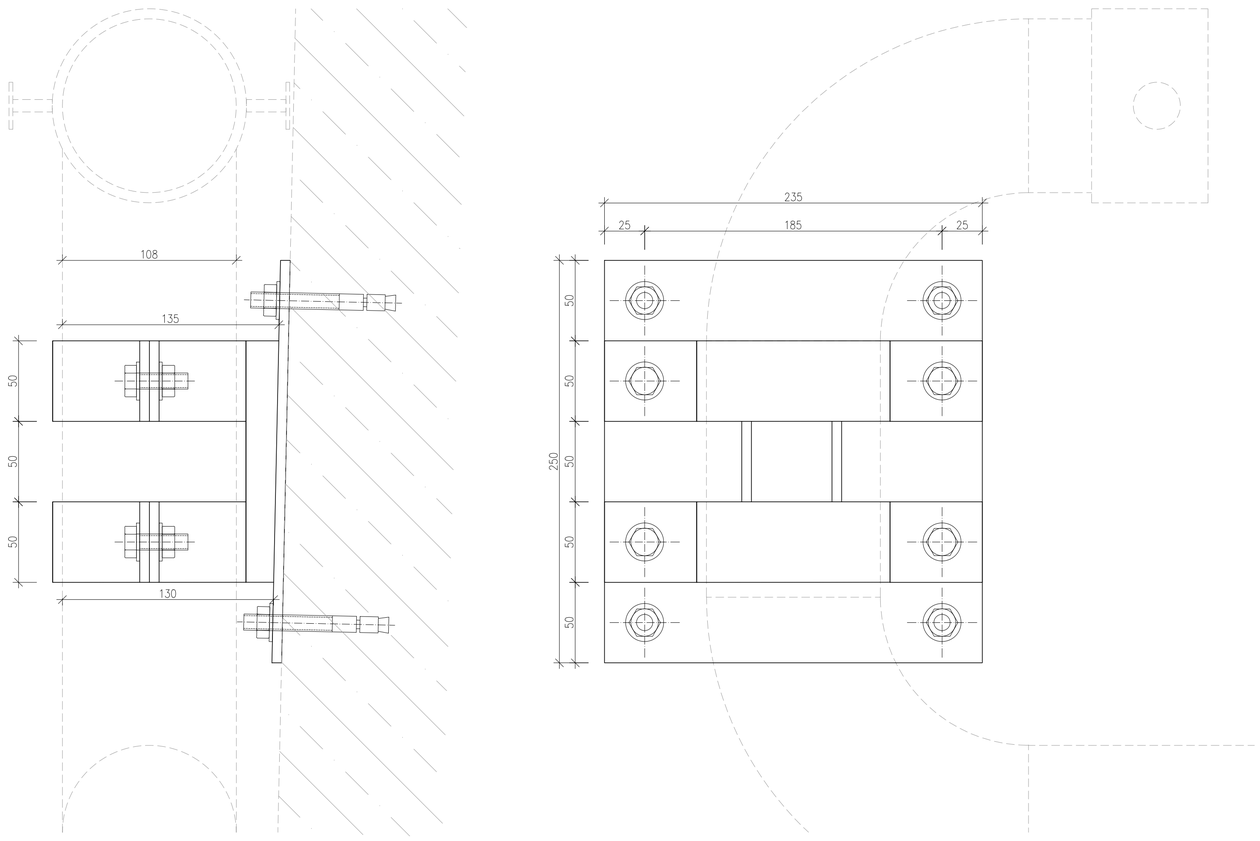

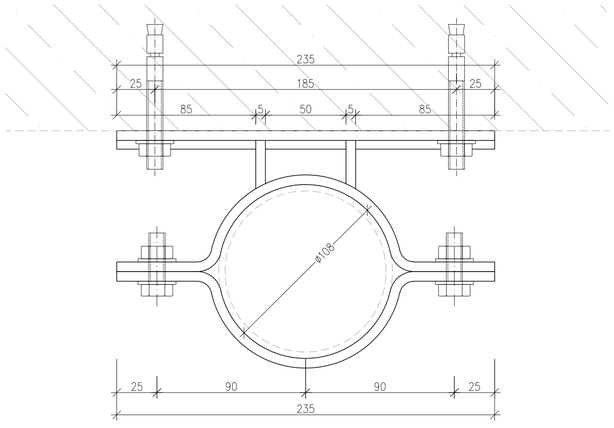

P Čerpací potrubí 1:10

Svařenec z nerezového materiálu 1ks, Typ koncovky dle mechanizace investora

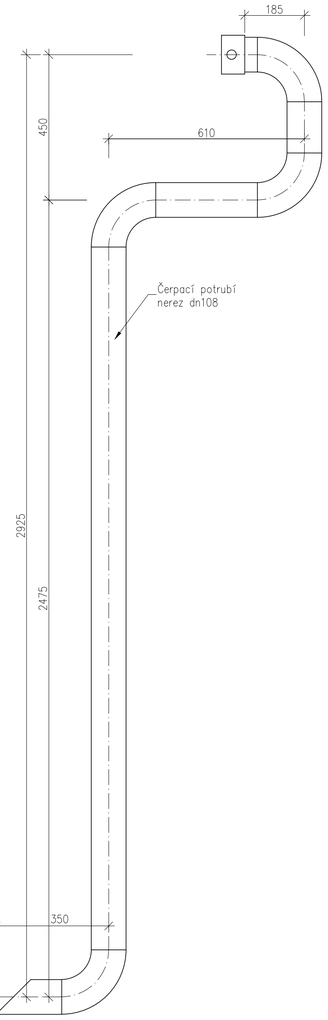

M Mříž a rám vtoku do jímky 1:10

svařenec z ocelových profilů, žárově zinkováno 1ks

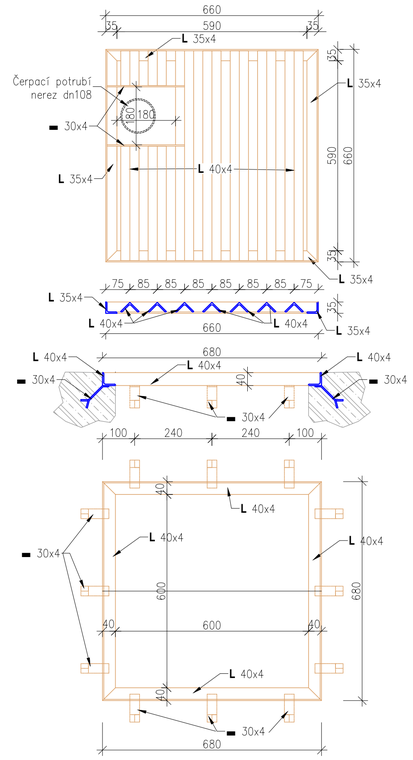

farmtec® www.farmtec.cz			číslo paré
vypracoval	ved. zakázky	zodp. projektant	schválil
J. JINDA	Ing. P. RUDA	J. JINDA	Ing. Z. JURČÍK
kraj Středočeský		okres Benešov	
obec Pomněnice			
stavebník VOŠ a SZŠ, Benešov, Mendelova131, 25601 Benešov			
akce HNOJIŠTĚ - POMNĚNICE Hnojiště s manipulační plochou a jímkou			stupeň PD datum 09/2017 formát 8xA4
SO, PS SO-01 Hnojiště			zak. číslo 1220007292 měřítko 1:10, 1:2
obsah ZÁMEČNICKÉ PRVKY - PŮDORYS, ŘEZY			číslo výkresu D 1.01.07

FARMTEC a.s.
oblastní ředitelství Tábor
Chýnovská 1098
390 02 Tábor
tel.: 381 210 354
e-mail: tabor@farmtec.cz

Tento výkres je duševním vlastnictvím Farmtec a.s. a bez jeho souhlasu nesmí být kopírován, nebo zpřístupněn třetí osobě!

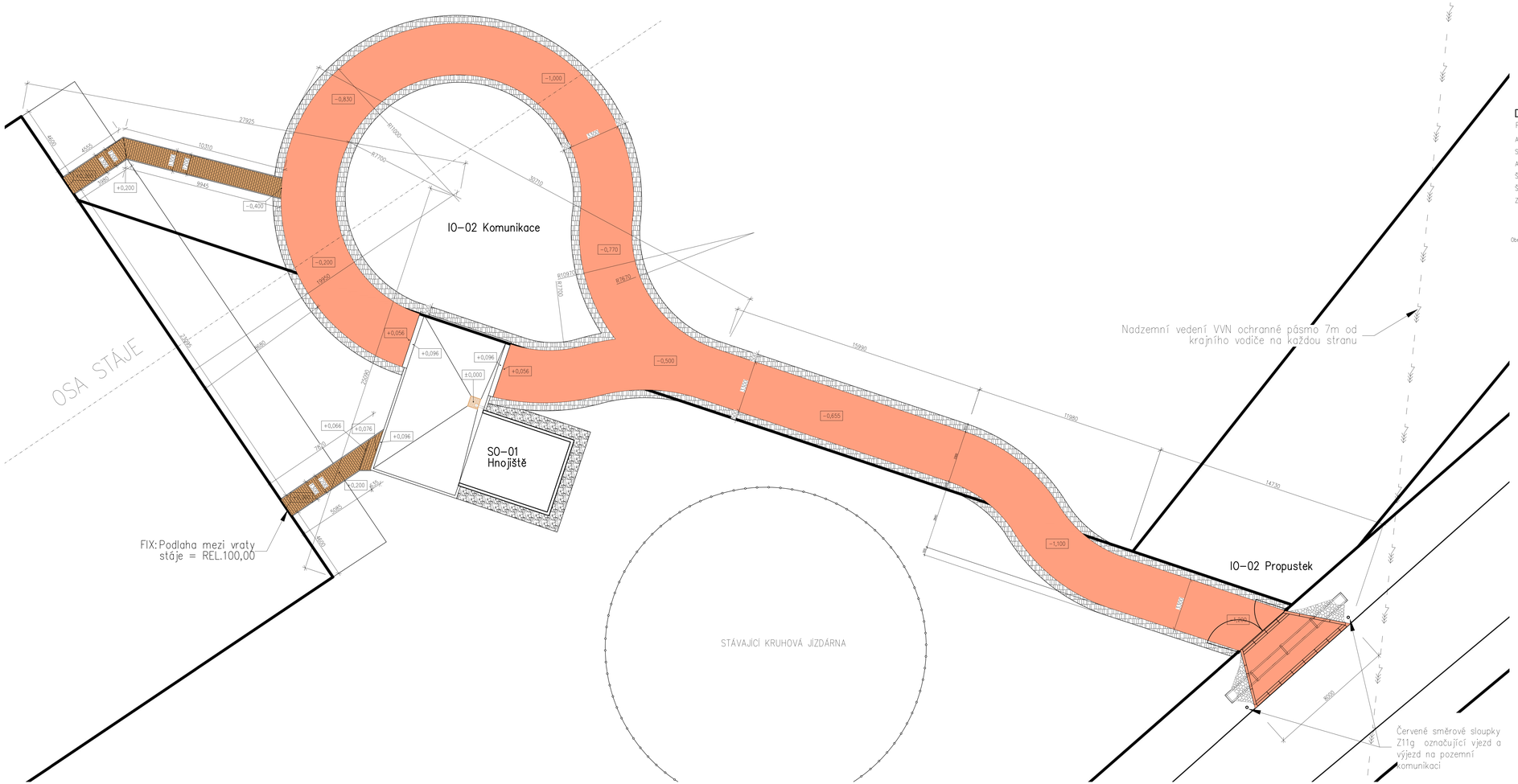

Doporučená skladba nových komunikací

Pro méně dopravně zatížené komunikace (do 50 těžkých vozidel denně) D1-N-2, TDZ V

Asfaltový beton pro obrusné vrstvy ACO 11+, penetrace 50/70,		tl.40 mm	ČSN EN 13108-1
Spojovací postřik - kationaktivní asfaltová emulze, min.		0,30 kg/m2 po vyštěpení	ČSN 73 6129
Asfaltový beton pro podkladní vrstvy ACP 16+		tl.70 mm	ČSN EN 13108-1
Štěrkodrt třídy A frakce 0/32,	Edef2 ≥ 100 Mpa	tl.150 mm	ČSN 73 6126-1
Štěrkodrt třídy B frakce 0/63,	Edef2 ≥ 70 Mpa	tl.150 mm	ČSN 73 6126-1
Zemní pláň	Edef2 ≥ 45 Mpa		ČSN 73 6133

Doporučená skladba nových chodníků

Chodníky a plochy pojížděné jen výjimečně osobními vozidly

D2-D-1, TDZ 0

Dlažba betonová vibrolisovaná zámková		tl. 80 mm	ČSN 73 6131
Lože - kamenivo frakce 4-8,		tl. 40 mm	ČSN 73 6131
Štěrkodrt třídy A frakce 0/32,	Edef2 ≥ 60 Mpa	tl.200 mm	ČSN 73 6126-1
Zemní pláň	Edef2 ≥ 30 Mpa		ČSN 73 6133

LEGENDA:

- PREFABRIKOVANÉ KONSTRUKCE
- ASFALTOVÝ KRYT
- BETON PROSTÝ C16/20
- HUTNĚNÝ PODSYP - štěrkodrt frakce 0/63
- HUTNĚNÝ PODSYP - štěrkodrt frakce 0/32
- ZPEVNĚNÍ KRAJNICE SILNIČNÍ ASFALTOVÝM RECYKLÁTEM

POZNÁMKY:

TERÉN V OKOLÍ HNOJIŠTĚ VYSPÁDOVAT A KOMUNIKACÍ VYSPÁDOVAT TAK ABY NEDOCHÁZELO K HROMADĚNÍ DEŠŤOVÉ VODY V OKOLÍ STAVBY

FIX: Podlaha mezi vraty stáje = REL.100,00

±0,000 = 99.62

CHODNÍKY SE ZÁMKOVOU DLAŽBOU
- UŽITNÁ PLOCHA = 25,9 m²

IO - 02 KOMUNIKACE S PROPUSTKEM
ASFALT - ZASTAVĚNÁ PLOCHA = 361,6 m²
KRAJNICE - ZASTAVĚNÁ PLOCHA = 105,0 m²

LEGENDA:

- ZÁSYP KAČÍRKEM
- ZPEVNĚNÍ KRAJNICE SILNIČNÍ ASFALTOVÝM RECYKLÁTEM
- NOVÁ KOMUNIKACE S PROPUSTKEM
- CHODNÍKY SE ZÁMKOVOU DLAŽBOU
- STÁVAJÍCÍ OPLOCENÍ

farmtec® www.farmtec.cz

číslo paré

vypracoval	ved. zakázky	zodp. projektant	schválil
J. JINDA	Ing. P. RUDA	J. JINDA	Ing. Z. JURČÍK

FARMTEC a.s.
oblastní ředitelství Tábor
Chýnovská 1098
390 02 Tábor
tel.: 381 210 354
e-mail: tabor@farmtec.cz

kraj	Středočeský
okres	Benešov
obec	Pomněnice
stavebník	VOŠ a SZŠ, Benešov, Mendelova131, 25601 Benešov
akce	HNOJIŠTĚ - POMNĚNICE Hnojiště s manipulační plochou a jímkou
SO, PS	IO-02 Komunikace
obsah	KOMUNIKACE, CHODNÍKY - PŮDORYS, ŘEZY

stupeň	PD
datum	09/2017
formát	10xA4
zak. číslo	1220007292
měřítko	1:100
číslo výkresu	D 1.02.02

Tento výkres je duševním vlastnictvím Farmtec a.s. a bez jeho souhlasu nesmí být kopírován, nebo zpřístupněn třetí osobě!

IO–02

KOMUNIKACE
PROPUSTEK
PŮDORYS 1:50

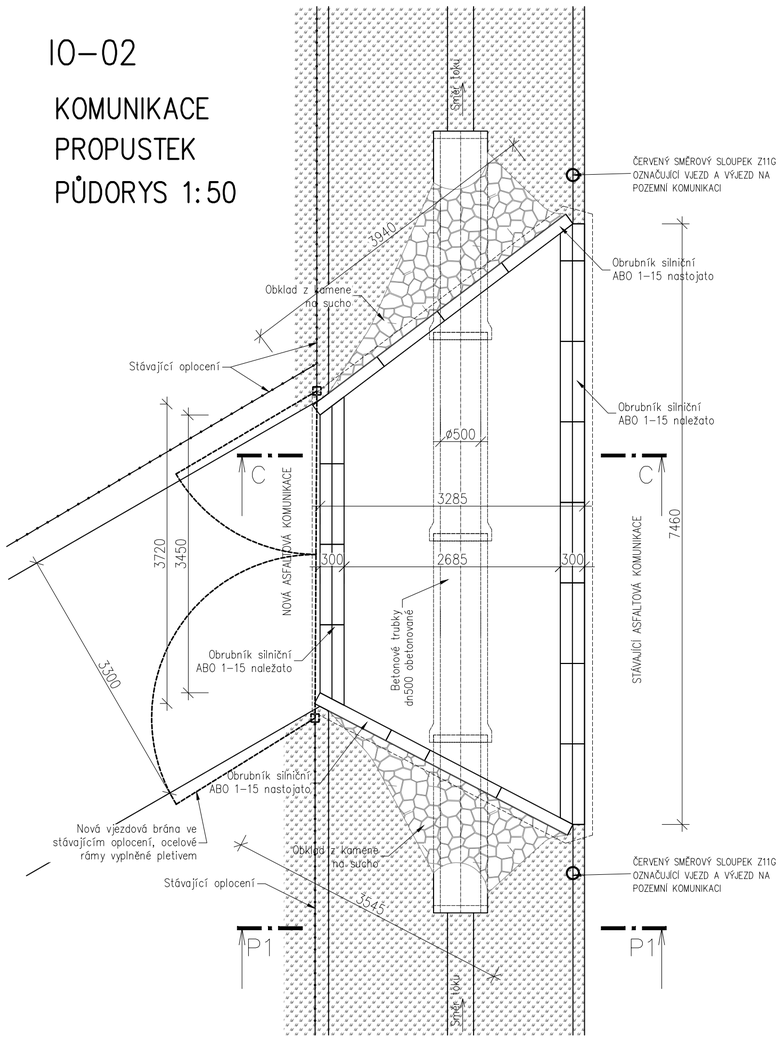

IO - 02 KOMUNIKACE - PROPUSTEK

UŽITNÁ PLOCHA = 19,3 m²

ZASTAVĚNÁ PLOCHA = 25,4 m²

LEGENDA:

- PREFABRIKOVANÉ KONSTRUKCE
- ASFALTOVÝ KRYT
- BETON PROSTÝ C16/20
- BETON C20/25 SE SÍTÍ KARI 2x 6,0/100x100
- Hutněný podsyp štěrkodrť frakce 0/32
- Obklad z kamene na sucho
- Ornice osetá trávní směsí

POZNÁMKY:

HLOUBKU USAZENÍ POTRUBÍ DOPŘESNIT DLE SKUTEČNÉHO PROFILU VYČIŠTĚNÉHO PŘÍKOPU

NA OBOU STRANÁCH VJEZDU OSADIT ČERVENÉ SMĚROVÉ SLOUPKY Z11G OZNAČUJÍCÍ VJEZD A VÝJEZD NA POZEMNÍ KOMUNIKACI

SKLADBY

E

Asfaltový beton pro obrusné vrstvy ACO 11+, penetrace 50/70,	tl.40mm
pojovací postřik – kationaktivní asfaltová emulze, min. 0,30 kg/m2	
Asfaltový beton pro podkladní vrstvy ACP 16+	tl.70mm
BETON C20/25 SE SÍTÍ KARI 2x 6,0/100x100	tl.290–900mm
HUTNĚNÁ ŠTĚRKODRŤ 0–32mm	tl.100mm
ZHUTNĚNÁ STÁVAJÍCÍ ZEMINA	

F

Prefabrikovaný prvek – silniční obrubník	
LOŽE OBRUBNÍKU – BETON C16/20	
HUTNĚNÁ ŠTĚRKODRŤ 0–32mm	tl.100mm
ZHUTNĚNÁ STÁVAJÍCÍ ZEMINA	

ŘEZ C 1:25

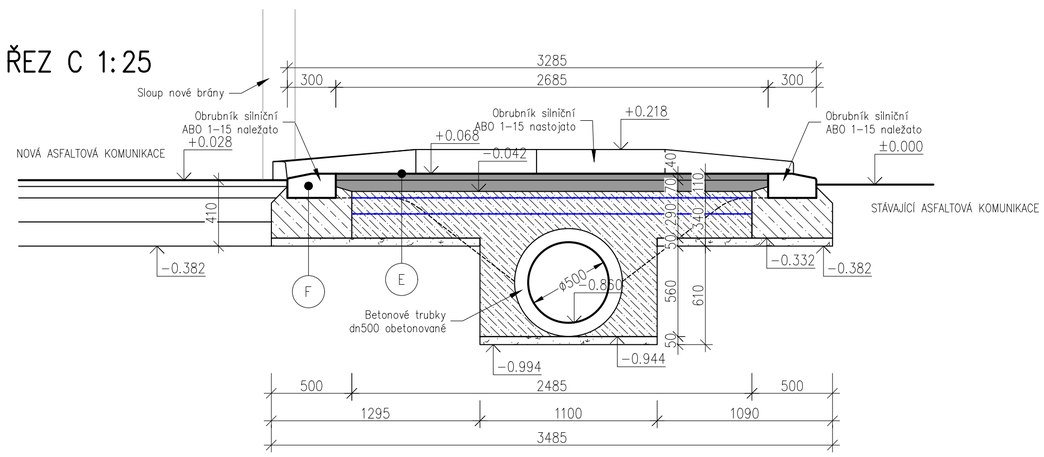

POHLED P1 1:25

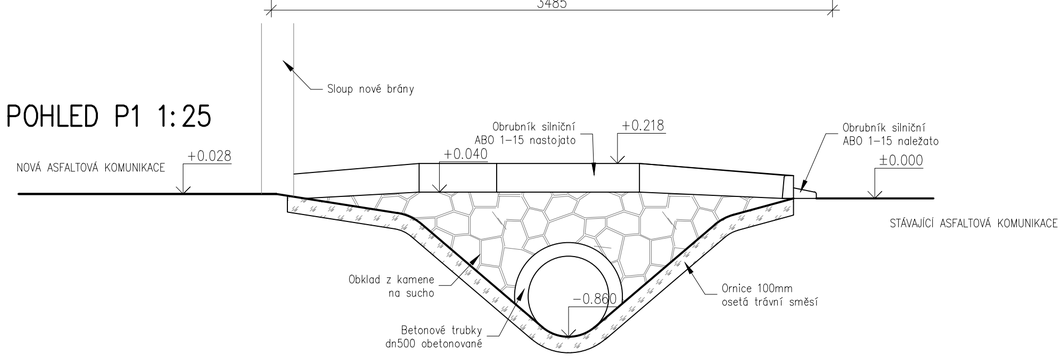

farmtec® www.farmtec.cz			číslo paré
vypracoval	ved. zakázky	zodp. projektant	schválil
J. JINDA	Ing. P. RUDA	J. JINDA	Ing. Z. JURČÍK
kraj	Středočeský	okres	Benešov
obec	Pomněnice		
stavebník	VOŠ a SZŠ, Benešov, Mendelova131, 25601 Benešov		
akce	HNOJIŠTĚ - POMNĚNICE Hnojiště s manipulační plochou a jímkou		
SO, PS	IO-02 Komunikace		
obsah	PROPUSTEK - PŮDORYS, ŘEZ, POHLED		

FARMTEC a.s.
oblastní ředitelství Tábor
Chýnovská 1098
390 02 Tábor
tel.: 381 210 354
e-mail: tabor@farmtec.cz

stupeň	PD
datum	09/2017
formát	6xA4
zak. číslo	1220007292
měřítko	1:50, 1:25
číslo výkresu	D 1.02.03

Tento výkres je duševním vlastnictvím Farmtec a.s. a bez jeho souhlasu nesmí být kopírován, nebo zpřístupněn třetí osobě!

Vjezdová brána 1:20

Sloupy z ocelového materiálu 1ks, žárově pozinkováno
Materiál: Tenkostěnný čtvercový profil 100x100x3mm 2,8m 2ks
Křídla – svařenec z ocelového materiálu 2ks, žárově pozinkováno
Materiál: Tenkostěnný obdélníkový profil 60x40x2,6mm cca 21bm
Výplň – karisít 100x100x6 7,2m²
Panty – stavitelný pant M22 s navařitelnou objímkou 4ks
Jednostranný doraz – pásovina 60x30 cca2bm 1ks
Uzamykatelná zástrč 1ks
Beton základové patky C16/20 + hutněný podsyp štěrkodrť frakce 0–63

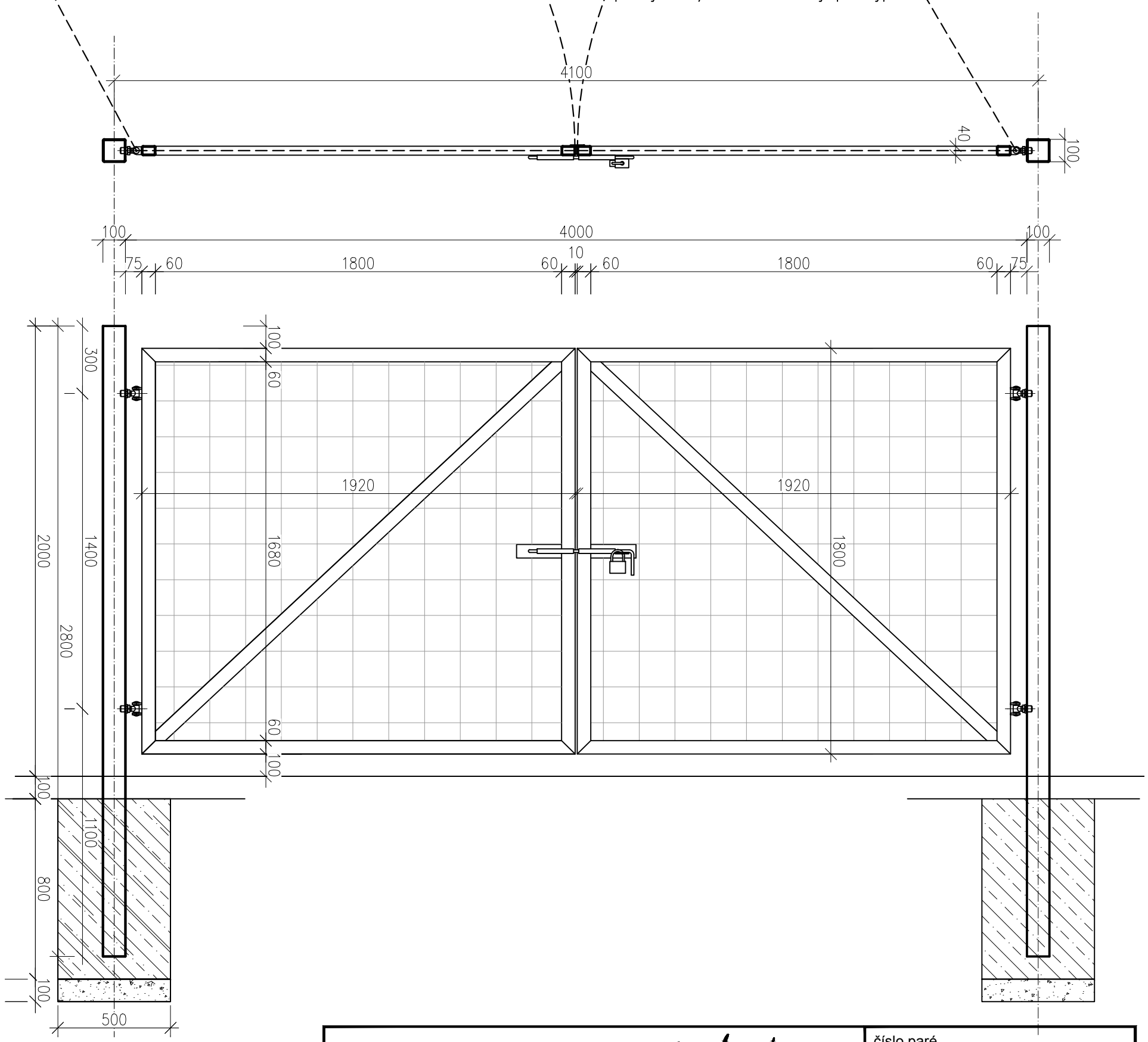

farmtec® www.farmtec.cz			číslo paré
vypracoval	ved. zakázky	zodp. projektant	schválil
J. JINDA	Ing. P. RUDA	J. JINDA	Ing. Z. JURČÍK
kraj	Středočeský	okres	Benešov
obec	Pomněnice		
stavebník	VOŠ a SZŠ, Benešov, Mendelova131, 25601 Benešov		
akce	HNOJIŠTĚ - POMNĚNICE Hnojiště s manipulační plochou a jímkou		
SO, PS	IO-02 Komunikace		
obsah	ZÁMEČNICKÉ PRVKY - PŮDORYS, POHLED		

FARMTEC a.s.
oblastní ředitelství Tábor
Chýnovská 1098
390 02 Tábor
tel.: 381 210 354
e-mail: tabor@farmtec.cz

stupeň	PD
datum	09/2017
formát	2xA4
zak. číslo	1220007292
měřítko	1:20
číslo výkresu	D 1.02.04

Tento výkres je duševním vlastnictvím Farmtec a.s. a bez jeho souhlasu nesmí být kopírován, nebo zpřístupněn třetí osobě!