Charakteristické příčné řezy SO 111
Měřítko 1:100

km 0 , 000000

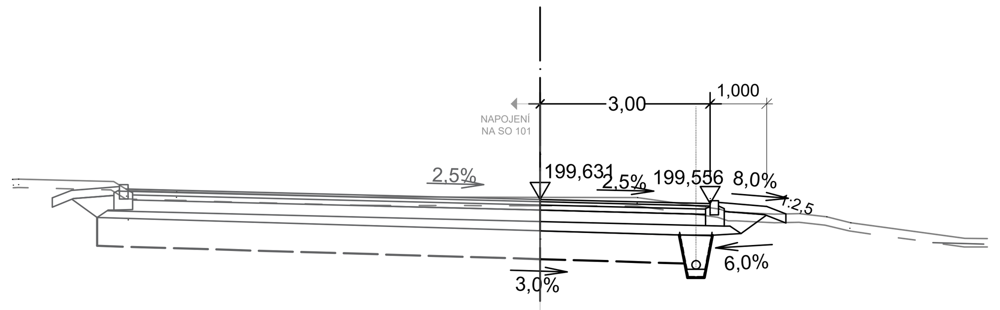

S.R. 196 m

KÓTY VOZOVKY	199,63	199,56												
VZDÁLENOST OD OSY	0,00	3,00												
KÓTY PLÁŇE	199,08	198,99												
VZDÁLENOST OD OSY	0,00	3,00												
KÓTY TERÉNU	199,95	199,79	199,76	199,68	199,67	199,66	199,46	199,40	199,40	199,37	199,38	199,32	199,22	198,94
VZDÁLENOST OD OSY	-7,53	-7,27	-6,42	-3,17	0,00	1,72	3,16	3,34	3,47	4,14	4,58	5,06	5,48	7,50

km 0 , 020000

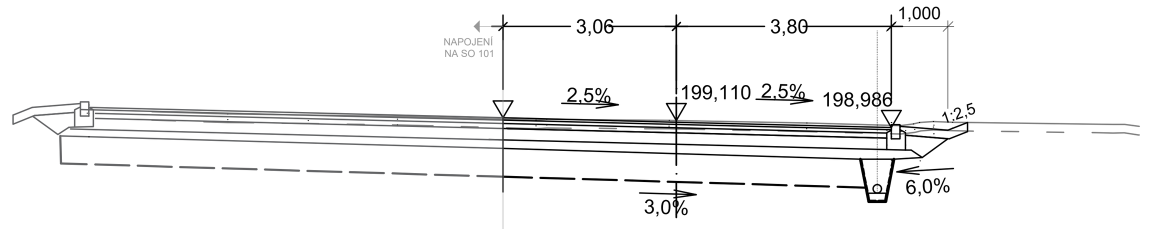

S.R. 196 m

KÓTY VOZOVKY	199,16	199,08	198,99													
VZDÁLENOST OD OSY	-3,06	0,00	3,80													
KÓTY PLÁŇE	198,62	198,53	198,41													
VZDÁLENOST OD OSY	-3,06	0,00	3,80													
KÓTY TERÉNU	199,23	199,21	199,18	199,12	199,13	199,11	199,11	199,06	199,02	199,05	199,07	199,09	199,08	199,04	199,04	199,01
VZDÁLENOST OD OSY	-7,93	-6,50	-4,82	-2,48	-2,29	-0,13	0,00	2,30	3,96	4,19	4,29	4,53	4,88	7,71	7,92	8,17

km 0 , 040000

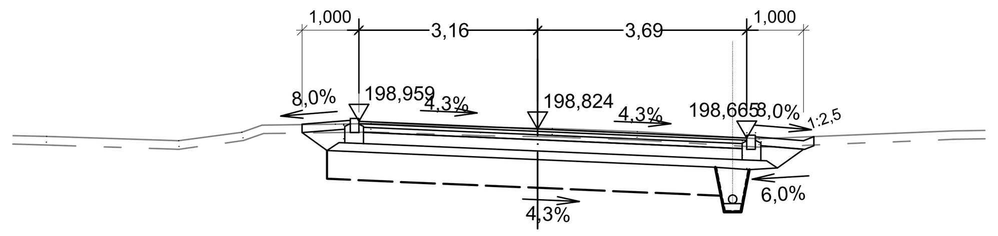

S.R. 196 m

KÓTY VOZOVKY	198,96	198,82	198,66									
VZDÁLENOST OD OSY	-3,16	0,00	3,69									
KÓTY PLÁŇE	198,42	198,28	198,12									
VZDÁLENOST OD OSY	-3,16	0,00	3,69									
KÓTY TERÉNU	198,69	198,62	198,77	198,89	198,91	198,92	198,86	198,84	198,83	198,78	198,65	198,79
VZDÁLENOST OD OSY	-8,67	-6,34	-5,23	-4,87	-3,57	-2,95	-1,01	0,00	0,26	1,76	3,91	7,35

km 0 , 060000

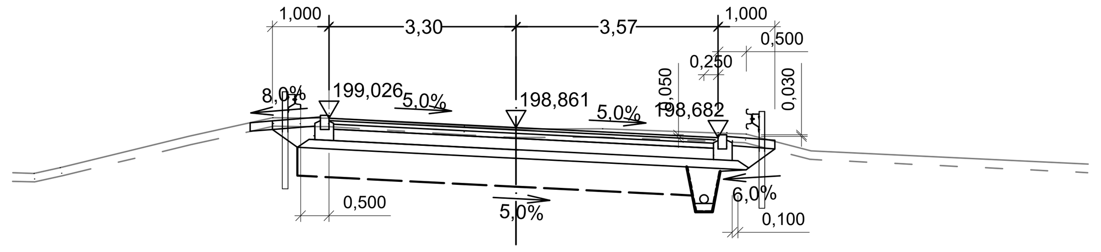

S.R. 195 m

KÓTY VOZOVKY	199,03	198,86	198,68								
VZDÁLENOST OD OSY	-3,30	0,00	3,57								
KÓTY PLÁŇE	198,49	198,32	198,14								
VZDÁLENOST OD OSY	-3,30	0,00	3,57								
KÓTY TERÉNU	198,05	198,16	198,71	199,03	199,03	199,03	198,88	198,84	198,84	198,75	198,45
VZDÁLENOST OD OSY	-8,51	-8,05	-5,77	-4,30	-3,82	-3,31	-0,92	0,00	1,53	4,06	5,21

km 0 , 080000

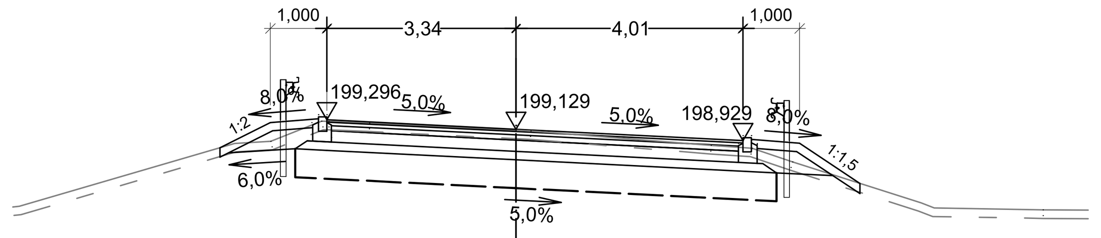

S.R. 195 m

KÓTY VOZOVKY	199,30	199,13	198,93										
VZDÁLENOST OD OSY	-3,34	0,00	4,01										
KÓTY PLÁŇE	198,76	198,59	198,39										
VZDÁLENOST OD OSY	-3,34	0,00	4,01										
KÓTY TERÉNU	198,88	198,92	199,27	199,27	199,24	199,11	199,10	198,84	198,79	198,55	197,83	197,74	197,70
VZDÁLENOST OD OSY	-4,97	-4,33	-3,43	-3,31	-2,59	0,00	0,26	3,44	4,17	4,88	7,16	7,39	9,31

km 0 , 100000

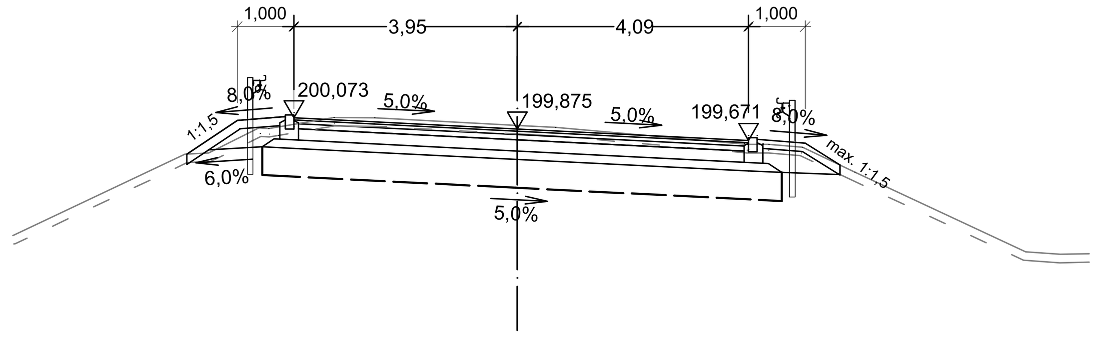

S.R. 195 m

KÓTY VOZOVKY	200,07	199,88	199,67											
VZDÁLENOST OD OSY	-3,95	0,00	4,09											
KÓTY PLÁŇE	199,53	199,34	199,13											
VZDÁLENOST OD OSY	-3,95	0,00	4,09											
KÓTY TERÉNU	199,43	199,45	199,89	199,88	200,08	200,07	199,94	199,90	199,60	199,60	199,55	199,11	197,70	197,66
VZDÁLENOST OD OSY	-5,87	-5,45	-4,56	-4,39	-3,24	-2,52	0,00	0,68	4,06	4,44	5,04	5,96	8,98	9,59

km 0 , 120000

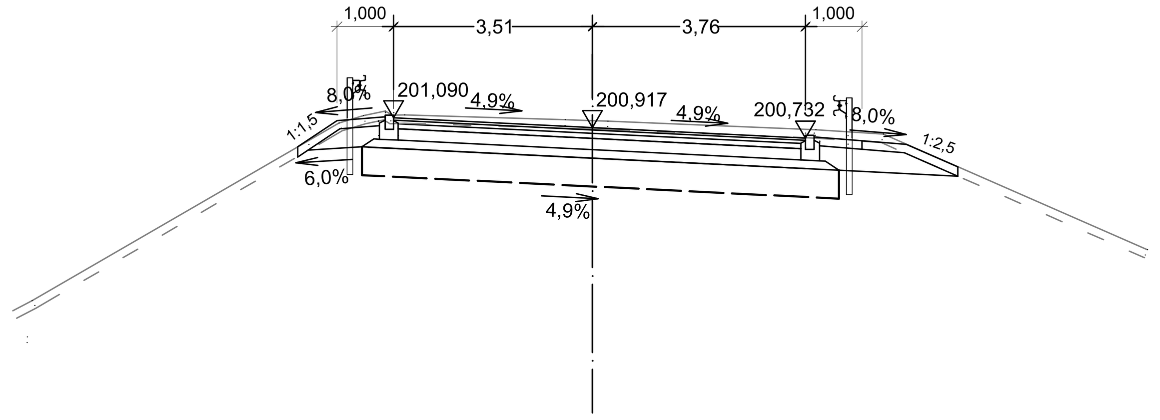

S.R. 194 m

KÓTY VOZOVKY	201,09	200,92	200,73								
VZDÁLENOST OD OSY	-3,51	0,00	3,76								
KÓTY PLÁŇE	200,55	200,38	200,19								
VZDÁLENOST OD OSY	-3,51	0,00	3,76								
KÓTY TERÉNU	197,86	201,00	201,13	201,21	201,14	201,14	201,06	201,04	201,03	200,88	200,80
VZDÁLENOST OD OSY	-9,90	-4,48	-4,05	-3,66	-3,54	-3,32	-0,48	0,00	0,27	3,94	5,14

km 0 , 140000

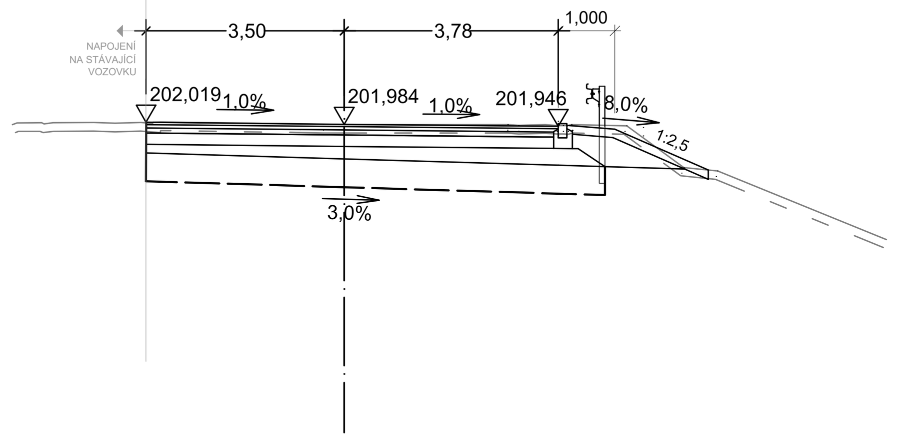

S.R. 195 m

KÓTY VOZOVKY	202,02	201,98	201,95																				
VZDÁLENOST OD OSY	-3,50	0,00	3,78																				
KÓTY PLÁŇE	201,48	201,37	201,26																				
VZDÁLENOST OD OSY	-3,50	0,00	3,78																				
KÓTY TERÉNU	201,98	202,01	202,01	201,99	202,01	202,01	202,00	202,01	202,00	202,02	202,02	201,99	201,98	201,98	201,98	201,96	201,98	201,96	201,96	201,96	201,98	201,96	201,22	201,16
VZDÁLENOST OD OSY	-5,86	-5,78	-5,34	-5,30	-5,15	-4,42	-4,05	-3,59	-3,38	-3,38	-3,24	-0,78	-0,37	0,00	2,89	3,08	3,55	3,76	3,87	3,94	4,02	4,99	6,00	6,59

Výškový systém: Bpv
Souřadnicový systém: S-JTSK

SO 111 Silnice II/125 připojovací větev MÚK II/322

Objednatel:

Středočeský kraj
Středočeský kraj
Zborovská 81/11, 150 21 Praha 5

KSÚS Středočeského kraje, příspěvková organizace
Zborovská 81/11, 150 21 Praha 5

Zhotovitel PDPS: Sdružení NOVA

HIP: Ing. Martin Máša

Valbek, spol. s r.o., středisko Praha
V Olšinách 2300/75
100 00 Praha 10 - Strašnice

Vypracoval	Ing. Kateřina Borkovcová	**Zak. číslo**	**17-NO-00-003**
Zodp. projektant	Ing. Martin Máša	**Datum**	**12/2023**
Tech. kontrola	Ing. Martin Máša	**Stupeň**	**PDPS**
Akce	**II/322 Kolín, ul. Třídvorská, okružní křižovatka**	**Počet formátů**	**3 x A4**
		Měřítko	**1:100**
Příloha	PŘÍČNÉ ŘEZY	**Č. přílohy**	**Paré**
		5	

Zhotovitel:
Valbek, spol. s r.o., středisko Praha
V Olšinách 2300/75
100 00 Praha 10 - Strašnice