OZNAČENÍ REVIZE	DATUM	PŘEDMĚT REVIZE
R0	02 / 2018	Vydání dokumentace

+0,000 = 282,02 m.n.m.

POLOHOPISNÝ SYSTÉM: JTSK
VÝŠKOPISNÝ SYSTÉM: MÍSTNÍ

GP/HIP:

DOMUSDESIGN

Ing. Jiří MAREK Ph.D.
Ing. arch. Lucia HLADNÁ
Blanická 940/21
PRAHA 2, 120 00
TEL: 222 210 051
info@domusdesign.cz
www.domusdesign.cz
IČO: 72692049
DIČ: CZ7310062749

KOOPERANT:

OBJEDNATEL: Gymnázium Jiřího Ortena,
Jaselská 932, Kutná Hora, IČ 61924032

AKCE:

Snížení energetické náročnosti budovy gymnázia Jiřího Ortena, Jaselská 932, Kutná Hora

PROJEKTOVÝ STUPEŇ: Dokumentace provedení stavby (DPS)

AUTOR STÁVAJÍCÍ STAVBY A PŮVODNÍHO PROJEKTU: ING. ARCH. RADIM BÁRTA, ČKA 00203 DATUM PŮVODNÍHO PROJEKTU: 1994

HLAVNÍ ARCHITEKT PROJEKTU:	ING. ARCH. LUCIA HLADNÁ, ING. ARCH. TEREZA PACHMANOVÁ	DATUM:	02 / 2018
VEDENÍ PROJEKTU (HIP):	ING. JIŘÍ MAREK Ph.D.	ZAKÁZKA Č.	1707
ZODPOVĚDNÝ PROJEKTANT:	ING. JIŘÍ MAREK Ph.D.	MĚŘÍTKO:	1 : 100
VYPRACOVALI:	ING. ARCH. LUCIA HLADNÁ, ING. ARCH. TEREZA PACHMANOVÁ, ING. JIŘÍ MAREK Ph.D. ING. ARCH. MICHAELA KURKOVÁ	STAVEBNÍ OBJEKT	SO 01

PROFESE: ARCHITEKTONICKO - STAVEBNÍ ČÁST	ČÁST: D.1	ČÍSLO PARÉ:
VÝKRES: Tabulka okenních výplní - návrh	Č.V.: D.1.1.b.24	

Blanická 21
120 00 Praha 2
telefon: +420 222 210 051
email: info@domusdesign.cz

TABULKA OKEN

SNÍŽENÍ ENERGETICKÉ NÁROČNOSTI BUDOVY GYMNÁZIA
JIŘÍHO ORTENA, JASELSKÁ 932, KUTNÁ HORA
Dokumentace provedení stavby (DPS)

POZNÁMKA :

- OBECNÝ POPIS: OKNO S PLASTOVÝM RÁMEM, BARVA DLE VÝBĚRU ARCHITEKTA (RAL 5003), KOMPLETNÍ VÝROBEK Umax=0,8 W/m2K (VSTUPNÍ DVEŘE Umax=1,2 W/m2K) , ZASKLENÍ ČÍRÉ IZOLAČNÍ, BEZPEČNOSTNÍ FOLIE PROTI VNIKNUTÍ ODPOVÁDAJÍCÍ TŘÍDY P1A - APLIKOVÁNO V ROZSAHU 1.N.P., PLASTOVÝ ZASKLÍVACÍ RÁMEČEK, KOVÁNÍ CELOOBVODOVÉ S MIKROVENTILACÍ, KLIKA PLASTOVÁ, MONTÁŽNÍ SPÁRA RÁMU OKNA VYPĚNĚNA A UTĚSNĚNA VNITŘNÍ PAROTĚSNOU TĚSNÍCÍ PÁSKOU
- Osazení a rám oken musí umožnit zateplení nadpraží, ostění a parapetu tloušťkou tepelného izolantu 40 mm. Na všech místech okna musí být splněn požadavek na povrchovou teplotu dle ČSN EN 13 788 (730544) Tepelně vlhkostní chování stavebních dílců a stavebních prvků – Vnitřní povrchová teplota pro vyloučení kritické povrchové vlhkosti uvnitř konstrukce.
- Nutno dodržet v celém rozsahu ČSN 74 6077 Okna a vnější dveře – Požadavky na zabudování
- Přesné zaměření všech výplňových konstrukcí provede realizační firma před vlastní realizací výměny.
- Každá položka musí být nabídnuta kompletní a plně schopná funkce, tj. včetně všech pomocných konstrukcí, přípomocí, těsnění spojovacího materiálu, prvků atd. a všech potřebných úkonů
- Vybraný dodavatel předloží výrobní dokumentaci k odsouhlasení hlavnímu architektovi projektu
- Před zadáním výplní otvorů do výroby dojde k přeměření všech stavebních otvorů a bude vypracována přehledná dodavatelská dokumentace. Toto provede dodavatel výplní otvorů.
- Řešení připojovací spáry výplní otvorů bude provedeno včetně systémové okenní parotěsné a paropropustné fólie v souladu s ČSN 74 60 77
- APU lišty součástí okna, s odtrhávacím profilem
- Okna nesmí být zabudována turbošrouby
- Veškeré viditelné kování oken a dveří- materiál stříbrný elox
- Veškeré okenní a dveřní výplně budou v 1.NP a v 1.PP opatřeny bezpečnostní fólií

DOMUSDESIGN

Blanická 21
120 00 Praha 2
telefon: +420 222 210 051
email: info@domusdesign.cz

TABULKA OKEN

ENERGETICKÁ OPTIMALIZACE BUDOVY GYMNÁZIA JIŘÍHO ORTENA, KUTNÁ HORA
Dokumentace provedení stavby (DPS)

POČET OKEN

PATRO	1.PP	1.NP	2.NP	3.NP	gal.	stř.	CELKEM
počet	-	54	17	-	-	-	71

OZNAČENÍ 101

POPIS	Okno dvoukřídlé s nadsvětlíkem		
OTVOR V KCI	2400/2350 mm (stavební otvor) viz poznámka	HLUK. ÚTLUM	min. třída zvukové izolace 2 (30 - 34 dB) 14 x min. třída zvukové izolace 3 viz označení na fasádě
MATERIÁL	plastové okno	TĚSNĚNÍ	systémové celoobvodové
POVRCH. ÚPRAVA	barva RAL 5003 upřesní se na základě vzorkovníku dodavatele	POŽÁRNÍ ODOLNOST	-
PROSKLENÍ	izolační trojsklo, čiré;	PARAPET VNITŘNÍ PARAPET VNĚJŠÍ	MDF, odstín dle výběru arch. titanzinek
SOUČINITEL PROSTUPU TEPLA	Uokna= 0,8 W/m2K	ŽALUZIE / ROLETA	viz výkresy půdorysů a pohledů 64x VR, 17x R
OTEVÍRÁNÍ	okno dvoukřídlé otevíravě sklopné nadsvětlík pevně zasklený s příčlí	OSTĚNÍ A NADPRAŽÍ	vápenoštuková omítka APU lišty
		KOVÁNÍ, ZÁVĚSY, OTVÍRÁNÍ	celoobvodové, mikroventilace

POHLED Z EXTERIERU:

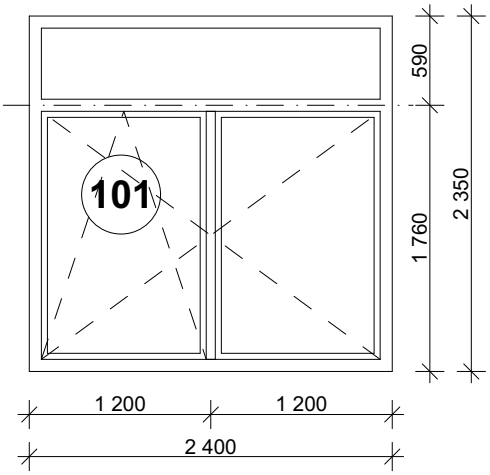

POZNÁMKA:
- Před zadáním výplní otvorů do výroby dojde k přeměření všech stavebních otvorů a bude vypracována přehledná dodavatelská dokumentace. Toto provede dodavatel výplní otvorů.
- Řešení připojovací spáry výplní otvorů bude provedeno včetně systémové okenní parotěsné a paropropustné fólie v souladu s ČSN 74 60 77

DOMUSDESIGN

Blanická 21
120 00 Praha 2
telefon: +420 222 210 051
email: info@domusdesign.cz

TABULKA OKEN

ENERGETICKÁ OPTIMALIZACE BUDOVY GYMNÁZIA JIŘÍHO ORTENA, KUTNÁ HORA
Dokumentace provedení stavby (DPS)

POČET OKEN

PATRO	1.PP	1.NP	2.NP	3.NP	gal.	stř.	CELKEM
počet	-	-	1	-	-	-	1

OZNAČENÍ 101a

POPIS	Okno dvoukřídlé s nadsvětlíkem		
OTVOR V KCI	2150/2350 mm (stavební otvor) viz poznámka	HLUK. ÚTLUM	min. třída zvukové izolace 2 (30 - 34 dB)
MATERIÁL	plastové okno	TĚSNĚNÍ	systémové celoobvodové
POVRCH. ÚPRAVA	barva RAL 5003 upřesní se na základě vzorkovníku dodavatele	POŽÁRNÍ ODOLNOST	-
PROSKLENÍ	izolační trojsklo, čiré;	PARAPET VNITŘNÍ PARAPET VNĚJŠÍ	MDF, odstín dle výběru arch. titanzinek
SOUČINITEL PROSTUPU TEPLA	Uokna= 0,8 W/m2K	ŽALUZIE / ROLETA	-
OTEVÍRÁNÍ	okno dvoukřídlé otevíravě sklopné nadsvětlík pevně zasklený s příčlí	OSTĚNÍ A NADPRAŽÍ	vápenoštuková omítka APU lišty
		KOVÁNÍ, ZÁVĚSY, OTVÍRÁNÍ	celoobvodové, mikroventilace

POHLED Z EXTERIERU:

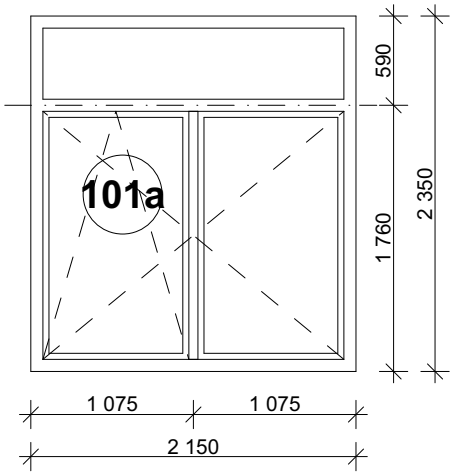

POZNÁMKA:
- Před zadáním výplní otvorů do výroby dojde k přeměření všech stavebních otvorů a bude vypracována přehledná dodavatelská dokumentace. Toto provede dodavatel výplní otvorů.
- Řešení připojovací spáry výplní otvorů bude provedeno včetně systémové okenní parotěsné a paropropustné fólie v souladu s ČSN 74 60 77

DOMUSDESIGN

Blanická 21
120 00 Praha 2
telefon: +420 222 210 051
email: info@domusdesign.cz

TABULKA OKEN

ENERGETICKÁ OPTIMALIZACE BUDOVY GYMNÁZIA JIŘÍHO ORTENA, KUTNÁ HORA
Dokumentace provedení stavby (DPS)

POČET OKEN

PATRO	1.PP	1.NP	2.NP	3.NP	gal.	stř.	CELKEM
počet	-	2	-	-	-	-	2

OZNAČENÍ 102

POPIS	Okno dvoukřídlé s nadsvětlíkem		
OTVOR V KCI	1600/2350 mm (stavební otvor) viz poznámka	HLUK. ÚTLUM	min. třída zvukové izolace 2 (30 - 34 dB)
MATERIÁL	plastové okno	TĚSNĚNÍ	systémové celoobvodové
POVRCH. ÚPRAVA	barva RAL 5003 upřesní se na základě vzorkovníku dodavatele	POŽÁRNÍ ODOLNOST	-
PROSKLENÍ	izolační trojsklo, čiré;	PARAPET VNITŘNÍ PARAPET VNĚJŠÍ	MDF, odstín dle výběru arch. titanzinek
SOUČINITEL PROSTUPU TEPLA	Uokna= 0,8 W/m2K	ŽALUZIE / ROLETA	viz výkresy půdorysů a pohledů 2x VR, - x R
OTEVÍRÁNÍ	okno dvoukřídlé otevíravě sklopné nadsvětlík pevně zasklený s příčlí	OSTĚNÍ A NADPRAŽÍ	vápenoštuková omítka APU lišty
		KOVÁNÍ, ZÁVĚSY, OTVÍRÁNÍ	celoobvodové, mikroventilace

POHLED Z EXTERIERU:

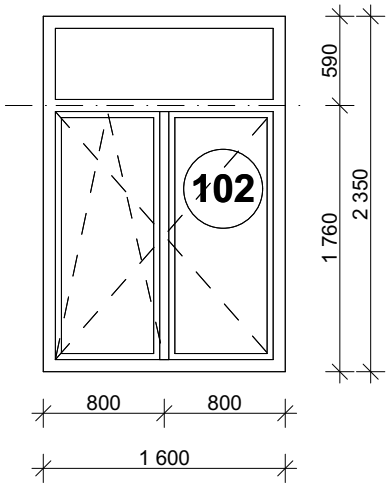

POZNÁMKA:
- Před zadáním výplní otvorů do výroby dojde k přeměření všech stavebních otvorů a bude vypracována přehledná dodavatelská dokumentace. Toto provede dodavatel výplní otvorů.
- Řešení připojovací spáry výplní otvorů bude provedeno včetně systémové okenní parotěsné a paropropustné fólie v souladu s ČSN 74 60 77

DOMUSDESIGN

Blanická 21
120 00 Praha 2
telefon: +420 222 210 051
email: info@domusdesign.cz

TABULKA OKEN

ENERGETICKÁ OPTIMALIZACE BUDOVY GYMNÁZIA JIŘÍHO ORTENA, KUTNÁ HORA
Dokumentace provedení stavby (DPS)

POČET OKEN

PATRO	1.PP	1.NP	2.NP	3.NP	gal.	stř.	CELKEM
počet	-	1	-	-	-	-	1

OZNAČENÍ 103

POPIS	Prosklená stěna se vstupními dveřmi, bočními panely a s nadsvětlíkem		
OTVOR V KCI	2700/3500 mm (stavební otvor) viz poznámka	HLUK. ÚTLUM	min. třída zvukové izolace 2 (30 - 34 dB)
MATERIÁL	hliníková stěna	TĚSNĚNÍ	systémové celoobvodové
POVRCH. ÚPRAVA	barva RAL 5003 upřesní se na základě vzorkovníku dodavatele	POŽÁRNÍ ODOLNOST	-
PROSKLENÍ	izolační trojsklo, čiré; connex	PARAPET VNITŘNÍ PARAPET VNĚJŠÍ	MDF, odstín dle výběru arch. titanzinek
SOUČINITEL PROSTUPU TEPLA	Udveře= 1,2 W/m2K	ŽALUZIE / ROLETA	viz výkresy půdorysů a pohledů 1x VR pouze u nadsvětlíku
OTEVÍRÁNÍ	Dveře jednokřídlé otevíravé s příčlí boční panely pevně zasklené s příčlí, nadsvětlík pevně zasklený Z exteriéru křídlo opatřeno pevným madlem o průměru 30 mm ve výšce cca 850 mm	OSTĚNÍ A NADPRAŽÍ	vápenoštuková omítka APU lišty
		KOVÁNÍ, ZÁVĚSY, OTVÍRÁNÍ	celoobvodové, koule/klika, kování v systému generálního klíče provozovatele budovy, včetně čipovací karty, z interiéru panikové kování - příčná hrazda

POHLED Z EXTERIERU:

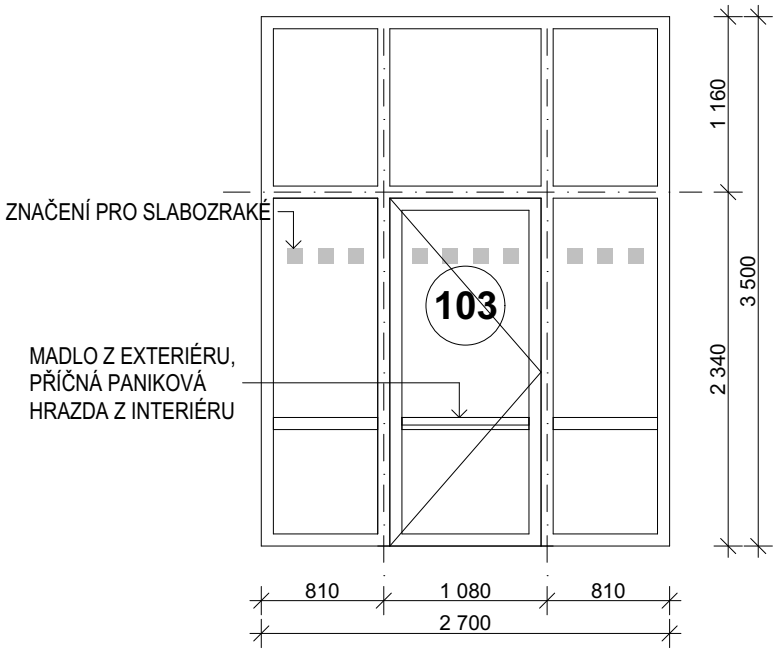

POZNÁMKA:
- Před zadáním výplní otvorů do výroby dojde k přeměření všech stavebních otvorů a bude vypracována přehledná dodavatelská dokumentace. Toto provede dodavatel výplní otvorů.
- Řešení připojovací spáry výplní otvorů bude provedeno včetně systémové okenní parotěsné a paropropustné fólie v souladu s ČSN 74 60 77

DOMUSDESIGN

Blanická 21
120 00 Praha 2
telefon: +420 222 210 051
email: info@domusdesign.cz

TABULKA OKEN

ENERGETICKÁ OPTIMALIZACE BUDOVY GYMNÁZIA JIŘÍHO ORTENA, KUTNÁ HORA
Dokumentace provedení stavby (DPS)

POČET OKEN

PATRO	1.PP	1.NP	2.NP	3.NP	gal.	stř.	CELKEM
počet	-	1	1	-	-	-	2

OZNAČENÍ 104

POPIS	Okno dvoukřídlé s nadsvětlíkem		
OTVOR V KCI	1735/2350 mm (stavební otvor) viz poznámka	HLUK. ÚTLUM	min. třída zvukové izolace 2 (30 - 34 dB)
MATERIÁL	plastové okno	TĚSNĚNÍ	systémové celoobvodové
POVRCH. ÚPRAVA	barva RAL 5003 upřesní se na základě vzorkovníku dodavatele	POŽÁRNÍ ODOLNOST	-
PROSKLENÍ	izolační trojsklo, čiré;	PARAPET VNITŘNÍ PARAPET VNĚJŠÍ	MDF, odstín dle výběru arch. titanzinek
SOUČINITEL PROSTUPU TEPLA	Uokna= 0,8 W/m2K	ŽALUZIE / ROLETA	viz výkresy půdorysů a pohledů 2x VR, - x R
OTEVÍRÁNÍ	okno dvoukřídlé otevíravě sklopné nadsvětlík pevně zasklený s příčlí	OSTĚNÍ A NADPRAŽÍ	vápenoštuková omítka APU lišty
		KOVÁNÍ, ZÁVĚSY, OTVÍRÁNÍ	celoobvodové, mikroventilace

POHLED Z EXTERIERU:

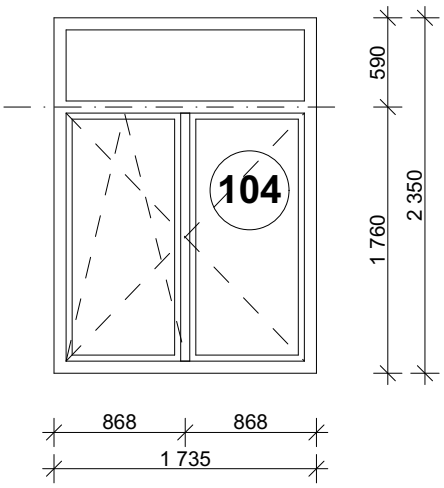

POZNÁMKA:
- Před zadáním výplní otvorů do výroby dojde k přeměření všech stavebních otvorů a bude vypracována přehledná dodavatelská dokumentace. Toto provede dodavatel výplní otvorů.
- Řešení připojovací spáry výplní otvorů bude provedeno včetně systémové okenní parotěsné a paropropustné fólie v souladu s ČSN 74 60 77

DOMUSDESIGN

Blanická 21
120 00 Praha 2
telefon: +420 222 210 051
email: info@domusdesign.cz

TABULKA OKEN

ENERGETICKÁ OPTIMALIZACE BUDOVY GYMNÁZIA JIŘÍHO ORTENA, KUTNÁ HORA
Dokumentace provedení stavby (DPS)

POČET OKEN

PATRO	1.PP	1.NP	2.NP	3.NP	gal.	stř.	CELKEM
počet	-	4	3	-	-	-	7

OZNAČENÍ 105

POPIS	Okno jednokřídlé s nadsvětlíkem		
OTVOR V KCI	1500/2350 mm (stavební otvor) viz poznámka	HLUK. ÚTLUM	min. třída zvukové izolace 2 (30 - 34 dB)
MATERIÁL	plastové okno	TĚSNĚNÍ	systémové celoobvodové
POVRCH. ÚPRAVA	barva RAL 5003 upřesní se na základě vzorkovníku dodavatele	POŽÁRNÍ ODOLNOST	-
PROSKLENÍ	izolační trojsklo, čiré;	PARAPET VNITŘNÍ PARAPET VNĚJŠÍ	MDF, odstín dle výběru arch. titanzinek
SOUČINITEL PROSTUPU TEPLA	Uokna= 0,8 W/m2K	ŽALUZIE / ROLETA	viz výkresy půdorysů a pohledů 3x VR, - x R
OTEVÍRÁNÍ	okno jednokřídlé otevíravě sklopné nadsvětlík pevně zasklený	OSTĚNÍ A NADPRAŽÍ	vápenoštuková omítka APU lišty
		KOVÁNÍ, ZÁVĚSY, OTVÍRÁNÍ	celoobvodové, mikroventilace

POHLED Z EXTERIERU:

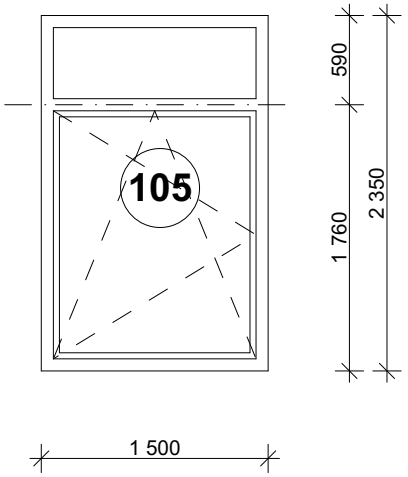

POZNÁMKA:
- Před zadáním výplní otvorů do výroby dojde k přeměření všech stavebních otvorů a bude vypracována přehledná dodavatelská dokumentace. Toto provede dodavatel výplní otvorů.
- Řešení připojovací spáry výplní otvorů bude provedeno včetně systémové okenní parotěsné a paropropustné fólie v souladu s ČSN 74 60 77

DOMUSDESIGN

Blanická 21
120 00 Praha 2
telefon: +420 222 210 051
email: info@domusdesign.cz

TABULKA OKEN

ENERGETICKÁ OPTIMALIZACE BUDOVY GYMNÁZIA JIŘÍHO ORTENA, KUTNÁ HORA
Dokumentace provedení stavby (DPS)

POČET OKEN

PATRO	1.PP	1.NP	2.NP	3.NP	gal.	stř.	CELKEM
počet	-	1	-	-	-	-	1

OZNAČENÍ 106

POPIS	Dveře vstupní dvoukřídlé		
OTVOR V KCI	1750/2380 mm (stavební otvor) viz poznámka	HLUK. ÚTLUM	-
MATERIÁL	plastové dveře	TĚSNĚNÍ	systémové
POVRCH. ÚPRAVA	barva RAL 5003 upřesní se na základě vzorkovníku dodavatele	POŽÁRNÍ ODOLNOST	-
PROSKLENÍ	izolační, čiré, connex	PARAPET VNITŘNÍ PARAPET VNĚJŠÍ	-
SOUČINITEL PROSTUPU TEPLA	Udveře= 1,2 W/m2K	ŽALUZIE / ROLETA	-
OTEVÍRÁNÍ	dveře dvoukřídlé otevíravé z exteriéru křídla opatřena pevným madlem o průměru 30 mm ve výšce cca 850 mm	OSTĚNÍ A NADPRAŽÍ	vápenoštuková omítka APU lišty
		KOVÁNÍ, ZÁVĚSY, OTVÍRÁNÍ	kování bezpečnostní tř.3, koule/klika, kování v systému generálního klíče provozovatele budovy, z interiéru panikové kování na obou křídlech - příčná hrazda

POHLED Z EXTERIERU:

NA KAŽDÉM KŘÍDLE MADLO Z EXTERIÉRU, PŘÍČNÁ PANIKOVÁ HRAZDA Z INTERIÉRU

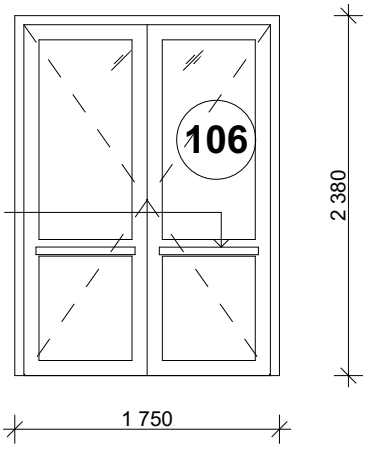

POZNÁMKA:
- Před zadáním výplní otvorů do výroby dojde k přeměření všech stavebních otvorů a bude vypracována přehledná dodavatelská dokumentace. Toto provede dodavatel výplní otvorů.
- Řešení připojovací spáry výplní otvorů bude provedeno včetně systémové okenní parotěsné a paropropustné fólie v souladu s ČSN 74 60 77

DOMUSDESIGN

Blanická 21
120 00 Praha 2
telefon: +420 222 210 051
email: info@domusdesign.cz

TABULKA OKEN

ENERGETICKÁ OPTIMALIZACE BUDOVY GYMNÁZIA JIŘÍHO ORTENA, KUTNÁ HORA
Dokumentace provedení stavby (DPS)

POČET OKEN

PATRO	1.PP	1.NP	2.NP	3.NP	gal.	stř.	CELKEM
počet	-	1	-	-	-	-	1

OZNAČENÍ 107

POPIS	Okno jednokřídlé		
OTVOR V KCI	1155/1610 mm (stavební otvor) viz poznámka	HLUK. ÚTLUM	min. třída zvukové izolace 2 (30 - 34 dB)
MATERIÁL	plastové okno	TĚSNĚNÍ	systémové celoobvodové
POVRCH. ÚPRAVA	barva RAL 5003 upřesní se na základě vzorkovníku dodavatele	POŽÁRNÍ ODOLNOST	-
PROSKLENÍ	izolační trojsklo, čiré;	PARAPET VNITŘNÍ PARAPET VNĚJŠÍ	MDF, odstín dle výběru arch. titanzinek
SOUČINITEL PROSTUPU TEPLA	Uokna= 0,8 W/m2K	ŽALUZIE / ROLETA	viz výkresy půdorysů a pohledů 1x VR, - x R
OTEVÍRÁNÍ	okno jednokřídlé otvíravě sklopné	OSTĚNÍ A NADPRAŽÍ	vápenoštuková omítka APU lišty
		KOVÁNÍ, ZÁVĚSY, OTVÍRÁNÍ	celoobvodové, mikroventilace

POHLED Z EXTERIERU:

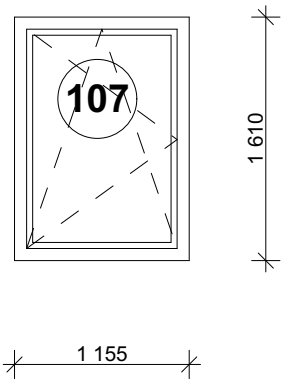

POZNÁMKA:
- Před zadáním výplní otvorů do výroby dojde k přeměření všech stavebních otvorů a bude vypracována přehledná dodavatelská dokumentace. Toto provede dodavatel výplní otvorů.
- Řešení připojovací spáry výplní otvorů bude provedeno včetně systémové okenní parotěsné a paropropustné fólie v souladu s ČSN 74 60 77

DOMUSDESIGN

Blanická 21
120 00 Praha 2
telefon: +420 222 210 051
email: info@domusdesign.cz

TABULKA OKEN

ENERGETICKÁ OPTIMALIZACE BUDOVY GYMNÁZIA JIŘÍHO ORTENA, KUTNÁ HORA
Dokumentace provedení stavby (DPS)

POČET OKEN

PATRO	1.PP	1.NP	2.NP	3.NP	gal.	stř.	CELKEM
počet	-	2	-	-	-	-	2

OZNAČENÍ 108

POPIS	Garážová vrata		
OTVOR V KCI	2400/2435 mm (stavební otvor) viz poznámka	HLUK. ÚTLUM	-
MATERIÁL	ocelový rám dveřní křídla plechová, profilace, svislé drážky	TĚSNĚNÍ	-
POVRCH. ÚPRAVA	nátěr, barva RAL 5003 upřesní se na základě vzorkovníku dodavatele	POŽÁRNÍ ODOLNOST	-
PROSKLENÍ	-	PARAPET VNITŘNÍ PARAPET VNĚJŠÍ	-
SOUČINITEL PROSTUPU TEPLA	-	ŽALUZIE / ROLETA	-
OTEVÍRÁNÍ	Dveře dvoukřídlé	OSTĚNÍ A NADPRAŽÍ	vápenoštuková omítka
		KOVÁNÍ, ZÁVĚSY, OTVÍRÁNÍ	zámek FAB, klika/ koule, v systému generálního klíče

POHLED Z EXTERIERU:

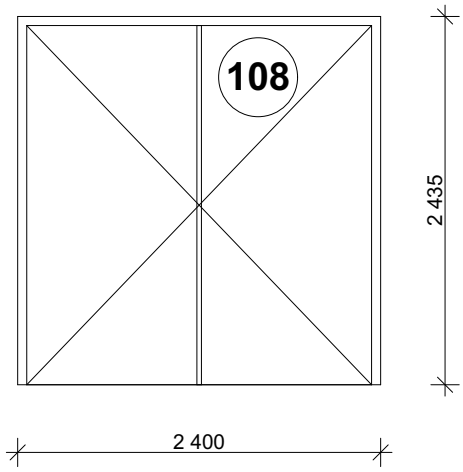

POZNÁMKA:
- Před zadáním výplní otvorů do výroby dojde k přeměření všech stavebních otvorů a bude vypracována přehledná dodavatelská dokumentace. Toto provede dodavatel výplní otvorů.
- Řešení připojovací spáry výplní otvorů bude provedeno včetně systémové okenní parotěsné a paropropustné fólie v souladu s ČSN 74 60 77

DOMUSDESIGN

Blanická 21
120 00 Praha 2
telefon: +420 222 210 051
email: info@domusdesign.cz

TABULKA OKEN

ENERGETICKÁ OPTIMALIZACE BUDOVY GYMNÁZIA JIŘÍHO ORTENA, KUTNÁ HORA
Dokumentace provedení stavby (DPS)

POČET OKEN

PATRO	1.PP	1.NP	2.NP	3.NP	gal.	stř.	CELKEM
počet	2	-	1	-	-	-	3

OZNAČENÍ 109

POPIS	Okno jednokřídlé		
OTVOR V KCI	1165/600 mm (stavební otvor) viz poznámka	HLUK. ÚTLUM	min. třída zvukové izolace 2 (30 - 34 dB)
MATERIÁL	plastové okno	TĚSNĚNÍ	systémové celoobvodové
POVRCH. ÚPRAVA	barva RAL 5003 upřesní se na základě vzorkovníku dodavatele	POŽÁRNÍ ODOLNOST	-
PROSKLENÍ	izolační trojsklo, čiré;	PARAPET VNITŘNÍ PARAPET VNĚJŠÍ	MDF, odstín dle výběru arch. titanzinek
SOUČINITEL PROSTUPU TEPLA	Uokna= 0,8 W/m2K	ŽALUZIE / ROLETA	-
OTEVÍRÁNÍ	okno jednokřídlé sklopné	OSTĚNÍ A NADPRAŽÍ	vápenoštuková omítka APU lišty
		KOVÁNÍ, ZÁVĚSY, OTVÍRÁNÍ	celoobvodové, mikroventilace

POHLED Z EXTERIERU:

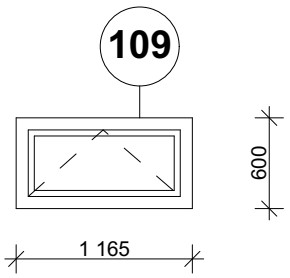

POZNÁMKA:
- Před zadáním výplní otvorů do výroby dojde k přeměření všech stavebních otvorů a bude vypracována přehledná dodavatelská dokumentace. Toto provede dodavatel výplní otvorů.
- Řešení připojovací spáry výplní otvorů bude provedeno včetně systémové okenní parotěsné a paropropustné fólie v souladu s ČSN 74 60 77

DOMUSDESIGN

Blanická 21
120 00 Praha 2
telefon: +420 222 210 051
email: info@domusdesign.cz

TABULKA OKEN

ENERGETICKÁ OPTIMALIZACE BUDOVY GYMNÁZIA JIŘÍHO ORTENA, KUTNÁ HORA
Dokumentace provedení stavby (DPS)

POČET OKEN

PATRO	1.PP	1.NP	2.NP	3.NP	gal.	stř.	CELKEM
počet	-	2	1	-	-	-	3

OZNAČENÍ 110

POPIS	Okno jednokřídlé		
OTVOR V KCI	1165/1270 mm (stavební otvor) viz poznámka	HLUK. ÚTLUM	min. třída zvukové izolace 2 (30 - 34 dB)
MATERIÁL	plastové okno	TĚSNĚNÍ	systémové celoobvodové
POVRCH. ÚPRAVA	barva RAL 5003 upřesní se na základě vzorkovníku dodavatele	POŽÁRNÍ ODOLNOST	-
PROSKLENÍ	izolační trojsklo, čiré;	PARAPET VNITŘNÍ PARAPET VNĚJŠÍ	MDF, odstín dle výběru arch. titanzinek
SOUČINITEL PROSTUPU TEPLA	Uokna= 0,8 W/m2K	ŽALUZIE / ROLETA	-
OTEVÍRÁNÍ	okno jednokřídlé otevíravě sklopné	OSTĚNÍ A NADPRAŽÍ	vápenoštuková omítka APU lišty
		KOVÁNÍ, ZÁVĚSY, OTVÍRÁNÍ	celoobvodové, mikroventilace

POHLED Z EXTERIERU:

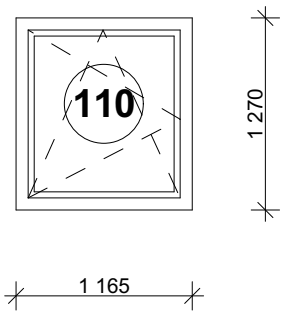

POZNÁMKA:
- Před zadáním výplní otvorů do výroby dojde k přeměření všech stavebních otvorů a bude vypracována přehledná dodavatelská dokumentace. Toto provede dodavatel výplní otvorů.
- Řešení připojovací spáry výplní otvorů bude provedeno včetně systémové okenní parotěsné a paropropustné fólie v souladu s ČSN 74 60 77

DOMUSDESIGN

Blanická 21
120 00 Praha 2
telefon: +420 222 210 051
email: info@domusdesign.cz

TABULKA OKEN

ENERGETICKÁ OPTIMALIZACE BUDOVY GYMNÁZIA JIŘÍHO ORTENA, KUTNÁ HORA
Dokumentace provedení stavby (DPS)

POČET OKEN

PATRO	1.PP	1.NP	2.NP	3.NP	gal.	stř.	CELKEM
počet	-	3	7	-	-	-	10

OZNAČENÍ 111

POPIS	Okno dvoukřídlé		
OTVOR V KCI	1580/1560 mm (stavební otvor) viz poznámka	HLUK. ÚTLUM	min. třída zvukové izolace 2 (30 - 34 dB)
MATERIÁL	plastové okno	TĚSNĚNÍ	systémové celoobvodové
POVRCH. ÚPRAVA	barva RAL 5003 upřesní se na základě vzorkovníku dodavatele	POŽÁRNÍ ODOLNOST	-
PROSKLENÍ	izolační trojsklo, čiré;	PARAPET VNITŘNÍ PARAPET VNĚJŠÍ	MDF, odstín dle výběru arch. titanzinek
SOUČINITEL PROSTUPU TEPLA	Uokna= 0,8 W/m2K	ŽALUZIE / ROLETA	viz výkresy půdorysů a pohledů 10x VR, - x R
OTEVÍRÁNÍ	okno dvoukřídlé otevíravě sklopné	OSTĚNÍ A NADPRAŽÍ	vápenoštuková omítka APU lišty
		KOVÁNÍ, ZÁVĚSY, OTVÍRÁNÍ	celoobvodové, mikroventilace

POHLED Z EXTERIERU:

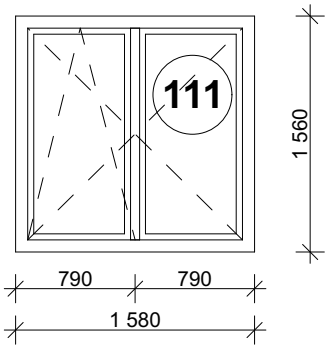

POZNÁMKA:
- Před zadáním výplní otvorů do výroby dojde k přeměření všech stavebních otvorů a bude vypracována přehledná dodavatelská dokumentace. Toto provede dodavatel výplní otvorů.
- Řešení připojovací spáry výplní otvorů bude provedeno včetně systémové okenní parotěsné a paropropustné fólie v souladu s ČSN 74 60 77

DOMUSDESIGN

Blanická 21
120 00 Praha 2
telefon: +420 222 210 051
email: info@domusdesign.cz

TABULKA OKEN

ENERGETICKÁ OPTIMALIZACE BUDOVY GYMNÁZIA JIŘÍHO ORTENA, KUTNÁ HORA
Dokumentace provedení stavby (DPS)

POČET OKEN

PATRO	1.PP	1.NP	2.NP	3.NP	gal.	stř.	CELKEM
počet	-	1	-	-	-	-	1

OZNAČENÍ 112

POPIS	Okno balkónové dvoukřídlé		
OTVOR V KCI	1580/2375 mm (stavební otvor) viz poznámka	HLUK. ÚTLUM	min. třída zvukové izolace 2 (30 - 34 dB)
MATERIÁL	plastové okno	TĚSNĚNÍ	systémové celoobvodové
POVRCH. ÚPRAVA	barva RAL 5003 upřesní se na základě vzorkovníku dodavatele	POŽÁRNÍ ODOLNOST	-
PROSKLENÍ	izolační trojsklo, čiré; connex	PARAPET VNITŘNÍ PARAPET VNĚJŠÍ	MDF, odstín dle výběru arch. titanzinek
SOUČINITEL PROSTUPU TEPLA	Uokna= 0,8 W/m2K	ŽALUZIE / ROLETA	viz výkresy půdorysů a pohledů 1x VR
OTEVÍRÁNÍ	okno dvoukřídlé otevíravě sklopné, s příčlí	OSTĚNÍ A NADPRAŽÍ	vápenoštuková omítka APU lišty
		KOVÁNÍ, ZÁVĚSY, OTVÍRÁNÍ	celoobvodové, mikroventilace

POHLED Z EXTERIERU:

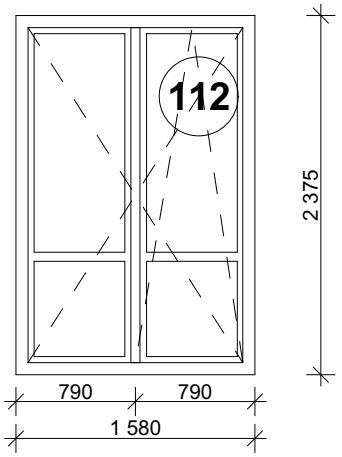

POZNÁMKA:
- Před zadáním výplní otvorů do výroby dojde k přeměření všech stavebních otvorů a bude vypracována přehledná dodavatelská dokumentace. Toto provede dodavatel výplní otvorů.
- Řešení připojovací spáry výplní otvorů bude provedeno včetně systémové okenní parotěsné a paropropustné fólie v souladu s ČSN 74 60 77

DOMUSDESIGN

Blanická 21
120 00 Praha 2
telefon: +420 222 210 051
email: info@domusdesign.cz

TABULKA OKEN

ENERGETICKÁ OPTIMALIZACE BUDOVY GYMNÁZIA JIŘÍHO ORTENA, KUTNÁ HORA
Dokumentace provedení stavby (DPS)

POČET OKEN

PATRO	1.PP	1.NP	2.NP	3.NP	gal.	stř.	CELKEM
počet	-	2	-	-	-	-	2

OZNAČENÍ 113

POPIS	Okno dvoukřídlé s nadsvětlíkem		
OTVOR V KCI	1600/2200 mm (stavební otvor) viz poznámka	HLUK. ÚTLUM	min. třída zvukové izolace 2 (30 - 34 dB)
MATERIÁL	plastové okno	TĚSNĚNÍ	systémové celoobvodové
POVRCH. ÚPRAVA	barva RAL 5003 upřesní se na základě vzorkovníku dodavatele	POŽÁRNÍ ODOLNOST	-
PROSKLENÍ	izolační trojsklo, čiré;	PARAPET VNITŘNÍ PARAPET VNĚJŠÍ	MDF, odstín dle výběru arch. titanzinek
SOUČINITEL PROSTUPU TEPLA	Uokna= 0,8 W/m2K	ŽALUZIE / ROLETA	viz výkresy půdorysů a pohledů 2xVR
OTEVÍRÁNÍ	okno dvoukřídlé otevíravě sklopné nadsvětlík pevně zasklený s příčlí	OSTĚNÍ A NADPRAŽÍ	vápenoštuková omítka APU lišty
		KOVÁNÍ, ZÁVĚSY, OTVÍRÁNÍ	celoobvodové, mikroventilace

POHLED Z EXTERIERU:

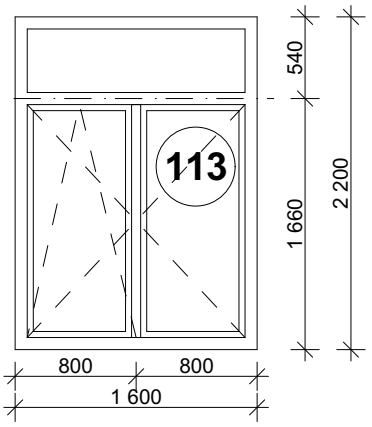

POZNÁMKA:
- Před zadáním výplní otvorů do výroby dojde k přeměření všech stavebních otvorů a bude vypracována přehledná dodavatelská dokumentace. Toto provede dodavatel výplní otvorů.
- Řešení připojovací spáry výplní otvorů bude provedeno včetně systémové okenní parotěsné a paropropustné fólie v souladu s ČSN 74 60 77

DOMUSDESIGN

Blanická 21
120 00 Praha 2
telefon: +420 222 210 051
email: info@domusdesign.cz

TABULKA OKEN

ENERGETICKÁ OPTIMALIZACE BUDOVY GYMNÁZIA JIŘÍHO ORTENA, KUTNÁ HORA
Dokumentace provedení stavby (DPS)

POČET OKEN

PATRO	1.PP	1.NP	2.NP	3.NP	gal.	stř.	CELKEM
počet	-	1	-	-	-	-	1

OZNAČENÍ 114

POPIS	Vstupní dveře, dvoukřídlé s nadsvětlíkem		
OTVOR V KCI	1600/3000 mm (stavební otvor) viz poznámka	HLUK. ÚTLUM	-
MATERIÁL	plastové dveře	TĚSNĚNÍ	systémové
POVRCH. ÚPRAVA	barva RAL 5003 upřesní se na základě vzorkovníku dodavatele	POŽÁRNÍ ODOLNOST	-
PROSKLENÍ	izolační, čiré; connex	PARAPET VNITŘNÍ PARAPET VNĚJŠÍ	-
SOUČINITEL PROSTUPU TEPLA	Udveře= 1,2 W/m2K	ŽALUZIE / ROLETA	-
OTEVÍRÁNÍ	Dveře dvoukřídlé otevíravé, prosklené	OSTĚNÍ A NADPRAŽÍ	vápenoštuková omítka APU lišty
		KOVÁNÍ, ZÁVĚSY, OTVÍRÁNÍ	kování bezpečnostní tř.3, koule/klika, kování v systému generálního klíče provozovatele budovy, včetně čipovací karty, z interiéru panikové kování na obou křídlech - příčná hrazda

POHLED Z EXTERIERU:

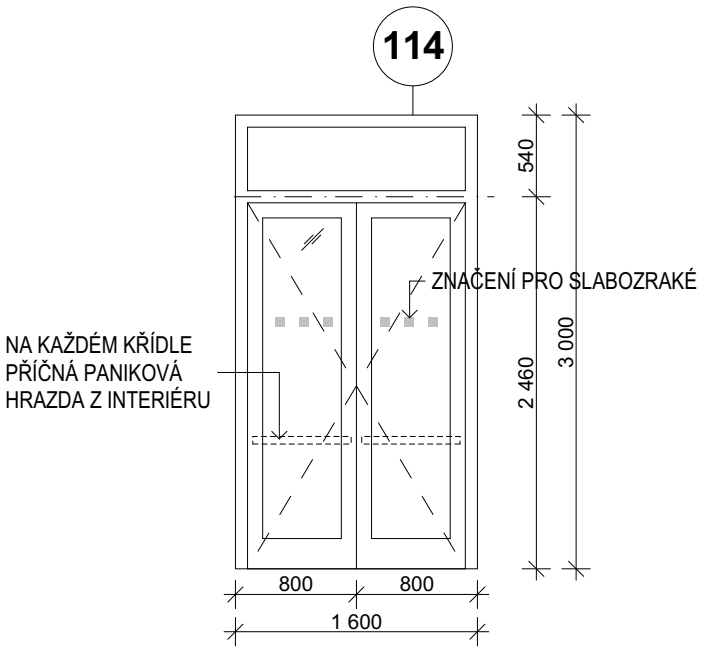

POZNÁMKA:
- Před zadáním výplní otvorů do výroby dojde k přeměření všech stavebních otvorů a bude vypracována přehledná dodavatelská dokumentace. Toto provede dodavatel výplní otvorů.
- Řešení připojovací spáry výplní otvorů bude provedeno včetně systémové okenní parotěsné a paropropustné fólie v souladu s ČSN 74 60 77

DOMUSDESIGN

Blanická 21
120 00 Praha 2
telefon: +420 222 210 051
email: info@domusdesign.cz

TABULKA OKEN

ENERGETICKÁ OPTIMALIZACE BUDOVY GYMNÁZIA JIŘÍHO ORTENA, KUTNÁ HORA
Dokumentace provedení stavby (DPS)

POČET OKEN

PATRO	1.PP	1.NP	2.NP	3.NP	gal.	stř.	CELKEM
počet	-	1	-	-	-	-	1

OZNAČENÍ 115

POPIS	Okno jednokřídlé s nadsvětlíkem		
OTVOR V KCI	900/2300 mm (stavební otvor) viz poznámka	HLUK. ÚTLUM	min. třída zvukové izolace 2 (30 - 34 dB)
MATERIÁL	plastové okno	TĚSNĚNÍ	systémové celoobvodové
POVRCH. ÚPRAVA	barva RAL 5003 upřesní se na základě vzorkovníku dodavatele	POŽÁRNÍ ODOLNOST	-
PROSKLENÍ	izolační trojsklo, čiré;	PARAPET VNITŘNÍ PARAPET VNĚJŠÍ	MDF, odstín dle výběru arch. titanzinek
SOUČINITEL PROSTUPU TEPLA	Uokna= 0,8 W/m2K	ŽALUZIE / ROLETA	-
OTEVÍRÁNÍ	okno jednokřídlé otevíravě sklopné nadsvětlík pevně zasklený	OSTĚNÍ A NADPRAŽÍ	vápenoštuková omítka APU lišty
		KOVÁNÍ, ZÁVĚSY, OTVÍRÁNÍ	celoobvodové, mikroventilace

POHLED Z EXTERIERU:

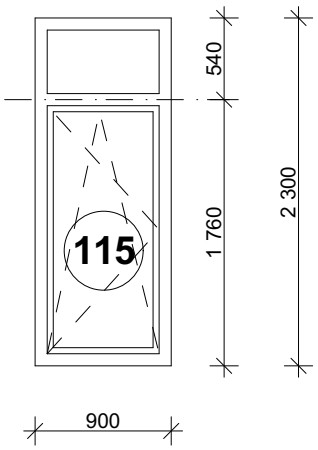

POZNÁMKA:
- Před zadáním výplní otvorů do výroby dojde k přeměření všech stavebních otvorů a bude vypracována přehledná dodavatelská dokumentace. Toto provede dodavatel výplní otvorů.
- Řešení připojovací spáry výplní otvorů bude provedeno včetně systémové okenní parotěsné a paropropustné fólie v souladu s ČSN 74 60 77

DOMUSDESIGN

Blanická 21
120 00 Praha 2
telefon: +420 222 210 051
email: info@domusdesign.cz

TABULKA OKEN

ENERGETICKÁ OPTIMALIZACE BUDOVY GYMNÁZIA JIŘÍHO ORTENA,
KUTNÁ HORA
Dokumentace provedení stavby (DPS)

POČET OKEN

PATRO	1.PP	1.NP	2.NP	3.NP	gal.	stř.	CELKEM
počet	-	1	-	-	-	-	1

OZNAČENÍ 116

VSTUPNÍ VENKOVNÍ DVEŘE DVOUKŘÍDLÉ OTVÍRAVÉ
VNITŘNÍ PROSKLENÁ STĚNA - DVEŘE DVOUKŘÍDLÉ OTVÍRAVÉ, BOČNÍ PANELY PEVNĚ ZASKLENY

POPIS	Vstupní stěna s navazujícím zádveřím						
OTVOR V KCI	413+2600+430/3000 mm 2x2530+2695/3000mm (stavební otvor)	PROSKLENÍ	bezpečnostní fólie	HLUK. ÚTLUM	-	PARAPET VNITŘNÍ PARAPET VNĚJŠÍ	-
MATERIÁL	hliníkové vstupní dveře hliníkové vnitřní dveře	SOUČINITEL PROSTUPU TEPLA	U= 1,2 W/m2K	TĚSNĚNÍ	systémové	ŽALUZIE / ROLETA	-
POVRCH. ÚPRAVA	barva RAL 5003 upřesní se na základě vzorkovníku dodavatele	OTEVÍRÁNÍ	vstupní venkovní dveře dvoukřídlé otvíravé vnitřní prosklená stěna - dveře dvoukřídlé otvíravé, boční panely pevně zasklené, z exteriéru křídlo opatřeno pevným madlem o průměru 30 mm ve výšce cca 850 mm	POŽÁRNÍ ODOLNOST	-	OSTĚNÍ A NADPRAŽÍ	vápenoštuková omítka APU lišty
						KOVÁNÍ, ZÁVĚSY, OTVÍRÁNÍ	se zvýšenou mechanickou odolností pro častý provoz, v systému generálního klíče provozovatele budovy, přístupový systém-specifikace v souladu s položkou 32T, venkovní dveře: bezpečnostní tř.3, koule/klika, včetně čipovací karty, z interiéru panikové kování na obou křídlech - příčná hrazda

POHLED Z EXTERIERU:

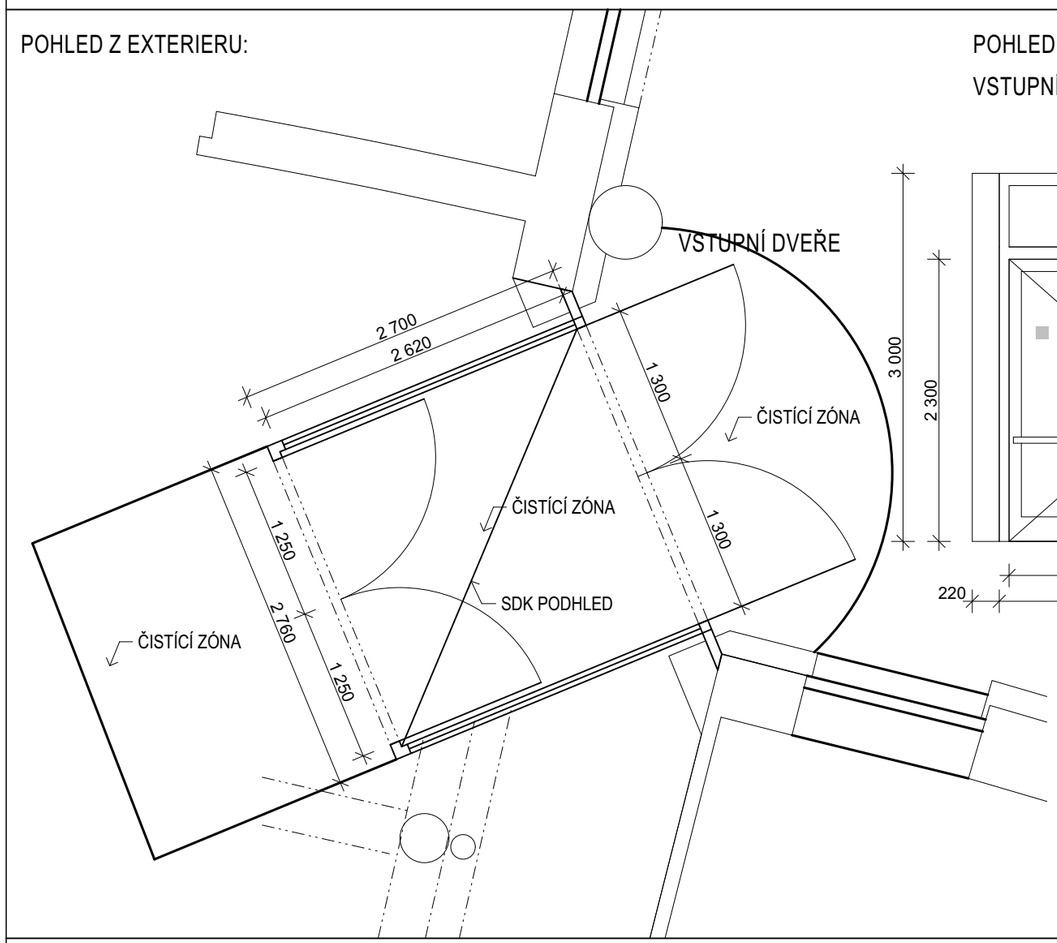

POHLED Z EXTERIERU:
VSTUPNÍ DVEŘE

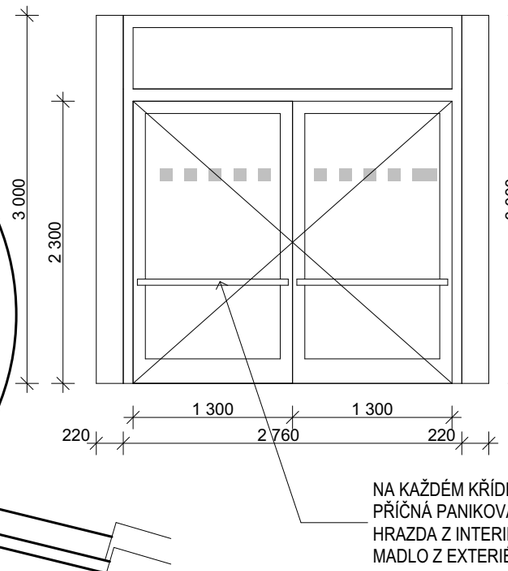

POHLED Z INTERIÉRU:
VNITŘNÍ PROSKLENÁ STĚNA S DVEŘMI

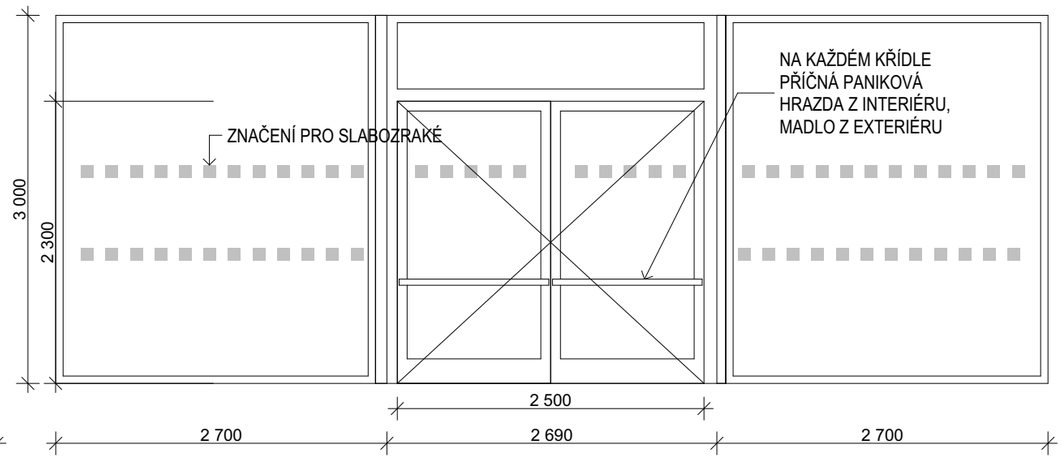

POZNÁMKA:
- Před zadáním výplní otvorů do výroby dojde k přeměření všech stavebních otvorů a bude vypracována přehledná dodavatelská dokumentace. Toto provede dodavatel výplní otvorů.
- Řešení připojovací spáry výplní otvorů bude provedeno včetně systémové okenní parotěsné a paropropustné fólie v souladu s ČSN 74 60 77

DOMUSDESIGN

Blanická 21
120 00 Praha 2
telefon: +420 222 210 051
email: info@domusdesign.cz

TABULKA OKEN

ENERGETICKÁ OPTIMALIZACE BUDOVY GYMNÁZIA JIŘÍHO ORTENA, KUTNÁ HORA
Dokumentace provedení stavby (DPS)

POČET OKEN

PATRO	1.PP	1.NP	2.NP	3.NP	gal.	stř.	CELKEM
počet	-	3	-	-	-	-	3

OZNAČENÍ 117

POPIS	Okno dvoukřídlé		
OTVOR V KCI	2400/1000 mm (stavební otvor) viz poznámka	HLUK. ÚTLUM	min. třída zvukové izolace 2 (30 - 34 dB)
MATERIÁL	plastové okno	TĚSNĚNÍ	systémové celoobvodové
POVRCH. ÚPRAVA	barva RAL 5003 upřesní se na základě vzorkovníku dodavatele	POŽÁRNÍ ODOLNOST	-
PROSKLENÍ	izolační trojsklo, čiré;	PARAPET VNITŘNÍ PARAPET VNĚJŠÍ	MDF, odstín dle výběru arch. titanzinek
SOUČINITEL PROSTUPU TEPLA	Uokna= 0,8 W/m2K	ŽALUZIE / ROLETA	síť proti hmyzu
OTEVÍRÁNÍ	okno dvoukřídlé otevíravě sklopné,	OSTĚNÍ A NADPRAŽÍ	vápenoštuková omítka APU lišty
		KOVÁNÍ, ZÁVĚSY, OTVÍRÁNÍ	celoobvodové, mikroventilace

POHLED Z EXTERIERU:

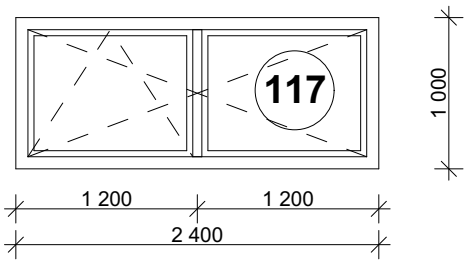

POZNÁMKA:
- Před zadáním výplní otvorů do výroby dojde k přeměření všech stavebních otvorů a bude vypracována přehledná dodavatelská dokumentace. Toto provede dodavatel výplní otvorů.
- Řešení připojovací spáry výplní otvorů bude provedeno včetně systémové okenní parotěsné a paropropustné fólie v souladu s ČSN 74 60 77

DOMUSDESIGN

Blanická 21
120 00 Praha 2
telefon: +420 222 210 051
email: info@domusdesign.cz

TABULKA OKEN

ENERGETICKÁ OPTIMALIZACE BUDOVY GYMNÁZIA JIŘÍHO ORTENA, KUTNÁ HORA
Dokumentace provedení stavby (DPS)

POČET OKEN

PATRO	1.PP	1.NP	2.NP	3.NP	gal.	stř.	CELKEM
počet	-	1	-	-	-	-	1

OZNAČENÍ 118

POPIS	Vstupní dveře dvoukřídlé		
OTVOR V KCI	2350/2400 mm (stavební otvor) viz poznámka	HLUK. ÚTLUM	-
MATERIÁL	plastové dveře	TĚSNĚNÍ	systémové
POVRCH. ÚPRAVA	barva RAL 5003 upřesní se na základě vzorkovníku dodavatele	POŽÁRNÍ ODOLNOST	-
PROSKLENÍ	izolační, čiré, connex	PARAPET VNITŘNÍ PARAPET VNĚJŠÍ	-
SOUČINITEL PROSTUPU TEPLA	Udveře= 1,2 W/m2K	ŽALUZIE / ROLETA	síť proti hmyzu
OTEVÍRÁNÍ	Dveře dvoukřídlé otevíravé, 2/3 prosklené	OSTĚNÍ A NADPRAŽÍ	vápenoštuková omítka APU lišty
		KOVÁNÍ, ZÁVĚSY, OTVÍRÁNÍ	kování bezpečnostní tř.3, koule/klika, kování v systému generálního klíče provozovatele budovy, z interiéru panikové kování na obou křídlech - příčná hrazda

POHLED Z EXTERIERU:

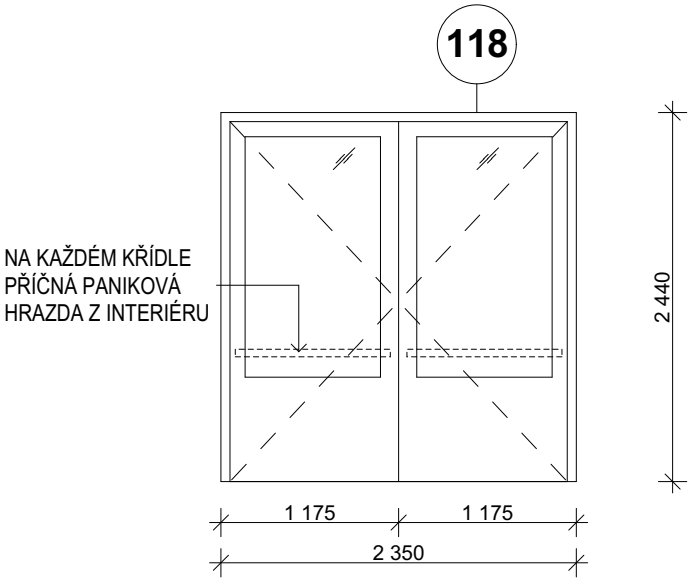

POZNÁMKA:
- Před zadáním výplní otvorů do výroby dojde k přeměření všech stavebních otvorů a bude vypracována přehledná dodavatelská dokumentace. Toto provede dodavatel výplní otvorů.
- Řešení připojovací spáry výplní otvorů bude provedeno včetně systémové okenní parotěsné a paropropustné fólie v souladu s ČSN 74 60 77

DOMUSDESIGN

Blanická 21
120 00 Praha 2
telefon: +420 222 210 051
email: info@domusdesign.cz

TABULKA OKEN

ENERGETICKÁ OPTIMALIZACE BUDOVY GYMNÁZIA JIŘÍHO ORTENA, KUTNÁ HORA
Dokumentace provedení stavby (DPS)

POČET OKEN

PATRO	1.PP	1.NP	2.NP	3.NP	gal.	stř.	CELKEM
počet	-	1	-	-	-	-	1

OZNAČENÍ 119

POPIS	Okno jednokřídlé		
OTVOR V KCI	1125/1570 mm (stavební otvor) viz poznámka	HLUK. ÚTLUM	min. třída zvukové izolace 2 (30 - 34 dB)
MATERIÁL	plastové okno	TĚSNĚNÍ	systémové celoobvodové
POVRCH. ÚPRAVA	barva RAL 5003 upřesní se na základě vzorkovníku dodavatele	POŽÁRNÍ ODOLNOST	-
PROSKLENÍ	izolační trojsklo, čiré;	PARAPET VNITŘNÍ PARAPET VNĚJŠÍ	MDF, odstín dle výběru arch. titanzinek
SOUČINITEL PROSTUPU TEPLA	Uokna= 0,8 W/m2K	ŽALUZIE / ROLETA	síť proti hmyzu
OTEVÍRÁNÍ	okno jednokřídlé otevíravě sklopné	OSTĚNÍ A NADPRAŽÍ	vápenoštuková omítka APU lišty
		KOVÁNÍ, ZÁVĚSY, OTVÍRÁNÍ	celoobvodové, mikroventilace

POHLED Z EXTERIERU:

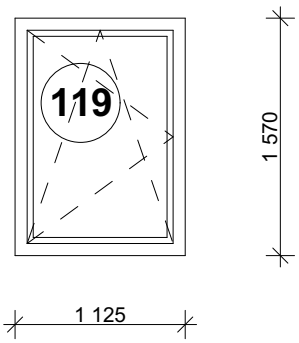

POZNÁMKA:
- Před zadáním výplní otvorů do výroby dojde k přeměření všech stavebních otvorů a bude vypracována přehledná dodavatelská dokumentace. Toto provede dodavatel výplní otvorů.
- Řešení připojovací spáry výplní otvorů bude provedeno včetně systémové okenní parotěsné a paropropustné fólie v souladu s ČSN 74 60 77

DOMUSDESIGN

Blanická 21
120 00 Praha 2
telefon: +420 222 210 051
email: info@domusdesign.cz

TABULKA OKEN

ENERGETICKÁ OPTIMALIZACE BUDOVY GYMNÁZIA JIŘÍHO ORTENA, KUTNÁ HORA
Dokumentace provedení stavby (DPS)

POČET OKEN

PATRO	1.PP	1.NP	2.NP	3.NP	gal.	stř.	CELKEM
počet	-	2	-	-	-	-	2

OZNAČENÍ 120

POPIS	Dveře jednokřídlé		
OTVOR V KCI	1000/2020 mm (stavební otvor) viz poznámka	HLUK. ÚTLUM	-
MATERIÁL	rám ocelový, dveře bezpečnostní, hladké	TĚSNĚNÍ	systémové
POVRCH. ÚPRAVA	barva RAL 5003 upřesní se na základě vzorkovníku dodavatele	POŽÁRNÍ ODOLNOST	-
PROSKLENÍ	-	PRÁH	přechodová lišta
SOUČINITEL PROSTUPU TEPLA	-	ŽALUZIE / ROLETA	-
OTEVÍRÁNÍ	jednokřídlé otevíravé	OSTĚNÍ A NADPRAŽÍ	vápenoštuková omítka APU lišty
		KOVÁNÍ, ZÁVĚSY, OTVÍRÁNÍ	kování bezpečnostní tř.3, koule/klika, kování v systému generálního klíče provozovatele budovy

POHLED Z EXTERIERU:

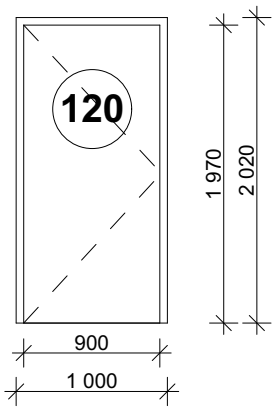

POZNÁMKA:
- Před zadáním výplní otvorů do výroby dojde k přeměření všech stavebních otvorů a bude vypracována přehledná dodavatelská dokumentace. Toto provede dodavatel výplní otvorů.
- Řešení připojovací spáry výplní otvorů bude provedeno včetně systémové okenní parotěsné a paropropustné fólie v souladu s ČSN 74 60 77

DOMUSDESIGN

Blanická 21
120 00 Praha 2
telefon: +420 222 210 051
email: info@domusdesign.cz

TABULKA OKEN

ENERGETICKÁ OPTIMALIZACE BUDOVY GYMNÁZIA JIŘÍHO ORTENA, KUTNÁ HORA
Dokumentace provedení stavby (DPS)

POČET OKEN

PATRO	1.PP	1.NP	2.NP	3.NP	gal.	stř.	CELKEM
počet	-	1	-	-	-	-	1

OZNAČENÍ 121

POPIS	Dveře vstupní dvoukřídlé		
OTVOR V KCI	2400/2400 mm (stavební otvor) viz poznámka	HLUK. ÚTLUM	-
MATERIÁL	plastové dveře	TĚSNĚNÍ	systémové
POVRCH. ÚPRAVA	barva RAL 5003 upřesní se na základě vzorkovníku dodavatele	POŽÁRNÍ ODOLNOST	-
PROSKLENÍ	izolační, čiré, connex	PARAPET VNITŘNÍ PARAPET VNĚJŠÍ	-
SOUČINITEL PROSTUPU TEPLA	Udveře= 1,2 W/m2K	ŽALUZIE / ROLETA	-
OTEVÍRÁNÍ	Dveře dvoukřídlé otevíravé, prosklené	OSTĚNÍ A NADPRAŽÍ	vápenoštuková omítka APU lišty
		KOVÁNÍ, ZÁVĚSY, OTVÍRÁNÍ	kování bezpečnostní tř.3, koule/klika, kování v systému generálního klíče provozovatele budovy, z interiéru panikové kování na obou křídlech - příčná hrazda

POHLED Z EXTERIERU:

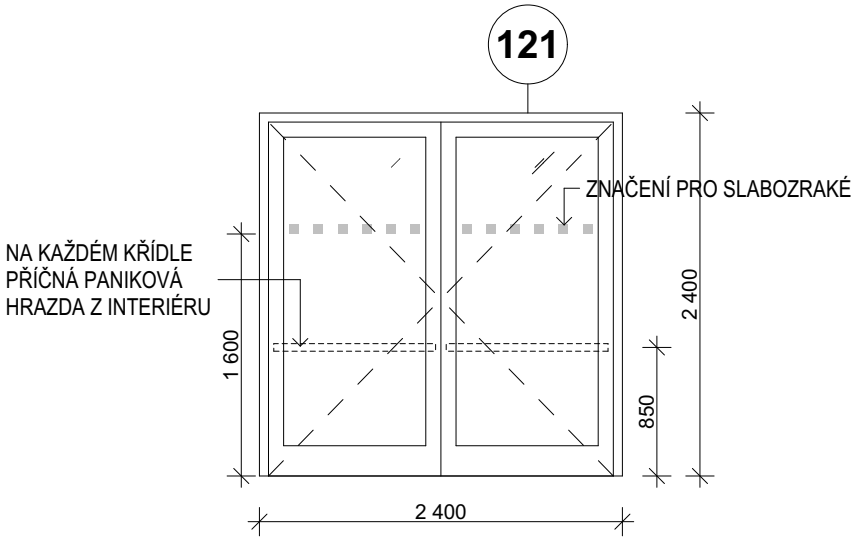

POZNÁMKA:
- Před zadáním výplní otvorů do výroby dojde k přeměření všech stavebních otvorů a bude vypracována přehledná dodavatelská dokumentace. Toto provede dodavatel výplní otvorů.
- Řešení připojovací spáry výplní otvorů bude provedeno včetně systémové okenní parotěsné a paropropustné fólie v souladu s ČSN 74 60 77

DOMUSDESIGN

Blanická 21
120 00 Praha 2
telefon: +420 222 210 051
email: info@domusdesign.cz

TABULKA OKEN

ENERGETICKÁ OPTIMALIZACE BUDOVY GYMNÁZIA JIŘÍHO ORTENA, KUTNÁ HORA
Dokumentace provedení stavby (DPS)

POČET OKEN

PATRO	1.PP	1.NP	2.NP	3.NP	gal.	stř.	CELKEM
počet	-	3	-	-	-	-	3

OZNAČENÍ 122

POPIS	Okno dvoukřídlé		
OTVOR V KCI	2500/1850 mm (stavební otvor) viz poznámka	HLUK. ÚTLUM	min. třída zvukové izolace 2 (30 - 34 dB)
MATERIÁL	plastové okno	TĚSNĚNÍ	systémové celoobvodové
POVRCH. ÚPRAVA	barva RAL 5003 upřesní se na základě vzorkovníku dodavatele	POŽÁRNÍ ODOLNOST	-
PROSKLENÍ	izolační trojsklo, čiré;	PARAPET VNITŘNÍ PARAPET VNĚJŠÍ	MDF, odstín dle výběru arch. titanzinek
SOUČINITEL PROSTUPU TEPLA	Uokna= 0,8 W/m2K	ŽALUZIE / ROLETA	viz výkresy půdorysů a pohledů 3x VR
OTEVÍRÁNÍ	okno dvoukřídlé otevíravě sklopné	OSTĚNÍ A NADPRAŽÍ	vápenoštuková omítka APU lišty
		KOVÁNÍ, ZÁVĚSY, OTVÍRÁNÍ	celoobvodové, mikroventilace, pákový otvírač

POHLED Z EXTERIERU:

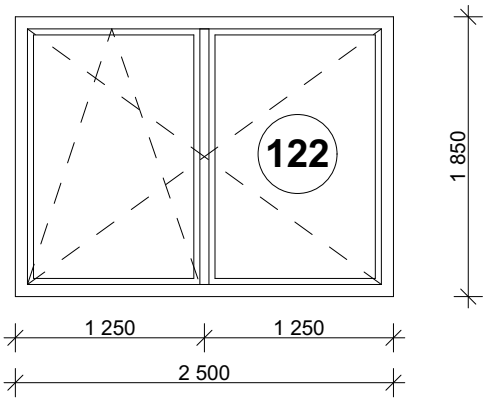

POZNÁMKA:
- Před zadáním výplní otvorů do výroby dojde k přeměření všech stavebních otvorů a bude vypracována přehledná dodavatelská dokumentace. Toto provede dodavatel výplní otvorů.
- Řešení připojovací spáry výplní otvorů bude provedeno včetně systémové okenní parotěsné a paropropustné fólie v souladu s ČSN 74 60 77

DOMUSDESIGN

Blanická 21
120 00 Praha 2
telefon: +420 222 210 051
email: info@domusdesign.cz

TABULKA OKEN

ENERGETICKÁ OPTIMALIZACE BUDOVY GYMNÁZIA JIŘÍHO ORTENA, KUTNÁ HORA
Dokumentace provedení stavby (DPS)

POČET OKEN

PATRO	1.PP	1.NP	2.NP	3.NP	gal.	stř.	CELKEM
počet	-	4	-	-	-	-	4

OZNAČENÍ 123

POPIS	Okno jednokřídlé		
OTVOR V KCI	2500/520 mm (stavební otvor) viz poznámka	HLUK. ÚTLUM	min. třída zvukové izolace 2 (30 - 34 dB)
MATERIÁL	plastové okno	TĚSNĚNÍ	systémové celoobvodové
POVRCH. ÚPRAVA	barva RAL 5003 upřesní se na základě vzorkovníku dodavatele	POŽÁRNÍ ODOLNOST	-
PROSKLENÍ	izolační trojsklo, čiré;	PARAPET VNITŘNÍ PARAPET VNĚJŠÍ	MDF, odstín dle výběru arch. titanzinek
SOUČINITEL PROSTUPU TEPLA	Uokna= 0,8 W/m2K	ŽALUZIE / ROLETA	nová ochranná síť z interiéru, demontovatelná pro možnost údržby -
OTEVÍRÁNÍ	okno jednokřídlé sklopné s příčlí	OSTĚNÍ A NADPRAŽÍ	vápenoštuková omítka APU lišty
		KOVÁNÍ, ZÁVĚSY, OTVÍRÁNÍ	celoobvodové, mikroventilace, pákový otvírač

POHLED Z EXTERIERU:

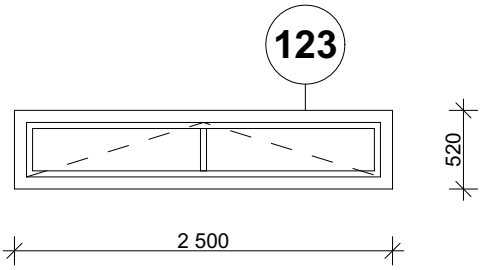

POZNÁMKA:
- Před zadáním výplní otvorů do výroby dojde k přeměření všech stavebních otvorů a bude vypracována přehledná dodavatelská dokumentace. Toto provede dodavatel výplní otvorů.
- Řešení připojovací spáry výplní otvorů bude provedeno včetně systémové okenní parotěsné a paropropustné fólie v souladu s ČSN 74 60 77

DOMUSDESIGN

Blanická 21
120 00 Praha 2
telefon: +420 222 210 051
email: info@domusdesign.cz

TABULKA OKEN

ENERGETICKÁ OPTIMALIZACE BUDOVY GYMNÁZIA JIŘÍHO ORTENA, KUTNÁ HORA
Dokumentace provedení stavby (DPS)

POČET OKEN

PATRO	1.PP	1.NP	2.NP	3.NP	gal.	stř.	CELKEM
počet	-	-	-	-	-	-	-

OZNAČENÍ

124

POPIS	NEOBSAZENO		
OTVOR V KCI		HLUK. ÚTLUM	
MATERIÁL		TĚSNĚNÍ	
POVRCH. ÚPRAVA		POŽÁRNÍ ODOLNOST	
PROSKLENÍ		PARAPET VNITŘNÍ PARAPET VNĚJŠÍ	
SOUČINITEL PROSTUPU TEPLA		ŽALUZIE / ROLETA	
OTEVÍRÁNÍ		OSTĚNÍ A NADPRAŽÍ	
		KOVÁNÍ, ZÁVĚSY, OTVÍRÁNÍ	

POHLED Z EXTERIERU:

NEOBSAZENO

POZNÁMKA:
- Před zadáním výplní otvorů do výroby dojde k přeměření všech stavebních otvorů a bude vypracována přehledná dodavatelská dokumentace. Toto provede dodavatel výplní otvorů.
- Řešení připojovací spáry výplní otvorů bude provedeno včetně systémové okenní parotěsné a paropropustné fólie v souladu s ČSN 74 60 77

DOMUSDESIGN

Blanická 21
120 00 Praha 2
telefon: +420 222 210 051
email: info@domusdesign.cz

TABULKA OKEN

ENERGETICKÁ OPTIMALIZACE BUDOVY GYMNÁZIA JIŘÍHO ORTENA, KUTNÁ HORA
Dokumentace provedení stavby (DPS)

POČET OKEN

PATRO	1.PP	1.NP	2.NP	3.NP	gal.	stř.	CELKEM
počet	-	6	-	-	-	-	6

OZNAČENÍ 125

POPIS	Okno jednokřídlé		
OTVOR V KCI	1355/600 mm (stavební otvor) viz poznámka	HLUK. ÚTLUM	min. třída zvukové izolace 2 (30 - 34 dB)
MATERIÁL	plastové okno	TĚSNĚNÍ	systémové celoobvodové
POVRCH. ÚPRAVA	barva RAL 5003 upřesní se na základě vzorkovníku dodavatele	POŽÁRNÍ ODOLNOST	-
PROSKLENÍ	izolační trojsklo, čiré;	PARAPET VNITŘNÍ PARAPET VNĚJŠÍ	MDF, odstín dle výběru arch. titanzinek
SOUČINITEL PROSTUPU TEPLA	Uokna= 0,8 W/m2K	ŽALUZIE / ROLETA	nová ochranná síť z interiéru, demontovatelná pro možnost údržby -
OTEVÍRÁNÍ	okno jednokřídlé sklopné	OSTĚNÍ A NADPRAŽÍ	vápenoštuková omítka APU lišty
		KOVÁNÍ, ZÁVĚSY, OTVÍRÁNÍ	celoobvodové, mikroventilace, pákový otvírač

POHLED Z EXTERIERU:

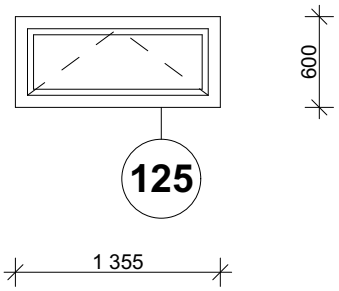

POZNÁMKA:
- Před zadáním výplní otvorů do výroby dojde k přeměření všech stavebních otvorů a bude vypracována přehledná dodavatelská dokumentace. Toto provede dodavatel výplní otvorů.
- Řešení připojovací spáry výplní otvorů bude provedeno včetně systémové okenní parotěsné a paropropustné fólie v souladu s ČSN 74 60 77

DOMUSDESIGN

Blanická 21
120 00 Praha 2
telefon: +420 222 210 051
email: info@domusdesign.cz

TABULKA OKEN

ENERGETICKÁ OPTIMALIZACE BUDOVY GYMNÁZIA JIŘÍHO ORTENA, KUTNÁ HORA
Dokumentace provedení stavby (DPS)

POČET OKEN

PATRO	1.PP	1.NP	2.NP	3.NP	gal.	stř.	CELKEM
počet	-	-	1	-	-	-	1

OZNAČENÍ 126

POPIS	Okno dvoukřídlé		
OTVOR V KCI	1750/2050 mm (stavební otvor) viz poznámka	HLUK. ÚTLUM	min. třída zvukové izolace 2 (30 - 34 dB)
MATERIÁL	plastové okno	TĚSNĚNÍ	systémové celoobvodové
POVRCH. ÚPRAVA	barva RAL 5003 upřesní se na základě vzorkovníku dodavatele	POŽÁRNÍ ODOLNOST	-
PROSKLENÍ	izolační trojsklo, čiré;	PARAPET VNITŘNÍ PARAPET VNĚJŠÍ	MDF, odstín dle výběru arch. titanzinek
SOUČINITEL PROSTUPU TEPLA	Uokna= 0,8 W/m2K	ŽALUZIE / ROLETA	viz výkresy půdorysů a pohledů 1x VR
OTEVÍRÁNÍ	okno dvoukřídlé otevíravě sklopné	OSTĚNÍ A NADPRAŽÍ	vápenoštuková omítka APU lišty
		KOVÁNÍ, ZÁVĚSY, OTVÍRÁNÍ	celoobvodové, mikroventilace

POHLED Z EXTERIERU:

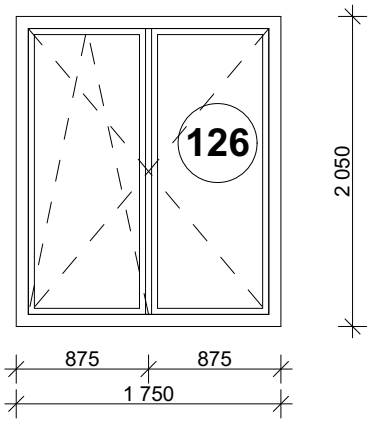

POZNÁMKA:
- Před zadáním výplní otvorů do výroby dojde k přeměření všech stavebních otvorů a bude vypracována přehledná dodavatelská dokumentace. Toto provede dodavatel výplní otvorů.
- Řešení připojovací spáry výplní otvorů bude provedeno včetně systémové okenní parotěsné a paropropustné fólie v souladu s ČSN 74 60 77

DOMUSDESIGN

Blanická 21
120 00 Praha 2
telefon: +420 222 210 051
email: info@domusdesign.cz

TABULKA OKEN

ENERGETICKÁ OPTIMALIZACE BUDOVY GYMNÁZIA JIŘÍHO ORTENA, KUTNÁ HORA
Dokumentace provedení stavby (DPS)

POČET OKEN

PATRO	1.PP	1.NP	2.NP	3.NP	gal.	stř.	CELKEM
počet	-	2	2	-	-	-	4

OZNAČENÍ 127

POPIS	Okno dvoukřídlé s nadsvětlíkem		
OTVOR V KCI	2400/2300 mm (stavební otvor) viz poznámka	HLUK. ÚTLUM	min. třída zvukové izolace 2 (30 - 34 dB)
MATERIÁL	plastové okno	TĚSNĚNÍ	systémové celoobvodové
POVRCH. ÚPRAVA	barva RAL 5003 upřesní se na základě vzorkovníku dodavatele	POŽÁRNÍ ODOLNOST	-
PROSKLENÍ	izolační trojsklo, čiré;	PARAPET VNITŘNÍ PARAPET VNĚJŠÍ	MDF, odstín dle výběru arch. titanzinek
SOUČINITEL PROSTUPU TEPLA	Uokna= 0,8 W/m2K	ŽALUZIE / ROLETA	viz výkresy půdorysů a pohledů 2xVR
OTEVÍRÁNÍ	okno dvoukřídlé otevíravě sklopné nadsvětlík pevně zasklený s příčlí	OSTĚNÍ A NADPRAŽÍ	vápenoštuková omítka APU lišty
		KOVÁNÍ, ZÁVĚSY, OTVÍRÁNÍ	celoobvodové, mikroventilace

POHLED Z EXTERIERU:

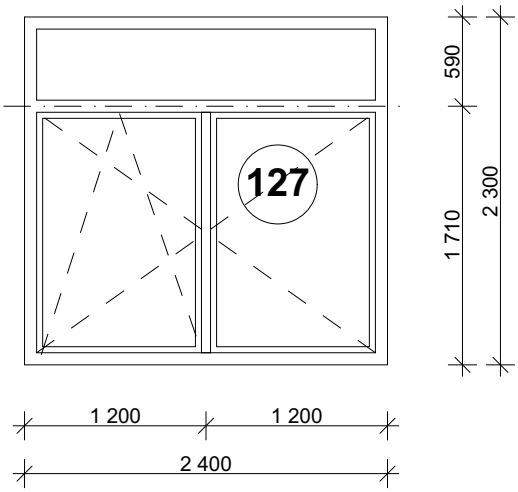

POZNÁMKA:
- Před zadáním výplní otvorů do výroby dojde k přeměření všech stavebních otvorů a bude vypracována přehledná dodavatelská dokumentace. Toto provede dodavatel výplní otvorů.
- Řešení připojovací spáry výplní otvorů bude provedeno včetně systémové okenní parotěsné a paropropustné fólie v souladu s ČSN 74 60 77

DOMUSDESIGN

Blanická 21
120 00 Praha 2
telefon: +420 222 210 051
email: info@domusdesign.cz

TABULKA OKEN

ENERGETICKÁ OPTIMALIZACE BUDOVY GYMNÁZIA JIŘÍHO ORTENA, KUTNÁ HORA
Dokumentace provedení stavby (DPS)

POČET OKEN

PATRO	1.PP	1.NP	2.NP	3.NP	gal.	stř.	CELKEM
počet	-	4	4	-	-	-	8

OZNAČENÍ 127a

POPIS	Okno dvoukřídlé s nadsvětlíkem		
OTVOR V KCI	2150/2300 mm (stavební otvor) viz poznámka	HLUK. ÚTLUM	min. třída zvukové izolace 2 (30 - 34 dB)
MATERIÁL	plastové okno	TĚSNĚNÍ	systémové celoobvodové
POVRCH. ÚPRAVA	barva RAL 5003 upřesní se na základě vzorkovníku dodavatele	POŽÁRNÍ ODOLNOST	-
PROSKLENÍ	izolační trojsklo, čiré;	PARAPET VNITŘNÍ PARAPET VNĚJŠÍ	MDF, odstín dle výběru arch. titanzinek
SOUČINITEL PROSTUPU TEPLA	Uokna= 0,8 W/m2K	ŽALUZIE / ROLETA	viz výkresy půdorysů a pohledů 4xVR
OTEVÍRÁNÍ	okno dvoukřídlé otevíravě sklopné nadsvětlík pevně zasklený s příčlí	OSTĚNÍ A NADPRAŽÍ	vápenoštuková omítka APU lišty
		KOVÁNÍ, ZÁVĚSY, OTVÍRÁNÍ	celoobvodové, mikroventilace

POHLED Z EXTERIERU:

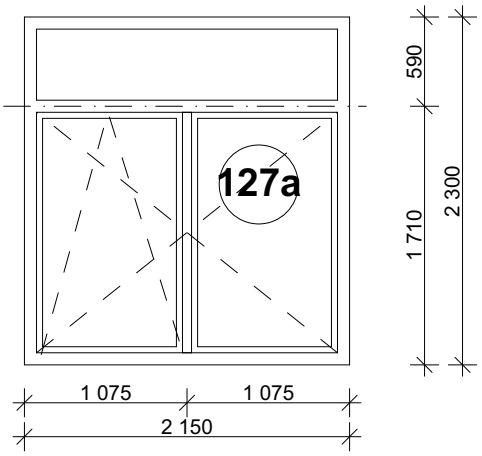

POZNÁMKA:
- Před zadáním výplní otvorů do výroby dojde k přeměření všech stavebních otvorů a bude vypracována přehledná dodavatelská dokumentace. Toto provede dodavatel výplní otvorů.
- Řešení připojovací spáry výplní otvorů bude provedeno včetně systémové okenní parotěsné a paropropustné fólie v souladu s ČSN 74 60 77

DOMUSDESIGN

Blanická 21
120 00 Praha 2
telefon: +420 222 210 051
email: info@domusdesign.cz

TABULKA OKEN

ENERGETICKÁ OPTIMALIZACE BUDOVY GYMNÁZIA JIŘÍHO ORTENA, KUTNÁ HORA
Dokumentace provedení stavby (DPS)

POČET OKEN

PATRO	1.PP	1.NP	2.NP	3.NP	gal.	stř.	CELKEM
počet	-	1	-	-	-	-	1

OZNAČENÍ 128

POPIS	Prosklená stěna s nadsvětlíkem		
OTVOR V KCI	2400/3050 mm (stavební otvor) viz poznámka	HLUK. ÚTLUM	min. třída zvukové izolace 2 (30 - 34 dB)
MATERIÁL	plastová stěna	TĚSNĚNÍ	systémové celoobvodové
POVRCH. ÚPRAVA	barva RAL 5003 upřesní se na základě vzorkovníku dodavatele	POŽÁRNÍ ODOLNOST	-
PROSKLENÍ	izolační trojsklo, čiré;	PARAPET VNITŘNÍ PARAPET VNĚJŠÍ	MDF, odstín dle výběru arch. titanzinek
SOUČINITEL PROSTUPU TEPLA	Udveře= 1,2 W/m2K	ŽALUZIE / ROLETA	viz výkresy půdorysů a pohledů 1xR + 1xR na stávající okno č.28
OTEVÍRÁNÍ	střední okno jednokřídlé otevíravé s příčlí boční panely pevně zasklené s příčlí, nadsvětlík pevně zasklený	OSTĚNÍ A NADPRAŽÍ	vápenoštuková omítka APU lišty
		KOVÁNÍ, ZÁVĚSY, OTVÍRÁNÍ	celoobvodové, mikroventilace

POHLED Z EXTERIERU:

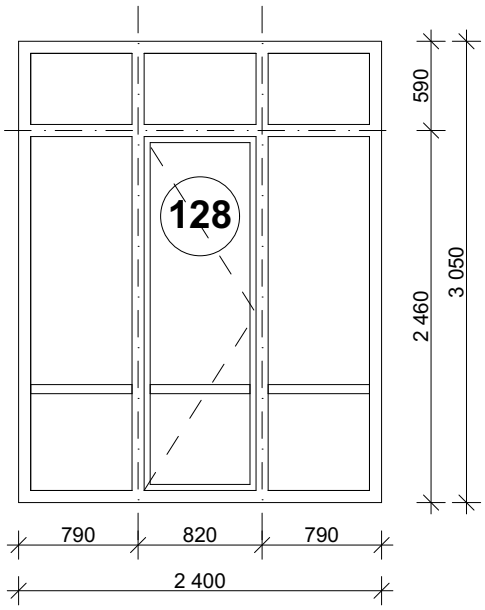

POZNÁMKA:
- Před zadáním výplní otvorů do výroby dojde k přeměření všech stavebních otvorů a bude vypracována přehledná dodavatelská dokumentace. Toto provede dodavatel výplní otvorů.
- Řešení připojovací spáry výplní otvorů bude provedeno včetně systémové okenní parotěsné a paropropustné fólie v souladu s ČSN 74 60 77

DOMUSDESIGN

Blanická 21
120 00 Praha 2
telefon: +420 222 210 051
email: info@domusdesign.cz

TABULKA OKEN

ENERGETICKÁ OPTIMALIZACE BUDOVY GYMNÁZIA JIŘÍHO ORTENA, KUTNÁ HORA
Dokumentace provedení stavby (DPS)

POČET OKEN

PATRO	1.PP	1.NP	2.NP	3.NP	gal.	stř.	CELKEM
počet	-	-	33	10	-	-	43

OZNAČENÍ 129

POPIS	Okno dvoukřídlé		
OTVOR V KCI	2350/1780 mm (stavební otvor) viz poznámka	HLUK. ÚTLUM	min. třída zvukové izolace 2 (30 - 34 dB)
MATERIÁL	plastové okno	TĚSNĚNÍ	systémové celoobvodové
POVRCH. ÚPRAVA	barva RAL 5003 upřesní se na základě vzorkovníku dodavatele	POŽÁRNÍ ODOLNOST	-
PROSKLENÍ	izolační trojsklo, čiré;	PARAPET VNITŘNÍ PARAPET VNĚJŠÍ	MDF, odstín dle výběru arch. titanzinek
SOUČINITEL PROSTUPU TEPLA	Uokna= 0,8 W/m2K	ŽALUZIE / ROLETA	viz výkresy půdorysů a pohledů 42 x VR
OTEVÍRÁNÍ	okno dvoukřídlé otevíravě sklopné	OSTĚNÍ A NADPRAŽÍ	vápenoštuková omítka APU lišty
		KOVÁNÍ, ZÁVĚSY, OTVÍRÁNÍ	celoobvodové, mikroventilace

POHLED Z EXTERIERU:

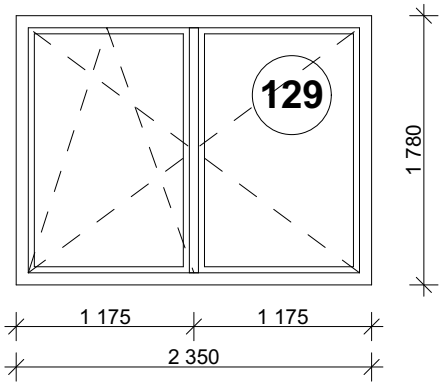

POZNÁMKA:
- Před zadáním výplní otvorů do výroby dojde k přeměření všech stavebních otvorů a bude vypracována přehledná dodavatelská dokumentace. Toto provede dodavatel výplní otvorů.
- Řešení připojovací spáry výplní otvorů bude provedeno včetně systémové okenní parotěsné a paropropustné fólie v souladu s ČSN 74 60 77

DOMUSDESIGN

Blanická 21
120 00 Praha 2
telefon: +420 222 210 051
email: info@domusdesign.cz

TABULKA OKEN

ENERGETICKÁ OPTIMALIZACE BUDOVY GYMNÁZIA JIŘÍHO ORTENA, KUTNÁ HORA
Dokumentace provedení stavby (DPS)

POČET OKEN

PATRO	1.PP	1.NP	2.NP	3.NP	gal.	stř.	CELKEM
počet	-	-	-	1	-	-	1

OZNAČENÍ 129a

POPIS	Okno dvoukřídlé		
OTVOR V KCI	2100/1780 mm (stavební otvor) viz poznámka	HLUK. ÚTLUM	min. třída zvukové izolace 2 (30 - 34 dB)
MATERIÁL	plastové okno	TĚSNĚNÍ	systémové celoobvodové
POVRCH. ÚPRAVA	barva RAL 5003 upřesní se na základě vzorkovníku dodavatele	POŽÁRNÍ ODOLNOST	-
PROSKLENÍ	izolační trojsklo, čiré;	PARAPET VNITŘNÍ PARAPET VNĚJŠÍ	MDF, odstín dle výběru arch. titanzinek
SOUČINITEL PROSTUPU TEPLA	Uokna= 0,8 W/m2K	ŽALUZIE / ROLETA	viz výkresy půdorysů a pohledů 1x VR
OTEVÍRÁNÍ	okno dvoukřídlé otevíravě sklopné	OSTĚNÍ A NADPRAŽÍ	vápenoštuková omítka APU lišty
		KOVÁNÍ, ZÁVĚSY, OTVÍRÁNÍ	celoobvodové, mikroventilace

POHLED Z EXTERIERU:

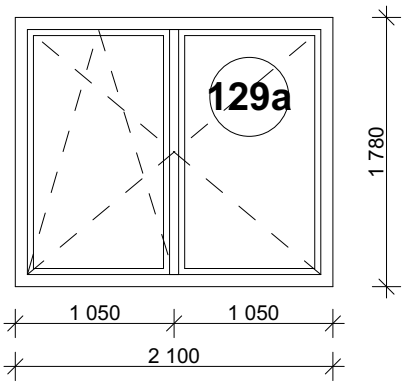

POZNÁMKA:
- Před zadáním výplní otvorů do výroby dojde k přeměření všech stavebních otvorů a bude vypracována přehledná dodavatelská dokumentace. Toto provede dodavatel výplní otvorů.
- Řešení připojovací spáry výplní otvorů bude provedeno včetně systémové okenní parotěsné a paropropustné fólie v souladu s ČSN 74 60 77

DOMUSDESIGN

Blanická 21
120 00 Praha 2
telefon: +420 222 210 051
email: info@domusdesign.cz

TABULKA OKEN

ENERGETICKÁ OPTIMALIZACE BUDOVY GYMNÁZIA JIŘÍHO ORTENA, KUTNÁ HORA
Dokumentace provedení stavby (DPS)

POČET OKEN

PATRO	1.PP	1.NP	2.NP	3.NP	gal.	stř.	CELKEM
počet	-	-	5	-	-	-	5

OZNAČENÍ 130

POPIS	Okno dvoukřídlé		
OTVOR V KCI	1600/1750 mm (stavební otvor) viz poznámka	HLUK. ÚTLUM	min. třída zvukové izolace 2 (30 - 34 dB)
MATERIÁL	plastové okno	TĚSNĚNÍ	systémové celoobvodové
POVRCH. ÚPRAVA	barva RAL 5003 upřesní se na základě vzorkovníku dodavatele	POŽÁRNÍ ODOLNOST	-
PROSKLENÍ	izolační trojsklo, čiré;	PARAPET VNITŘNÍ PARAPET VNĚJŠÍ	MDF, odstín dle výběru arch. titanzinek
SOUČINITEL PROSTUPU TEPLA	Uokna= 0,8 W/m2K	ŽALUZIE / ROLETA	viz výkresy půdorysů a pohledů 5 x VR
OTEVÍRÁNÍ	okno dvoukřídlé otevíravě sklopné	OSTĚNÍ A NADPRAŽÍ	vápenoštuková omítka APU lišty
		KOVÁNÍ, ZÁVĚSY, OTVÍRÁNÍ	celoobvodové, mikroventilace

POHLED Z EXTERIERU:

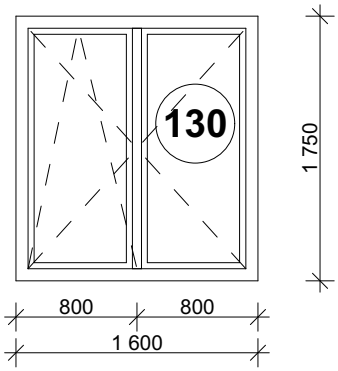

POZNÁMKA:
- Před zadáním výplní otvorů do výroby dojde k přeměření všech stavebních otvorů a bude vypracována přehledná dodavatelská dokumentace. Toto provede dodavatel výplní otvorů.
- Řešení připojovací spáry výplní otvorů bude provedeno včetně systémové okenní parotěsné a paropropustné fólie v souladu s ČSN 74 60 77

DOMUSDESIGN

Blanická 21
120 00 Praha 2
telefon: +420 222 210 051
email: info@domusdesign.cz

TABULKA OKEN

ENERGETICKÁ OPTIMALIZACE BUDOVY GYMNÁZIA JIŘÍHO ORTENA, KUTNÁ HORA
Dokumentace provedení stavby (DPS)

POČET OKEN

PATRO	1.PP	1.NP	2.NP	3.NP	gal.	stř.	CELKEM
počet	-	-	1	-	-	-	1

OZNAČENÍ 131

POPIS	Okno trojdílné, s poutcem		
OTVOR V KCI	2700/1800 mm (stavební otvor) viz poznámka	HLUK. ÚTLUM	min. třída zvukové izolace 2 (30 - 34 dB)
MATERIÁL	plastové okno	TĚSNĚNÍ	systémové celoobvodové
POVRCH. ÚPRAVA	barva RAL 5003 upřesní se na základě vzorkovníku dodavatele	POŽÁRNÍ ODOLNOST	-
PROSKLENÍ	izolační trojsklo, čiré;	PARAPET VNITŘNÍ PARAPET VNĚJŠÍ	MDF, odstín dle výběru arch. titanzinek
SOUČINITEL PROSTUPU TEPLA	Uokna= 0,8 W/m2K	ŽALUZIE / ROLETA	viz výkresy půdorysů a pohledů 1x VŽ
OTEVÍRÁNÍ	3x okno jednokřídlé otevíravě sklopné	OSTĚNÍ A NADPRAŽÍ	vápenoštuková omítka APU lišty
		KOVÁNÍ, ZÁVĚSY, OTVÍRÁNÍ	celoobvodové, mikroventilace

POHLED Z EXTERIERU:

Okno je umístěno pohledově nad položkou 103
svislé dělení si musí odpovídat

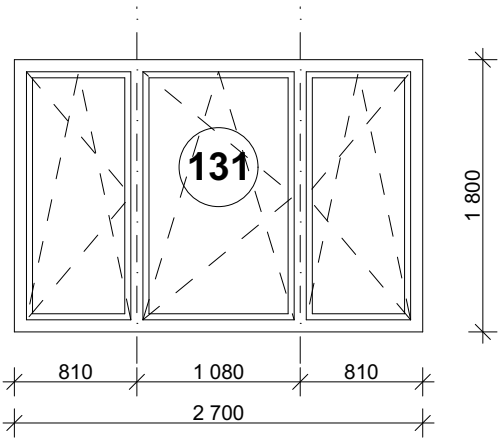

POZNÁMKA:
- Před zadáním výplní otvorů do výroby dojde k přeměření všech stavebních otvorů a bude vypracována přehledná dodavatelská dokumentace. Toto provede dodavatel výplní otvorů.
- Řešení připojovací spáry výplní otvorů bude provedeno včetně systémové okenní parotěsné a paropropustné fólie v souladu s ČSN 74 60 77

DOMUSDESIGN

Blanická 21
120 00 Praha 2
telefon: +420 222 210 051
email: info@domusdesign.cz

TABULKA OKEN

ENERGETICKÁ OPTIMALIZACE BUDOVY GYMNÁZIA JIŘÍHO ORTENA, KUTNÁ HORA
Dokumentace provedení stavby (DPS)

POČET OKEN

PATRO	1.PP	1.NP	2.NP	3.NP	gal.	stř.	CELKEM
počet	-	-	1	-	-	-	1

OZNAČENÍ 132

POPIS	Okno jednokřídlé s nadsvětlíkem		
OTVOR V KCI	1150/1750 mm (stavební otvor) viz poznámka	HLUK. ÚTLUM	min. třída zvukové izolace 2 (30 - 34 dB)
MATERIÁL	plastové okno	TĚSNĚNÍ	systémové celoobvodové
POVRCH. ÚPRAVA	barva RAL 5003 upřesní se na základě vzorkovníku dodavatele	POŽÁRNÍ ODOLNOST	-
PROSKLENÍ	izolační trojsklo, čiré;	PARAPET VNITŘNÍ PARAPET VNĚJŠÍ	MDF, odstín dle výběru arch. titanzinek
SOUČINITEL PROSTUPU TEPLA	Uokna= 0,8 W/m2K	ŽALUZIE / ROLETA	-
OTEVÍRÁNÍ	okno jednokřídlé otevíravě sklopné, nadsvětlík pevně zasklený	OSTĚNÍ A NADPRAŽÍ	vápenoštuková omítka APU lišty
		KOVÁNÍ, ZÁVĚSY, OTVÍRÁNÍ	celoobvodové, mikroventilace

POHLED Z EXTERIERU:

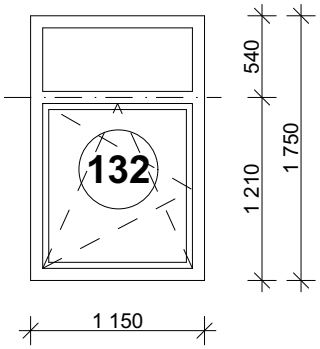

POZNÁMKA:
- Před zadáním výplní otvorů do výroby dojde k přeměření všech stavebních otvorů a bude vypracována přehledná dodavatelská dokumentace. Toto provede dodavatel výplní otvorů.
- Řešení připojovací spáry výplní otvorů bude provedeno včetně systémové okenní parotěsné a paropropustné fólie v souladu s ČSN 74 60 77

DOMUSDESIGN

Blanická 21
120 00 Praha 2
telefon: +420 222 210 051
email: info@domusdesign.cz

TABULKA OKEN

ENERGETICKÁ OPTIMALIZACE BUDOVY GYMNÁZIA JIŘÍHO ORTENA, KUTNÁ HORA
Dokumentace provedení stavby (DPS)

POČET OKEN

PATRO	1.PP	1.NP	2.NP	3.NP	gal.	stř.	CELKEM
počet	-	-	4	-	-	-	4

OZNAČENÍ 133

POPIS	Okno dvoukřídlé		
OTVOR V KCI	2550/1730 mm (stavební otvor) viz poznámka	HLUK. ÚTLUM	min. třída zvukové izolace 2 (30 - 34 dB)
MATERIÁL	plastové okno	TĚSNĚNÍ	systémové celoobvodové
POVRCH. ÚPRAVA	barva RAL 5003 upřesní se na základě vzorkovníku dodavatele	POŽÁRNÍ ODOLNOST	-
PROSKLENÍ	izolační trojsklo, čiré;	PARAPET VNITŘNÍ PARAPET VNĚJŠÍ	MDF, odstín dle výběru arch. titanzinek
SOUČINITEL PROSTUPU TEPLA	Uokna= 0,8 W/m2K	ŽALUZIE / ROLETA	viz výkresy půdorysů a pohledů 4 x VŽ
OTEVÍRÁNÍ	okno dvoukřídlé otevíravě sklopné	OSTĚNÍ A NADPRAŽÍ	vápenoštuková omítka APU lišty
		KOVÁNÍ, ZÁVĚSY, OTVÍRÁNÍ	celoobvodové, mikroventilace

POHLED Z EXTERIERU:

Sundavatelná klika

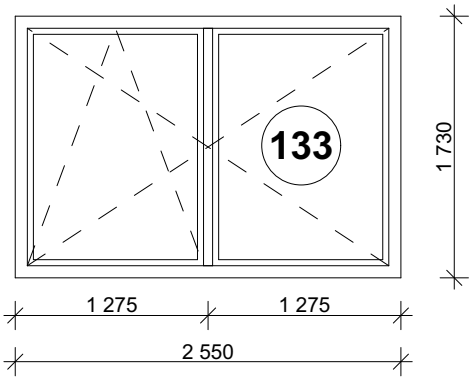

POZNÁMKA:
- Před zadáním výplní otvorů do výroby dojde k přeměření všech stavebních otvorů a bude vypracována přehledná dodavatelská dokumentace. Toto provede dodavatel výplní otvorů.
- Řešení připojovací spáry výplní otvorů bude provedeno včetně systémové okenní parotěsné a paropropustné fólie v souladu s ČSN 74 60 77

DOMUSDESIGN

Blanická 21
120 00 Praha 2
telefon: +420 222 210 051
email: info@domusdesign.cz

TABULKA OKEN

ENERGETICKÁ OPTIMALIZACE BUDOVY GYMNÁZIA JIŘÍHO ORTENA, KUTNÁ HORA
Dokumentace provedení stavby (DPS)

POČET OKEN

PATRO	1.PP	1.NP	2.NP	3.NP	gal.	stř.	CELKEM
počet	-	-	-	1	-	-	1

OZNAČENÍ 134

POPIS	Okno dvoukřídlé		
OTVOR V KCI	1750/1750 mm (stavební otvor) viz poznámka	HLUK. ÚTLUM	min. třída zvukové izolace 2 (30 - 34 dB)
MATERIÁL	plastové okno	TĚSNĚNÍ	systémové celoobvodové
POVRCH. ÚPRAVA	barva RAL 5003 upřesní se na základě vzorkovníku dodavatele	POŽÁRNÍ ODOLNOST	-
PROSKLENÍ	izolační trojsklo, čiré;	PARAPET VNITŘNÍ PARAPET VNĚJŠÍ	MDF, odstín dle výběru arch. titanzinek
SOUČINITEL PROSTUPU TEPLA	Uokna= 0,8 W/m2K	ŽALUZIE / ROLETA	viz výkresy půdorysů a pohledů 1x VŽ
OTEVÍRÁNÍ	okno dvoukřídlé otevíravě sklopné	OSTĚNÍ A NADPRAŽÍ	vápenoštuková omítka APU lišty
		KOVÁNÍ, ZÁVĚSY, OTVÍRÁNÍ	celoobvodové, mikroventilace

POHLED Z EXTERIERU:

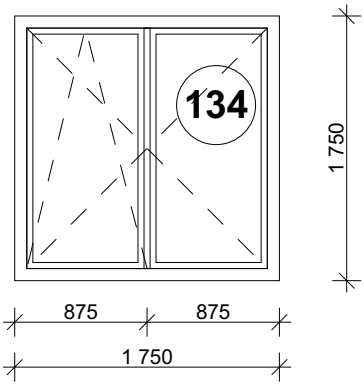

POZNÁMKA:
- Před zadáním výplní otvorů do výroby dojde k přeměření všech stavebních otvorů a bude vypracována přehledná dodavatelská dokumentace. Toto provede dodavatel výplní otvorů.
- Řešení připojovací spáry výplní otvorů bude provedeno včetně systémové okenní parotěsné a paropropustné fólie v souladu s ČSN 74 60 77

DOMUSDESIGN

Blanická 21
120 00 Praha 2
telefon: +420 222 210 051
email: info@domusdesign.cz

TABULKA OKEN

ENERGETICKÁ OPTIMALIZACE BUDOVY GYMNÁZIA JIŘÍHO ORTENA, KUTNÁ HORA
Dokumentace provedení stavby (DPS)

POČET OKEN

PATRO	1.PP	1.NP	2.NP	3.NP	gal.	stř.	CELKEM
počet	-	-	9	-	-	-	9

OZNAČENÍ 135

POPIS	Okno dvoukřídlé s nadsvětlíkem		
OTVOR V KCI	2400/2230 mm (stavební otvor) viz poznámka	HLUK. ÚTLUM	min. třída zvukové izolace 2 (30 - 34 dB)
MATERIÁL	plastové okno	TĚSNĚNÍ	systémové celoobvodové
POVRCH. ÚPRAVA	barva RAL 5003 upřesní se na základě vzorkovníku dodavatele	POŽÁRNÍ ODOLNOST	-
PROSKLENÍ	izolační trojsklo, čiré;	PARAPET VNITŘNÍ PARAPET VNĚJŠÍ	MDF, odstín dle výběru arch. titanzinek
SOUČINITEL PROSTUPU TEPLA	Uokna= 0,8 W/m2K	ŽALUZIE / ROLETA	viz výkresy půdorysů a pohledů 9 x VŽ
OTEVÍRÁNÍ	okno dvoukřídlé otevíravě sklopné nadsvětlík pevně zasklený s příčlí	OSTĚNÍ A NADPRAŽÍ	vápenoštuková omítka APU lišty
		KOVÁNÍ, ZÁVĚSY, OTVÍRÁNÍ	celoobvodové, mikroventilace

POHLED Z EXTERIERU:

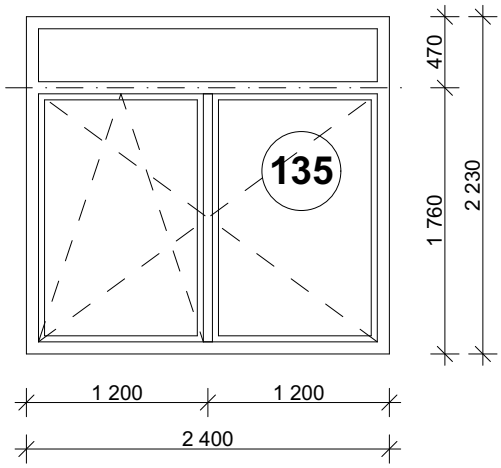

POZNÁMKA:
- Před zadáním výplní otvorů do výroby dojde k přeměření všech stavebních otvorů a bude vypracována přehledná dodavatelská dokumentace. Toto provede dodavatel výplní otvorů.
- Řešení připojovací spáry výplní otvorů bude provedeno včetně systémové okenní parotěsné a paropropustné fólie v souladu s ČSN 74 60 77

DOMUSDESIGN

Blanická 21
120 00 Praha 2
telefon: +420 222 210 051
email: info@domusdesign.cz

TABULKA OKEN

ENERGETICKÁ OPTIMALIZACE BUDOVY GYMNÁZIA JIŘÍHO ORTENA, KUTNÁ HORA
Dokumentace provedení stavby (DPS)

POČET OKEN

PATRO	1.PP	1.NP	2.NP	3.NP	gal.	stř.	CELKEM
počet	-	-	-	8	-	-	8

OZNAČENÍ 136

POPIS	Okno jednodílné, pevně zasklené		
OTVOR V KCI	1900/1650 mm (stavební otvor) viz poznámka	HLUK. ÚTLUM	min. třída zvukové izolace 2 (30 - 34 dB)
MATERIÁL	plastové okno	TĚSNĚNÍ	systémové celoobvodové
POVRCH. ÚPRAVA	barva RAL 5003 upřesní se na základě vzorkovníku dodavatele	POŽÁRNÍ ODOLNOST	-
PROSKLENÍ	izolační trojsklo, opálové zasklení; bezpečnostní fólie	PARAPET VNITŘNÍ PARAPET VNĚJŠÍ	MDF, odstín dle výběru arch. titanzinek
SOUČINITEL PROSTUPU TEPLA	Uokna= 0,8 W/m2K	ŽALUZIE / ROLETA	-
OTEVÍRÁNÍ	pevné zasklení	OSTĚNÍ A NADPRAŽÍ	vápenoštuková omítka APU lišty
		KOVÁNÍ, ZÁVĚSY, OTVÍRÁNÍ	celoobvodové, mikroventilace

POHLED Z EXTERIERU:

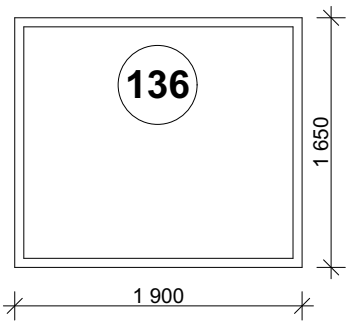

POZNÁMKA:
- Před zadáním výplní otvorů do výroby dojde k přeměření všech stavebních otvorů a bude vypracována přehledná dodavatelská dokumentace. Toto provede dodavatel výplní otvorů.
- Řešení připojovací spáry výplní otvorů bude provedeno včetně systémové okenní parotěsné a paropropustné fólie v souladu s ČSN 74 60 77

DOMUSDESIGN

Blanická 21
120 00 Praha 2
telefon: +420 222 210 051
email: info@domusdesign.cz

TABULKA OKEN

ENERGETICKÁ OPTIMALIZACE BUDOVY GYMNÁZIA JIŘÍHO ORTENA, KUTNÁ HORA
Dokumentace provedení stavby (DPS)

POČET OKEN

PATRO	1.PP	1.NP	2.NP	3.NP	gal.	stř.	CELKEM
počet	-	-	-	-	-	-	-

OZNAČENÍ

137, 138, 138a

POPIS			
OTVOR V KCI		HLUK. ÚTLUM	
MATERIÁL		TĚSNĚNÍ	
POVRCH. ÚPRAVA		POŽÁRNÍ ODOLNOST	
PROSKLENÍ		PARAPET VNITŘNÍ PARAPET VNĚJŠÍ	
SOUČINITEL PROSTUPU TEPLA		ŽALUZIE / ROLETA	
OTEVÍRÁNÍ		OSTĚNÍ A NADPRAŽÍ	
		KOVÁNÍ, ZÁVĚSY, OTVÍRÁNÍ	

POHLED Z EXTERIERU:

NEOBSAZENO

POZNÁMKA:
- Před zadáním výplní otvorů do výroby dojde k přeměření všech stavebních otvorů a bude vypracována přehledná dodavatelská dokumentace. Toto provede dodavatel výplní otvorů.
- Řešení připojovací spáry výplní otvorů bude provedeno včetně systémové okenní parotěsné a paropropustné fólie v souladu s ČSN 74 60 77

DOMUSDESIGN

Blanická 21
120 00 Praha 2
telefon: +420 222 210 051
email: info@domusdesign.cz

TABULKA OKEN

ENERGETICKÁ OPTIMALIZACE BUDOVY GYMNÁZIA JIŘÍHO ORTENA, KUTNÁ HORA
Dokumentace provedení stavby (DPS)

POČET OKEN

PATRO	1.PP	1.NP	2.NP	3.NP	gal.	stř.	CELKEM
počet	-	-	-	1	-	-	1

OZNAČENÍ 139

POPIS	Okno dvoukřídlé		
OTVOR V KCI	2400/1800 mm (stavební otvor) viz poznámka	HLUK. ÚTLUM	min. třída zvukové izolace 2 (30 - 34 dB)
MATERIÁL	plastové okno	TĚSNĚNÍ	systémové celoobvodové
POVRCH. ÚPRAVA	barva RAL 5003 upřesní se na základě vzorkovníku dodavatele	POŽÁRNÍ ODOLNOST	-
PROSKLENÍ	izolační trojsklo, čiré;	PARAPET VNITŘNÍ PARAPET VNĚJŠÍ	MDF, odstín dle výběru arch. titanzinek
SOUČINITEL PROSTUPU TEPLA	Uokna= 0,8 W/m2K	ŽALUZIE / ROLETA	viz výkresy půdorysů a pohledů 1 x VŽ
OTEVÍRÁNÍ	okno dvoukřídlé otevíravě sklopné	OSTĚNÍ A NADPRAŽÍ	vápenoštuková omítka APU lišty
		KOVÁNÍ, ZÁVĚSY, OTVÍRÁNÍ	celoobvodové, mikroventilace

POHLED Z EXTERIERU:

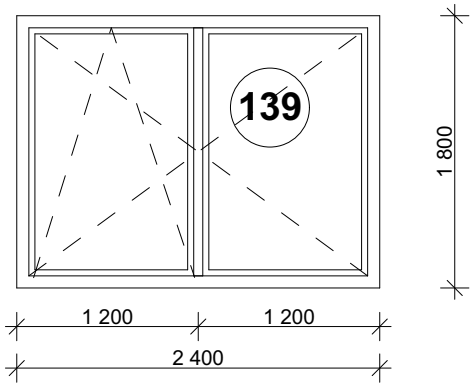

POZNÁMKA:
- Před zadáním výplní otvorů do výroby dojde k přeměření všech stavebních otvorů a bude vypracována přehledná dodavatelská dokumentace. Toto provede dodavatel výplní otvorů.
- Řešení připojovací spáry výplní otvorů bude provedeno včetně systémové okenní parotěsné a paropropustné fólie v souladu s ČSN 74 60 77

DOMUSDESIGN

Blanická 21
120 00 Praha 2
telefon: +420 222 210 051
email: info@domusdesign.cz

TABULKA OKEN

ENERGETICKÁ OPTIMALIZACE BUDOVY GYMNÁZIA JIŘÍHO ORTENA, KUTNÁ HORA
Dokumentace provedení stavby (DPS)

POČET OKEN

PATRO	1.PP	1.NP	2.NP	3.NP	gal.	stř.	CELKEM
počet	-	-	-	2	-	-	2

OZNAČENÍ 139a

POPIS	Okno dvoukřídlé		
OTVOR V KCI	2150/1800 mm (stavební otvor) viz poznámka	HLUK. ÚTLUM	min. třída zvukové izolace 2 (30 - 34 dB)
MATERIÁL	plastové okno	TĚSNĚNÍ	systémové celoobvodové
POVRCH. ÚPRAVA	barva RAL 5003 upřesní se na základě vzorkovníku dodavatele	POŽÁRNÍ ODOLNOST	-
PROSKLENÍ	izolační trojsklo, čiré;	PARAPET VNITŘNÍ PARAPET VNĚJŠÍ	MDF, odstín dle výběru arch. titanzinek
SOUČINITEL PROSTUPU TEPLA	Uokna= 0,8 W/m2K	ŽALUZIE / ROLETA	viz výkresy půdorysů a pohledů 2 x VŽ
OTEVÍRÁNÍ	okno dvoukřídlé otevíravě sklopné	OSTĚNÍ A NADPRAŽÍ	vápenoštuková omítka APU lišty
		KOVÁNÍ, ZÁVĚSY, OTVÍRÁNÍ	celoobvodové, mikroventilace

POHLED Z EXTERIERU:

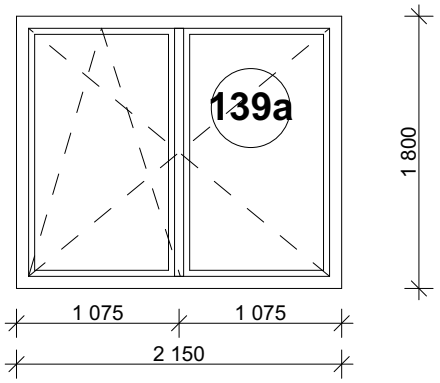

POZNÁMKA:
- Před zadáním výplní otvorů do výroby dojde k přeměření všech stavebních otvorů a bude vypracována přehledná dodavatelská dokumentace. Toto provede dodavatel výplní otvorů.
- Řešení připojovací spáry výplní otvorů bude provedeno včetně systémové okenní parotěsné a paropropustné fólie v souladu s ČSN 74 60 77

DOMUSDESIGN

Blanická 21
120 00 Praha 2
telefon: +420 222 210 051
email: info@domusdesign.cz

TABULKA OKEN

ENERGETICKÁ OPTIMALIZACE BUDOVY GYMNÁZIA JIŘÍHO ORTENA, KUTNÁ HORA
Dokumentace provedení stavby (DPS)

POČET OKEN

PATRO	1.PP	1.NP	2.NP	3.NP	gal.	stř.	CELKEM
počet	-	-	-	1	-	-	1

OZNAČENÍ 140

POPIS	Okno kulaté		
OTVOR V KCI	průměr 1560 mm (stavební otvor) viz poznámka	HLUK. ÚTLUM	min. třída zvukové izolace 2 (30 - 34 dB)
MATERIÁL	plastové okno	TĚSNĚNÍ	systémové celoobvodové
POVRCH. ÚPRAVA	barva RAL 5003 upřesní se na základě vzorkovníku dodavatele	POŽÁRNÍ ODOLNOST	-
PROSKLENÍ	izolační trojsklo, čiré;	PARAPET VNITŘNÍ PARAPET VNĚJŠÍ	MDF, odstín dle výběru arch. titanzinek
SOUČINITEL PROSTUPU TEPLA	Uokna= 0,8 W/m2K	ŽALUZIE / ROLETA	-
OTEVÍRÁNÍ	horní křídlo sklopné spodní křídlo pevně zasklené	OSTĚNÍ A NADPRAŽÍ	vápenoštuková omítka APU lišty
		KOVÁNÍ, ZÁVĚSY, OTVÍRÁNÍ	celoobvodové, mikroventilace

POHLED Z EXTERIERU:

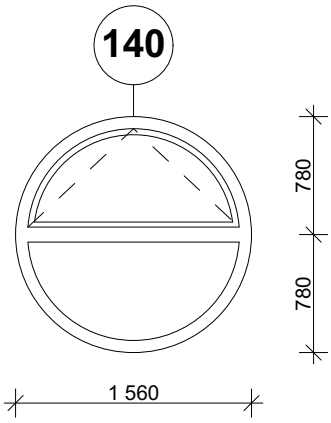

POZNÁMKA:
- Před zadáním výplní otvorů do výroby dojde k přeměření všech stavebních otvorů a bude vypracována přehledná dodavatelská dokumentace. Toto provede dodavatel výplní otvorů.
- Řešení připojovací spáry výplní otvorů bude provedeno včetně systémové okenní parotěsné a paropropustné fólie v souladu s ČSN 74 60 77

DOMUSDESIGN

Blanická 21
120 00 Praha 2
telefon: +420 222 210 051
email: info@domusdesign.cz

TABULKA OKEN

ENERGETICKÁ OPTIMALIZACE BUDOVY GYMNÁZIA JIŘÍHO ORTENA, KUTNÁ HORA
Dokumentace provedení stavby (DPS)

POČET OKEN

PATRO	1.PP	1.NP	2.NP	3.NP	gal.	stř.	CELKEM
počet	-	-	-	1	-	-	1

OZNAČENÍ 141

POPIS	Okno kulaté		
OTVOR V KCI	průměr 1750 mm (stavební otvor) viz poznámka	HLUK. ÚTLUM	min. třída zvukové izolace 2 (30 - 34 dB)
MATERIÁL	plastové okno	TĚSNĚNÍ	systémové celoobvodové
POVRCH. ÚPRAVA	barva RAL 5003 upřesní se na základě vzorkovníku dodavatele	POŽÁRNÍ ODOLNOST	-
PROSKLENÍ	izolační trojsklo, čiré;	PARAPET VNITŘNÍ PARAPET VNĚJŠÍ	MDF, odstín dle výběru arch. titanzinek
SOUČINITEL PROSTUPU TEPLA	Uokna= 0,8 W/m2K	ŽALUZIE / ROLETA	-
OTEVÍRÁNÍ	horní křídlo sklopné spodní křídlo pevně zasklené	OSTĚNÍ A NADPRAŽÍ	vápenoštuková omítka APU lišty
		KOVÁNÍ, ZÁVĚSY, OTVÍRÁNÍ	celoobvodové, mikroventilace

POHLED Z EXTERIERU:

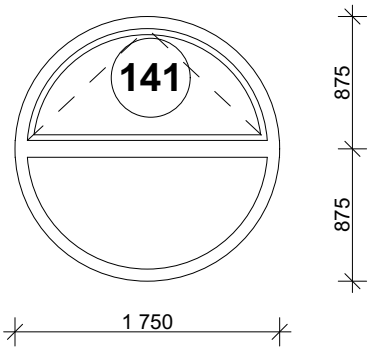

POZNÁMKA:
- Před zadáním výplní otvorů do výroby dojde k přeměření všech stavebních otvorů a bude vypracována přehledná dodavatelská dokumentace. Toto provede dodavatel výplní otvorů.
- Řešení připojovací spáry výplní otvorů bude provedeno včetně systémové okenní parotěsné a paropropustné fólie v souladu s ČSN 74 60 77

DOMUSDESIGN

Blanická 21
120 00 Praha 2
telefon: +420 222 210 051
email: info@domusdesign.cz

TABULKA OKEN

ENERGETICKÁ OPTIMALIZACE BUDOVY GYMNÁZIA JIŘÍHO ORTENA, KUTNÁ HORA
Dokumentace provedení stavby (DPS)

POČET OKEN

PATRO	1.PP	1.NP	2.NP	3.NP	gal.	stř.	CELKEM
počet	-	-	-	7	-	-	7

OZNAČENÍ 142

POPIS	Okno dvoukřídlé		
OTVOR V KCI	3150/730 mm (stavební otvor) viz poznámka	HLUK. ÚTLUM	min. třída zvukové izolace 2 (30 - 34 dB)
MATERIÁL	plastové okno	TĚSNĚNÍ	systémové celoobvodové
POVRCH. ÚPRAVA	barva RAL 5003 upřesní se na základě vzorkovníku dodavatele	POŽÁRNÍ ODOLNOST	-
PROSKLENÍ	izolační trojsklo, čiré;	PARAPET VNITŘNÍ PARAPET VNĚJŠÍ	MDF, odstín dle výběru arch. titanzinek
SOUČINITEL PROSTUPU TEPLA	Uokna= 0,8 W/m2K	ŽALUZIE / ROLETA	-
OTEVÍRÁNÍ	okno dvoukřídlé otevíravě sklopné	OSTĚNÍ A NADPRAŽÍ	vápenoštuková omítka APU lišty
		KOVÁNÍ, ZÁVĚSY, OTVÍRÁNÍ	celoobvodové, mikroventilace

POHLED Z EXTERIERU:

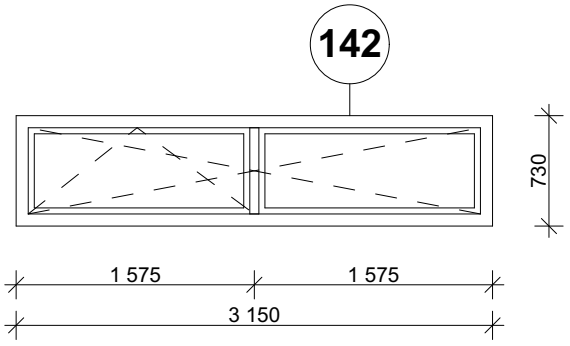

POZNÁMKA:
- Před zadáním výplní otvorů do výroby dojde k přeměření všech stavebních otvorů a bude vypracována přehledná dodavatelská dokumentace. Toto provede dodavatel výplní otvorů.
- Řešení připojovací spáry výplní otvorů bude provedeno včetně systémové okenní parotěsné a paropropustné fólie v souladu s ČSN 74 60 77

DOMUSDESIGN

Blanická 21
120 00 Praha 2
telefon: +420 222 210 051
email: info@domusdesign.cz

TABULKA OKEN

ENERGETICKÁ OPTIMALIZACE BUDOVY GYMNÁZIA JIŘÍHO ORTENA, KUTNÁ HORA
Dokumentace provedení stavby (DPS)

POČET OKEN

PATRO	1.PP	1.NP	2.NP	3.NP	gal.	stř.	CELKEM
počet	-	-	-	2	-	-	2

OZNAČENÍ 143

POPIS	Okno dvoukřídlé		
OTVOR V KCI	1760/760 mm (stavební otvor) viz poznámka	HLUK. ÚTLUM	min. třída zvukové izolace 2 (30 - 34 dB)
MATERIÁL	plastové okno	TĚSNĚNÍ	systémové celoobvodové
POVRCH. ÚPRAVA	barva RAL 5003 upřesní se na základě vzorkovníku dodavatele	POŽÁRNÍ ODOLNOST	-
PROSKLENÍ	izolační trojsklo, čiré;	PARAPET VNITŘNÍ PARAPET VNĚJŠÍ	MDF, odstín dle výběru arch. titanzinek
SOUČINITEL PROSTUPU TEPLA	Uokna= 0,8 W/m2K	ŽALUZIE / ROLETA	viz výkresy půdorysů a pohledů 2 x VR
OTEVÍRÁNÍ	okno dvoukřídlé otevíravě sklopné	OSTĚNÍ A NADPRAŽÍ	vápenoštuková omítka APU lišty
		KOVÁNÍ, ZÁVĚSY, OTVÍRÁNÍ	celoobvodové, mikroventilace

POHLED Z EXTERIERU:

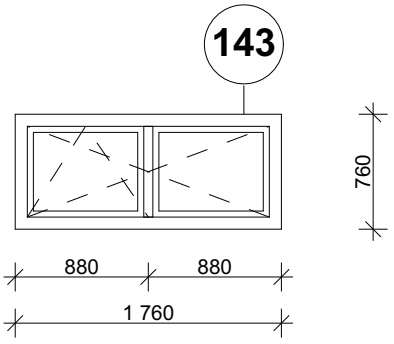

POZNÁMKA:
- Před zadáním výplní otvorů do výroby dojde k přeměření všech stavebních otvorů a bude vypracována přehledná dodavatelská dokumentace. Toto provede dodavatel výplní otvorů.
- Řešení připojovací spáry výplní otvorů bude provedeno včetně systémové okenní parotěsné a paropropustné fólie v souladu s ČSN 74 60 77

DOMUSDESIGN

Blanická 21
120 00 Praha 2
telefon: +420 222 210 051
email: info@domusdesign.cz

TABULKA OKEN

ENERGETICKÁ OPTIMALIZACE BUDOVY GYMNÁZIA JIŘÍHO ORTENA, KUTNÁ HORA
Dokumentace provedení stavby (DPS)

POČET OKEN

PATRO	1.PP	1.NP	2.NP	3.NP	gal.	stř.	CELKEM
počet	-	-	-	-	-	-	-

OZNAČENÍ

144

POPIS			
OTVOR V KCI		HLUK. ÚTLUM	
MATERIÁL		TĚSNĚNÍ	
POVRCH. ÚPRAVA		POŽÁRNÍ ODOLNOST	
PROSKLENÍ		PARAPET VNITŘNÍ PARAPET VNĚJŠÍ	
SOUČINITEL PROSTUPU TEPLA		ŽALUZIE / ROLETA	
OTEVÍRÁNÍ		OSTĚNÍ A NADPRAŽÍ	
		KOVÁNÍ, ZÁVĚSY, OTVÍRÁNÍ	

POHLED Z EXTERIERU:

NEOBSAZENO

POZNÁMKA:
- Před zadáním výplní otvorů do výroby dojde k přeměření všech stavebních otvorů a bude vypracována přehledná dodavatelská dokumentace. Toto provede dodavatel výplní otvorů.
- Řešení připojovací spáry výplní otvorů bude provedeno včetně systémové okenní parotěsné a paropropustné fólie v souladu s ČSN 74 60 77

DOMUSDESIGN

Blanická 21
120 00 Praha 2
telefon: +420 222 210 051
email: info@domusdesign.cz

TABULKA OKEN

ENERGETICKÁ OPTIMALIZACE BUDOVY GYMNÁZIA JIŘÍHO ORTENA, KUTNÁ HORA
Dokumentace provedení stavby (DPS)

POČET OKEN

PATRO	1.PP	1.NP	2.NP	3.NP	gal.	stř.	CELKEM
počet	-	-	-	4	-	-	4

OZNAČENÍ 145

POPIS	Okno dvoukřídlé		
OTVOR V KCI	2360/770 mm (stavební otvor) viz poznámka	HLUK. ÚTLUM	min. třída zvukové izolace 2 (30 - 34 dB)
MATERIÁL	plastové okno	TĚSNĚNÍ	systémové celoobvodové
POVRCH. ÚPRAVA	barva RAL 5003 upřesní se na základě vzorkovníku dodavatele	POŽÁRNÍ ODOLNOST	-
PROSKLENÍ	izolační trojsklo, čiré;	PARAPET VNITŘNÍ PARAPET VNĚJŠÍ	MDF, odstín dle výběru arch. titanzinek
SOUČINITEL PROSTUPU TEPLA	Uokna= 0,8 W/m2K	ŽALUZIE / ROLETA	viz výkresy půdorysů a pohledů 4 x VR, 4 x R
OTEVÍRÁNÍ	okno dvoukřídlé otevíravě sklopné	OSTĚNÍ A NADPRAŽÍ	vápenoštuková omítka APU lišty
		KOVÁNÍ, ZÁVĚSY, OTVÍRÁNÍ	celoobvodové, mikroventilace

POHLED Z EXTERIERU:

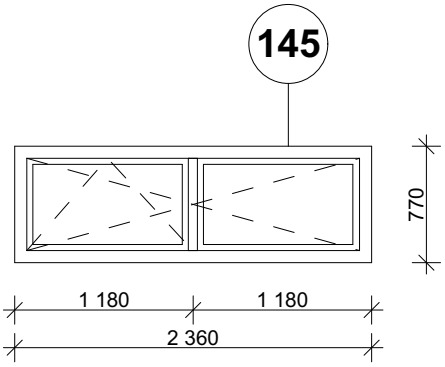

POZNÁMKA:
- Před zadáním výplní otvorů do výroby dojde k přeměření všech stavebních otvorů a bude vypracována přehledná dodavatelská dokumentace. Toto provede dodavatel výplní otvorů.
- Řešení připojovací spáry výplní otvorů bude provedeno včetně systémové okenní parotěsné a paropropustné fólie v souladu s ČSN 74 60 77

DOMUSDESIGN

Blanická 21
120 00 Praha 2
telefon: +420 222 210 051
email: info@domusdesign.cz

TABULKA OKEN

ENERGETICKÁ OPTIMALIZACE BUDOVY GYMNÁZIA JIŘÍHO ORTENA, KUTNÁ HORA
Dokumentace provedení stavby (DPS)

POČET OKEN

PATRO	1.PP	1.NP	2.NP	3.NP	gal.	stř.	CELKEM
počet	-	-	-	2	-	-	2

OZNAČENÍ 146

POPIS	Balkónové dveře		
OTVOR V KCI	2000/2200 mm (stavební otvor) viz poznámka	HLUK. ÚTLUM	min. třída zvukové izolace 2 (30 - 34 dB)
MATERIÁL	plastové okno	TĚSNĚNÍ	systémové celoobvodové
POVRCH. ÚPRAVA	barva RAL 5003 upřesní se na základě vzorkovníku dodavatele	POŽÁRNÍ ODOLNOST	-
PROSKLENÍ	izolační trojsklo, čiré;	PARAPET VNITŘNÍ PARAPET VNĚJŠÍ	MDF, odstín dle výběru arch. titanzinek
SOUČINITEL PROSTUPU TEPLA	Uokna= 0,8 W/m2K	ŽALUZIE / ROLETA	viz výkresy půdorysů a pohledů 2 x R
OTEVÍRÁNÍ	jedno křídlo otevíravě sklopné druhé křídlo pevně zasklené	OSTĚNÍ A NADPRAŽÍ	vápenoštuková omítka APU lišty
		KOVÁNÍ, ZÁVĚSY, OTVÍRÁNÍ	celoobvodové, mikroventilace

POHLED Z EXTERIERU:

Výška případného nadezdění parapetu (jiný rozměr okna)
bude upřesněna po odkrytí stávající skladby terasy a nové výšky nové skladby.

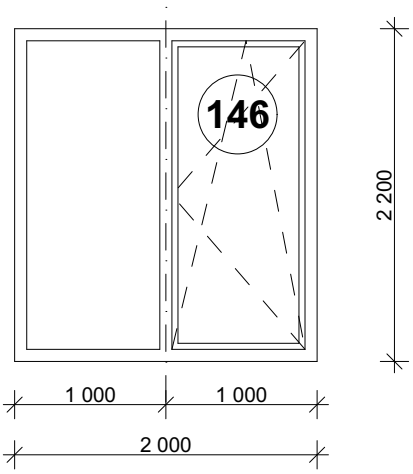

POZNÁMKA:
- Před zadáním výplní otvorů do výroby dojde k přeměření všech stavebních otvorů a bude vypracována přehledná dodavatelská dokumentace. Toto provede dodavatel výplní otvorů.
- Řešení připojovací spáry výplní otvorů bude provedeno včetně systémové okenní parotěsné a paropropustné fólie v souladu s ČSN 74 60 77

DOMUSDESIGN

Blanická 21
120 00 Praha 2
telefon: +420 222 210 051
email: info@domusdesign.cz

TABULKA OKEN

ENERGETICKÁ OPTIMALIZACE BUDOVY GYMNÁZIA JIŘÍHO ORTENA, KUTNÁ HORA
Dokumentace provedení stavby (DPS)

POČET OKEN

PATRO	1.PP	1.NP	2.NP	3.NP	gal.	stř.	CELKEM
počet	-	-	-	-	6	-	6

OZNAČENÍ 148

POPIS	Okno trojdílné		
OTVOR V KCI	2950/1840 mm (stavební otvor) viz poznámka	HLUK. ÚTLUM	min. třída zvukové izolace 2 (30 - 34 dB)
MATERIÁL	plastové okno	TĚSNĚNÍ	systémové celoobvodové
POVRCH. ÚPRAVA	barva RAL 5003 upřesní se na základě vzorkovníku dodavatele	POŽÁRNÍ ODOLNOST	-
PROSKLENÍ	izolační trojsklo, čiré;	PARAPET VNITŘNÍ PARAPET VNĚJŠÍ	MDF, odstín dle výběru arch. titanzinek
SOUČINITEL PROSTUPU TEPLA	Uokna= 0,8 W/m2K	ŽALUZIE / ROLETA	viz výkresy půdorysů a pohledů 6 x VR, 2xR
OTEVÍRÁNÍ	3x okno jednokřídlé otevíravě sklopné	OSTĚNÍ A NADPRAŽÍ	vápenoštuková omítka APU lišty
		KOVÁNÍ, ZÁVĚSY, OTVÍRÁNÍ	celoobvodové, mikroventilace

POHLED Z EXTERIERU:

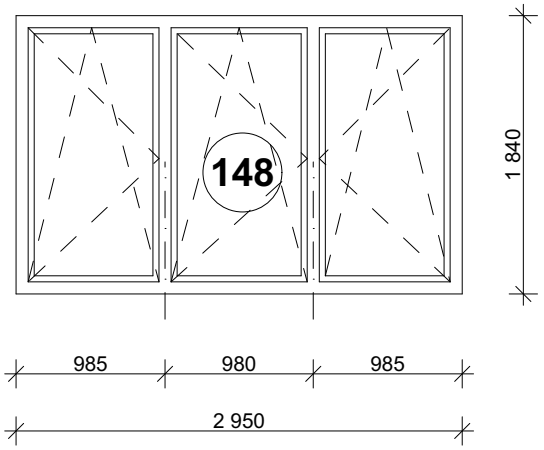

POZNÁMKA:
- Před zadáním výplní otvorů do výroby dojde k přeměření všech stavebních otvorů a bude vypracována přehledná dodavatelská dokumentace. Toto provede dodavatel výplní otvorů.
- Řešení připojovací spáry výplní otvorů bude provedeno včetně systémové okenní parotěsné a paropropustné fólie v souladu s ČSN 74 60 77

DOMUSDESIGN

Blanická 21
120 00 Praha 2
telefon: +420 222 210 051
email: info@domusdesign.cz

TABULKA OKEN

ENERGETICKÁ OPTIMALIZACE BUDOVY GYMNÁZIA JIŘÍHO ORTENA, KUTNÁ HORA
Dokumentace provedení stavby (DPS)

POČET OKEN

PATRO	1.PP	1.NP	2.NP	3.NP	gal.	stř.	CELKEM
počet	-	-	-	-	2	-	2

OZNAČENÍ 149

POPIS	Okno trojdílné		
OTVOR V KCI	2950/660 mm (stavební otvor) viz poznámka	HLUK. ÚTLUM	min. třída zvukové izolace 2 (30 - 34 dB)
MATERIÁL	plastové okno	TĚSNĚNÍ	systémové celoobvodové
POVRCH. ÚPRAVA	barva RAL 5003 upřesní se na základě vzorkovníku dodavatele	POŽÁRNÍ ODOLNOST	-
PROSKLENÍ	izolační trojsklo, čiré;	PARAPET VNITŘNÍ PARAPET VNĚJŠÍ	MDF, odstín dle výběru arch. titanzinek
SOUČINITEL PROSTUPU TEPLA	Uokna= 0,8 W/m2K	ŽALUZIE / ROLETA	-
OTEVÍRÁNÍ	3x okno jednokřílé sklopné	OSTĚNÍ A NADPRAŽÍ	vápenoštuková omítka APU lišty
		KOVÁNÍ, ZÁVĚSY, OTVÍRÁNÍ	celoobvodové, mikroventilace

POHLED Z EXTERIERU:

Okno je umístěno pohledově pod položkou 148
svislé dělení si musí odpovídat

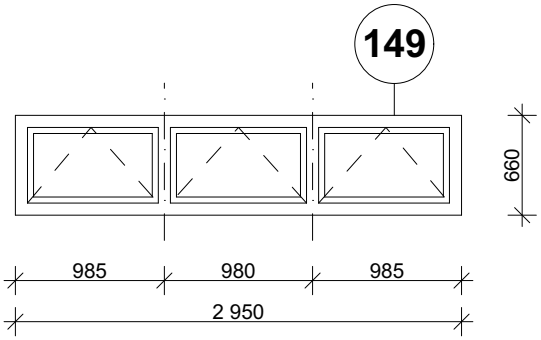

POZNÁMKA:
- Před zadáním výplní otvorů do výroby dojde k přeměření všech stavebních otvorů a bude vypracována přehledná dodavatelská dokumentace. Toto provede dodavatel výplní otvorů.
- Řešení připojovací spáry výplní otvorů bude provedeno včetně systémové okenní parotěsné a paropropustné fólie v souladu s ČSN 74 60 77

DOMUSDESIGN

Blanická 21
120 00 Praha 2
telefon: +420 222 210 051
email: info@domusdesign.cz

TABULKA OKEN

ENERGETICKÁ OPTIMALIZACE BUDOVY GYMNÁZIA JIŘÍHO ORTENA, KUTNÁ HORA
Dokumentace provedení stavby (DPS)

POČET OKEN

PATRO	1.PP	1.NP	2.NP	3.NP	gal.	stř.	CELKEM
počet	-	-	-	-	1	-	1

OZNAČENÍ 150

POPIS	Okno jednodílné, šikmé		
OTVOR V KCI	900/900 mm (stavební otvor) viz poznámka	HLUK. ÚTLUM	min. třída zvukové izolace 2 (30 - 34 dB)
MATERIÁL	plastové okno	TĚSNĚNÍ	systémové celoobvodové
POVRCH. ÚPRAVA	barva RAL 5003 upřesní se na základě vzorkovníku dodavatele	POŽÁRNÍ ODOLNOST	-
PROSKLENÍ	izolační trojsklo, čiré;	PARAPET VNITŘNÍ PARAPET VNĚJŠÍ	MDF, odstín dle výběru arch. titanzinek
SOUČINITEL PROSTUPU TEPLA	Uokna= 0,8 W/m2K	ŽALUZIE / ROLETA	-
OTEVÍRÁNÍ	okno jednokřídlé otvíravé	OSTĚNÍ A NADPRAŽÍ	vápenoštuková omítka APU lišty
		KOVÁNÍ, ZÁVĚSY, OTVÍRÁNÍ	celoobvodové, mikroventilace

POHLED Z EXTERIERU:

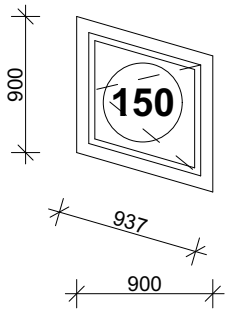

POZNÁMKA:
- Před zadáním výplní otvorů do výroby dojde k přeměření všech stavebních otvorů a bude vypracována přehledná dodavatelská dokumentace. Toto provede dodavatel výplní otvorů.
- Řešení připojovací spáry výplní otvorů bude provedeno včetně systémové okenní parotěsné a paropropustné fólie v souladu s ČSN 74 60 77

DOMUSDESIGN

Blanická 21
120 00 Praha 2
telefon: +420 222 210 051
email: info@domusdesign.cz

TABULKA OKEN

ENERGETICKÁ OPTIMALIZACE BUDOVY GYMNÁZIA JIŘÍHO ORTENA, KUTNÁ HORA
Dokumentace provedení stavby (DPS)

POČET OKEN

PATRO	1.PP	1.NP	2.NP	3.NP	gal.	stř.	CELKEM
počet	-	-	-	-	1	-	1

OZNAČENÍ 150a

POPIS	Okno jednodílné, šikmé		
OTVOR V KCI	900/900 mm (stavební otvor) viz poznámka	HLUK. ÚTLUM	min. třída zvukové izolace 2 (30 - 34 dB)
MATERIÁL	plastové okno	TĚSNĚNÍ	systémové celoobvodové
POVRCH. ÚPRAVA	barva RAL 5003 upřesní se na základě vzorkovníku dodavatele	POŽÁRNÍ ODOLNOST	-
PROSKLENÍ	izolační trojsklo, čiré;	PARAPET VNITŘNÍ PARAPET VNĚJŠÍ	MDF, odstín dle výběru arch. titanzinek
SOUČINITEL PROSTUPU TEPLA	Uokna= 0,8 W/m2K	ŽALUZIE / ROLETA	-
OTEVÍRÁNÍ	okno jednokřídlé otvíravé	OSTĚNÍ A NADPRAŽÍ	vápenoštuková omítka APU lišty
		KOVÁNÍ, ZÁVĚSY, OTVÍRÁNÍ	celoobvodové, mikroventilace

POHLED Z EXTERIERU:

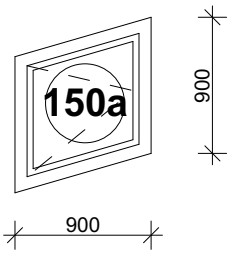

POZNÁMKA:
- Před zadáním výplní otvorů do výroby dojde k přeměření všech stavebních otvorů a bude vypracována přehledná dodavatelská dokumentace. Toto provede dodavatel výplní otvorů.
- Řešení připojovací spáry výplní otvorů bude provedeno včetně systémové okenní parotěsné a paropropustné fólie v souladu s ČSN 74 60 77

DOMUSDESIGN

Blanická 21
120 00 Praha 2
telefon: +420 222 210 051
email: info@domusdesign.cz

TABULKA OKEN

ENERGETICKÁ OPTIMALIZACE BUDOVY GYMNÁZIA JIŘÍHO ORTENA, KUTNÁ HORA
Dokumentace provedení stavby (DPS)

POČET OKEN

PATRO	1.PP	1.NP	2.NP	3.NP	gal.	stř.	CELKEM
počet	-	-	1	-	-	-	1

OZNAČENÍ 151

POPIS	Okno jednokřídlé s nadsvětlíkem		
OTVOR V KCI	1500/2230 mm (stavební otvor) viz poznámka	HLUK. ÚTLUM	min. třída zvukové izolace 2 (30 - 34 dB)
MATERIÁL	plastové okno	TĚSNĚNÍ	systémové celoobvodové
POVRCH. ÚPRAVA	barva RAL 5003 upřesní se na základě vzorkovníku dodavatele	POŽÁRNÍ ODOLNOST	-
PROSKLENÍ	izolační trojsklo, čiré;	PARAPET VNITŘNÍ PARAPET VNĚJŠÍ	MDF, odstín dle výběru arch. titanzinek
SOUČINITEL PROSTUPU TEPLA	Uokna= 0,8 W/m2K	ŽALUZIE / ROLETA	viz výkresy půdorysů a pohledů 1 x VR
OTEVÍRÁNÍ	okno jednokřídlé otevíravě sklopné nadsvětlík pevně zasklený	OSTĚNÍ A NADPRAŽÍ	vápenoštuková omítka APU lišty
		KOVÁNÍ, ZÁVĚSY, OTVÍRÁNÍ	celoobvodové, mikroventilace

POHLED Z EXTERIERU:

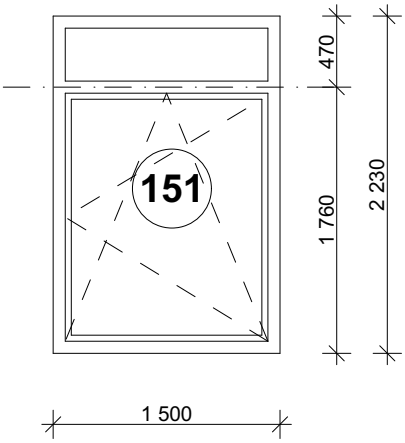

POZNÁMKA:
- Před zadáním výplní otvorů do výroby dojde k přeměření všech stavebních otvorů a bude vypracována přehledná dodavatelská dokumentace. Toto provede dodavatel výplní otvorů.
- Řešení připojovací spáry výplní otvorů bude provedeno včetně systémové okenní parotěsné a paropropustné fólie v souladu s ČSN 74 60 77

DOMUSDESIGN

Blanická 21
120 00 Praha 2
telefon: +420 222 210 051
email: info@domusdesign.cz

TABULKA OKEN

ENERGETICKÁ OPTIMALIZACE BUDOVY GYMNÁZIA JIŘÍHO ORTENA, KUTNÁ HORA
Dokumentace provedení stavby (DPS)

POČET OKEN

PATRO	1.PP	1.NP	2.NP	3.NP	gal.	stř.	CELKEM
počet	-	1	1	-	-	-	2

OZNAČENÍ 152

POPIS	Okno jednokřídlé s nadsvětlíkem		
OTVOR V KCI	1500/2330 mm (stavební otvor) viz poznámka	HLUK. ÚTLUM	min. třída zvukové izolace 2 (30 - 34 dB)
MATERIÁL	plastové okno	TĚSNĚNÍ	systémové celoobvodové
POVRCH. ÚPRAVA	barva RAL 5003 upřesní se na základě vzorkovníku dodavatele	POŽÁRNÍ ODOLNOST	-
PROSKLENÍ	izolační trojsklo, čiré;	PARAPET VNITŘNÍ PARAPET VNĚJŠÍ	MDF, odstín dle výběru arch. titanzinek
SOUČINITEL PROSTUPU TEPLA	Uokna= 0,8 W/m2K	ŽALUZIE / ROLETA	viz výkresy půdorysů a pohledů 2 x VR
OTEVÍRÁNÍ	okno jednokřídlé otevíravě sklopné nadsvětlík pevně zasklený	OSTĚNÍ A NADPRAŽÍ	vápenoštuková omítka APU lišty
		KOVÁNÍ, ZÁVĚSY, OTVÍRÁNÍ	celoobvodové, mikroventilace

POHLED Z EXTERIERU:

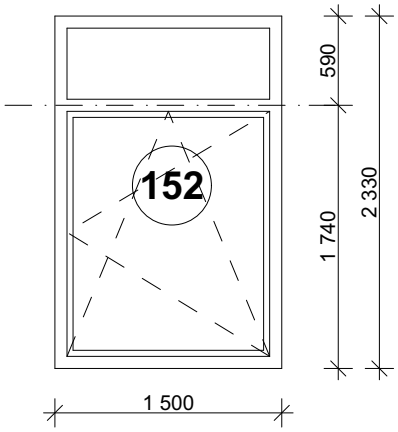

POZNÁMKA:
- Před zadáním výplní otvorů do výroby dojde k přeměření všech stavebních otvorů a bude vypracována přehledná dodavatelská dokumentace. Toto provede dodavatel výplní otvorů.
- Řešení připojovací spáry výplní otvorů bude provedeno včetně systémové okenní parotěsné a paropropustné fólie v souladu s ČSN 74 60 77

DOMUSDESIGN

Blanická 21
120 00 Praha 2
telefon: +420 222 210 051
email: info@domusdesign.cz

TABULKA OKEN

ENERGETICKÁ OPTIMALIZACE BUDOVY GYMNÁZIA JIŘÍHO ORTENA, KUTNÁ HORA
Dokumentace provedení stavby (DPS)

POČET OKEN

PATRO	1.PP	1.NP	2.NP	3.NP	gal.	stř.	CELKEM
počet	-	1	-	-	-	-	1

OZNAČENÍ 153

POPIS	Okno jednokřídlé		
OTVOR V KCI	1150/600 mm (stavební otvor) viz poznámka	HLUK. ÚTLUM	min. třída zvukové izolace 2 (30 - 34 dB)
MATERIÁL	plastové okno	TĚSNĚNÍ	systémové celoobvodové
POVRCH. ÚPRAVA	barva RAL 5003 upřesní se na základě vzorkovníku dodavatele	POŽÁRNÍ ODOLNOST	-
PROSKLENÍ	izolační trojsklo, čiré;	PARAPET VNITŘNÍ PARAPET VNĚJŠÍ	MDF, odstín dle výběru arch. titanzinek
SOUČINITEL PROSTUPU TEPLA	Uokna= 0,8 W/m2K	ŽALUZIE / ROLETA	-
OTEVÍRÁNÍ	okno jednokřídlé sklopné	OSTĚNÍ A NADPRAŽÍ	vápenoštuková omítka APU lišty
		KOVÁNÍ, ZÁVĚSY, OTVÍRÁNÍ	celoobvodové, mikroventilace

POHLED Z EXTERIERU:

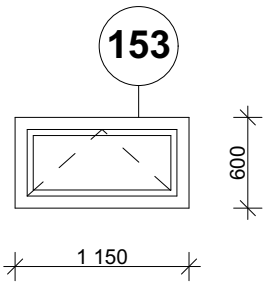

POZNÁMKA:
- Před zadáním výplní otvorů do výroby dojde k přeměření všech stavebních otvorů a bude vypracována přehledná dodavatelská dokumentace. Toto provede dodavatel výplní otvorů.
- Řešení připojovací spáry výplní otvorů bude provedeno včetně systémové okenní parotěsné a paropropustné fólie v souladu s ČSN 74 60 77

DOMUSDESIGN

Blanická 21
120 00 Praha 2
telefon: +420 222 210 051
email: info@domusdesign.cz

TABULKA OKEN

ENERGETICKÁ OPTIMALIZACE BUDOVY GYMNÁZIA JIŘÍHO ORTENA, KUTNÁ HORA
Dokumentace provedení stavby (DPS)

POČET OKEN

PATRO	1.PP	1.NP	2.NP	3.NP	gal.	stř.	CELKEM
počet	-	-	1	-	-	-	1

OZNAČENÍ 154

POPIS	Okno jednokřídlé s nadsvětlíkem		
OTVOR V KCI	880/2300 mm (stavební otvor) viz poznámka	HLUK. ÚTLUM	min. třída zvukové izolace 2 (30 - 34 dB)
MATERIÁL	plastové okno	TĚSNĚNÍ	systémové celoobvodové
POVRCH. ÚPRAVA	barva RAL 5003 upřesní se na základě vzorkovníku dodavatele	POŽÁRNÍ ODOLNOST	-
PROSKLENÍ	izolační trojsklo, čiré;	PARAPET VNITŘNÍ PARAPET VNĚJŠÍ	MDF, odstín dle výběru arch. titanzinek
SOUČINITEL PROSTUPU TEPLA	Uokna= 0,8 W/m2K	ŽALUZIE / ROLETA	-
OTEVÍRÁNÍ	okno jednokřídlé otevíravě sklopné nadsvětlík pevně zasklený	OSTĚNÍ A NADPRAŽÍ	vápenoštuková omítka APU lišty
		KOVÁNÍ, ZÁVĚSY, OTVÍRÁNÍ	celoobvodové, mikroventilace

POHLED Z EXTERIERU:

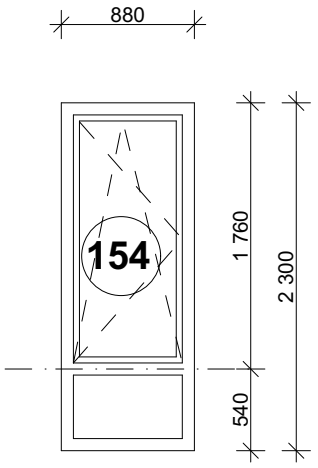

POZNÁMKA:
- Před zadáním výplní otvorů do výroby dojde k přeměření všech stavebních otvorů a bude vypracována přehledná dodavatelská dokumentace. Toto provede dodavatel výplní otvorů.
- Řešení připojovací spáry výplní otvorů bude provedeno včetně systémové okenní parotěsné a paropropustné fólie v souladu s ČSN 74 60 77

DOMUSDESIGN

Blanická 21
120 00 Praha 2
telefon: +420 222 210 051
email: info@domusdesign.cz

TABULKA OKEN

ENERGETICKÁ OPTIMALIZACE BUDOVY GYMNÁZIA JIŘÍHO ORTENA, KUTNÁ HORA
Dokumentace provedení stavby (DPS)

POČET OKEN

PATRO	1.PP	1.NP	2.NP	3.NP	gal.	stř.	CELKEM
počet	-	1	-	-	-	-	1

OZNAČENÍ 155

POPIS	Vstupní dveře jednokřídlé		
OTVOR V KCI	1000/2400 mm (stavební otvor) viz poznámka	HLUK. ÚTLUM	-
MATERIÁL	plastové dveře	TĚSNĚNÍ	systémové
POVRCH. ÚPRAVA	barva RAL 5003 upřesní se na základě vzorkovníku dodavatele	POŽÁRNÍ ODOLNOST	-
PROSKLENÍ	izolační, čiré, connex	PARAPET VNITŘNÍ PARAPET VNĚJŠÍ	-
SOUČINITEL PROSTUPU TEPLA	Udveře= 1,2 W/m2K	ŽALUZIE / ROLETA	-
OTEVÍRÁNÍ	Dveře dvoukřídlé otevíravé, prosklené	OSTĚNÍ A NADPRAŽÍ	vápenoštuková omítka APU lišty
		KOVÁNÍ, ZÁVĚSY, OTVÍRÁNÍ	kování bezpečnostní tř.3, koule/klika, kování v systému generálního klíče provozovatele budovy, z interiéru panikové kování - příčná hrazda

POHLED Z EXTERIERU:

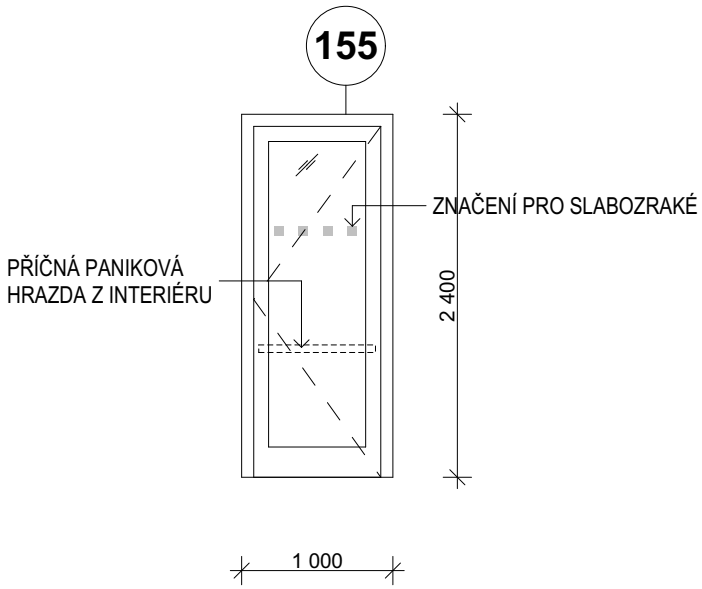

POZNÁMKA:
- Před zadáním výplní otvorů do výroby dojde k přeměření všech stavebních otvorů a bude vypracována přehledná dodavatelská dokumentace. Toto provede dodavatel výplní otvorů.
- Řešení připojovací spáry výplní otvorů bude provedeno včetně systémové okenní parotěsné a paropropustné fólie v souladu s ČSN 74 60 77

DOMUSDESIGN

Blanická 21
120 00 Praha 2
telefon: +420 222 210 051
email: info@domusdesign.cz

TABULKA OKEN

ENERGETICKÁ OPTIMALIZACE BUDOVY GYMNÁZIA JIŘÍHO ORTENA, KUTNÁ HORA
Dokumentace provedení stavby (DPS)

POČET OKEN

PATRO	1.PP	1.NP	2.NP	3.NP	gal.	stř.	CELKEM
počet	-	1	-	-	-	-	1

OZNAČENÍ 156

POPIS	Okno dvoukřídlé		
OTVOR V KCI	2530/1200 mm (stavební otvor) viz poznámka	HLUK. ÚTLUM	min. třída zvukové izolace 2 (30 - 34 dB)
MATERIÁL	plastové okno	TĚSNĚNÍ	systémové celoobvodové
POVRCH. ÚPRAVA	barva RAL 5003 upřesní se na základě vzorkovníku dodavatele	POŽÁRNÍ ODOLNOST	-
PROSKLENÍ	izolační trojsklo, čiré;	PARAPET VNITŘNÍ PARAPET VNĚJŠÍ	MDF, odstín dle výběru arch. titanzinek
SOUČINITEL PROSTUPU TEPLA	Uokna= 0,8 W/m2K	ŽALUZIE / ROLETA	-
OTEVÍRÁNÍ	okno dvoukřídlé otevíravě sklopné	OSTĚNÍ A NADPRAŽÍ	vápenoštuková omítka APU lišty
		KOVÁNÍ, ZÁVĚSY, OTVÍRÁNÍ	celoobvodové, mikroventilace, pákový otvírač

POHLED Z EXTERIERU:

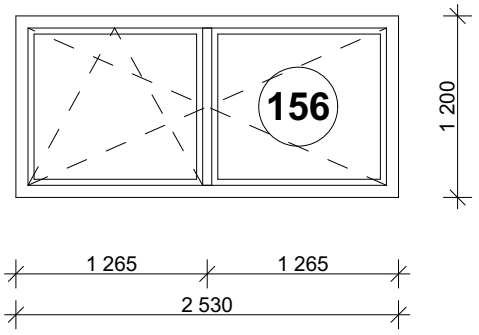

POZNÁMKA:
- Před zadáním výplní otvorů do výroby dojde k přeměření všech stavebních otvorů a bude vypracována přehledná dodavatelská dokumentace. Toto provede dodavatel výplní otvorů.
- Řešení připojovací spáry výplní otvorů bude provedeno včetně systémové okenní parotěsné a paropropustné fólie v souladu s ČSN 74 60 77

DOMUSDESIGN

Blanická 21
120 00 Praha 2
telefon: +420 222 210 051
email: info@domusdesign.cz

TABULKA OKEN

ENERGETICKÁ OPTIMALIZACE BUDOVY GYMNÁZIA JIŘÍHO ORTENA, KUTNÁ HORA
Dokumentace provedení stavby (DPS)

POČET OKEN

PATRO	1.PP	1.NP	2.NP	3.NP	gal.	stř.	CELKEM
počet	-	1	1	-	-	-	2

OZNAČENÍ 157

POPIS	Okno trojdílné, s nadsvětlíkem		
OTVOR V KCI	2380/2270 mm (stavební otvor) viz poznámka	HLUK. ÚTLUM	min. třída zvukové izolace 2 (30 - 34 dB)
MATERIÁL	plastové okno	TĚSNĚNÍ	systémové celoobvodové
POVRCH. ÚPRAVA	barva RAL 5003 upřesní se na základě vzorkovníku dodavatele	POŽÁRNÍ ODOLNOST	-
PROSKLENÍ	izolační trojsklo, čiré;	PARAPET VNITŘNÍ PARAPET VNĚJŠÍ	MDF, odstín dle výběru arch. titanzinek
SOUČINITEL PROSTUPU TEPLA	Uokna= 0,8 W/m2K	ŽALUZIE / ROLETA	-
OTEVÍRÁNÍ	3x okno jednokřílé otevíravě sklopné nadsvětlík pevně zasklený	OSTĚNÍ A NADPRAŽÍ	vápenoštuková omítka APU lišty
		KOVÁNÍ, ZÁVĚSY, OTVÍRÁNÍ	celoobvodové, mikroventilace

POHLED Z EXTERIERU:

Sundavatelná klička

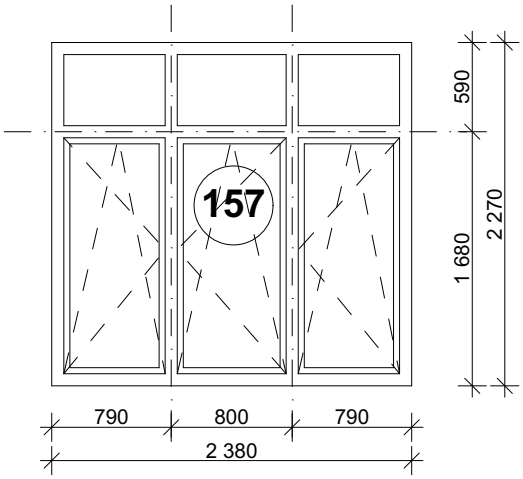

POZNÁMKA:
- Před zadáním výplní otvorů do výroby dojde k přeměření všech stavebních otvorů a bude vypracována přehledná dodavatelská dokumentace. Toto provede dodavatel výplní otvorů.
- Řešení připojovací spáry výplní otvorů bude provedeno včetně systémové okenní parotěsné a paropropustné fólie v souladu s ČSN 74 60 77

DOMUSDESIGN

Blanická 21
120 00 Praha 2
telefon: +420 222 210 051
email: info@domusdesign.cz

TABULKA OKEN

ENERGETICKÁ OPTIMALIZACE BUDOVY GYMNÁZIA JIŘÍHO ORTENA, KUTNÁ HORA
Dokumentace provedení stavby (DPS)

POČET OKEN

PATRO	1.PP	1.NP	2.NP	3.NP	gal.	stř.	CELKEM
počet	-	-	-	3	-	-	3

OZNAČENÍ 158

POPIS	Okenní sestava		
OTVOR V KCI	2340/2070 mm (stavební otvor) viz poznámka	HLUK. ÚTLUM	min. třída zvukové izolace 2 (30 - 34 dB)
MATERIÁL	plastové okno	TĚSNĚNÍ	systémové celoobvodové
POVRCH. ÚPRAVA	barva RAL 5003 upřesní se na základě vzorkovníku dodavatele	POŽÁRNÍ ODOLNOST	-
PROSKLENÍ	izolační trojsklo, čiré;	PARAPET VNITŘNÍ PARAPET VNĚJŠÍ	MDF, odstín dle výběru arch. titanzinek
SOUČINITEL PROSTUPU TEPLA	Uokna= 0,8 W/m2K	ŽALUZIE / ROLETA	viz výkresy půdorysů a pohledů 3 x VR
OTEVÍRÁNÍ	okno jednokřílé otvíravě sklopné, balkónové dveře jednokřídlé otvíravé	OSTĚNÍ A NADPRAŽÍ	vápenoštuková omítka APU lišty
		KOVÁNÍ, ZÁVĚSY, OTVÍRÁNÍ	celoobvodové, mikroventilace

POHLED Z EXTERIERU:

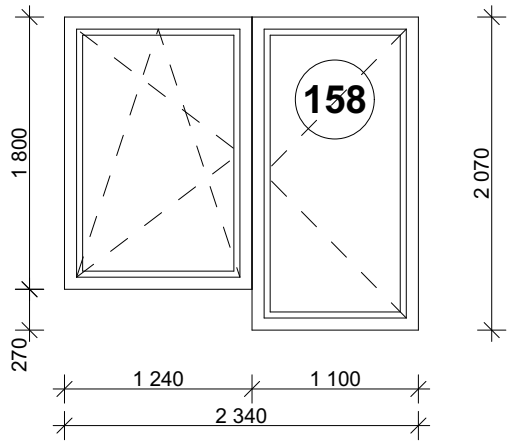

POZNÁMKA:
- Před zadáním výplní otvorů do výroby dojde k přeměření všech stavebních otvorů a bude vypracována přehledná dodavatelská dokumentace. Toto provede dodavatel výplní otvorů.
- Řešení připojovací spáry výplní otvorů bude provedeno včetně systémové okenní parotěsné a paropropustné fólie v souladu s ČSN 74 60 77

DOMUSDESIGN

Blanická 21
120 00 Praha 2
telefon: +420 222 210 051
email: info@domusdesign.cz

TABULKA OKEN

ENERGETICKÁ OPTIMALIZACE BUDOVY GYMNÁZIA JIŘÍHO ORTENA, KUTNÁ HORA
Dokumentace provedení stavby (DPS)

POČET OKEN

PATRO	1.PP	1.NP	2.NP	3.NP	gal.	stř.	CELKEM
počet	-	-	-	4	-	-	4

OZNAČENÍ 159

POPIS	Okno dvoukřídlé		
OTVOR V KCI	2550/1150 mm (stavební otvor) viz poznámka	HLUK. ÚTLUM	min. třída zvukové izolace 2 (30 - 34 dB)
MATERIÁL	plastové okno	TĚSNĚNÍ	systémové celoobvodové
POVRCH. ÚPRAVA	barva RAL 5003 upřesní se na základě vzorkovníku dodavatele	POŽÁRNÍ ODOLNOST	-
PROSKLENÍ	izolační trojsklo, čiré;	PARAPET VNITŘNÍ PARAPET VNĚJŠÍ	MDF, odstín dle výběru arch. titanzinek
SOUČINITEL PROSTUPU TEPLA	Uokna= 0,8 W/m2K	ŽALUZIE / ROLETA	viz výkresy půdorysů a pohledů 4 x VR
OTEVÍRÁNÍ	okno dvoukřídlé otvíravě sklopné	OSTĚNÍ A NADPRAŽÍ	vápenoštuková omítka APU lišty
		KOVÁNÍ, ZÁVĚSY, OTVÍRÁNÍ	celoobvodové, mikroventilace, pákový otvírač

POHLED Z EXTERIERU:

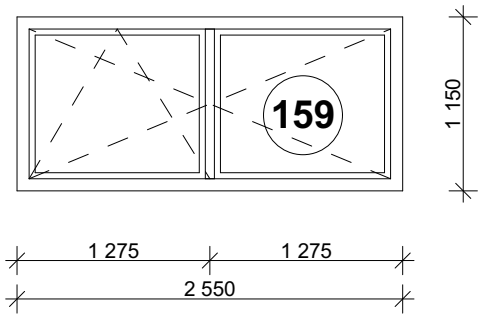

POZNÁMKA:
- Před zadáním výplní otvorů do výroby dojde k přeměření všech stavebních otvorů a bude vypracována přehledná dodavatelská dokumentace. Toto provede dodavatel výplní otvorů.
- Řešení připojovací spáry výplní otvorů bude provedeno včetně systémové okenní parotěsné a paropropustné fólie v souladu s ČSN 74 60 77

DOMUSDESIGN

Blanická 21
120 00 Praha 2
telefon: +420 222 210 051
email: info@domusdesign.cz

TABULKA OKEN

ENERGETICKÁ OPTIMALIZACE BUDOVY GYMNÁZIA JIŘÍHO ORTENA, KUTNÁ HORA
Dokumentace provedení stavby (DPS)

POČET OKEN

PATRO	1.PP	1.NP	2.NP	3.NP	gal.	stř.	CELKEM
počet	-	-	-	5	-	-	5

OZNAČENÍ 160

POPIS	Okno dvoukřídlé		
OTVOR V KCI	2195/900 mm (stavební otvor) viz poznámka	HLUK. ÚTLUM	min. třída zvukové izolace 2 (30 - 34 dB)
MATERIÁL	plastové okno	TĚSNĚNÍ	systémové celoobvodové
POVRCH. ÚPRAVA	barva RAL 5003 upřesní se na základě vzorkovníku dodavatele	POŽÁRNÍ ODOLNOST	-
PROSKLENÍ	izolační trojsklo, čiré;	PARAPET VNITŘNÍ PARAPET VNĚJŠÍ	MDF, odstín dle výběru arch. titanzinek
SOUČINITEL PROSTUPU TEPLA	Uokna= 0,8 W/m2K	ŽALUZIE / ROLETA	-
OTEVÍRÁNÍ	okno dvoukřídlé otvíravě sklopné	OSTĚNÍ A NADPRAŽÍ	vápenoštuková omítka APU lišty
		KOVÁNÍ, ZÁVĚSY, OTVÍRÁNÍ	celoobvodové, mikroventilace

POHLED Z EXTERIERU:

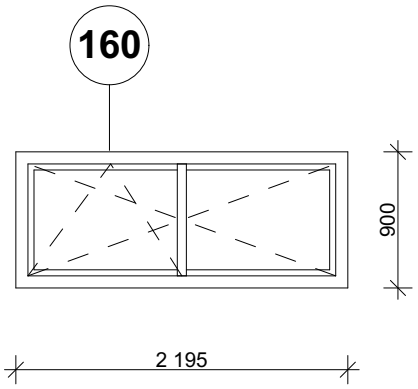

POZNÁMKA:
- Před zadáním výplní otvorů do výroby dojde k přeměření všech stavebních otvorů a bude vypracována přehledná dodavatelská dokumentace. Toto provede dodavatel výplní otvorů.
- Řešení připojovací spáry výplní otvorů bude provedeno včetně systémové okenní parotěsné a paropropustné fólie v souladu s ČSN 74 60 77

DOMUSDESIGN

Blanická 21
120 00 Praha 2
telefon: +420 222 210 051
email: info@domusdesign.cz

TABULKA OKEN

ENERGETICKÁ OPTIMALIZACE BUDOVY GYMNÁZIA JIŘÍHO ORTENA, KUTNÁ HORA
Dokumentace provedení stavby (DPS)

POČET OKEN

PATRO	1.PP	1.NP	2.NP	3.NP	gal.	stř.	CELKEM
počet	-	-	4	-	-	-	4

OZNAČENÍ

161, 162

POPIS			
OTVOR V KCI		HLUK. ÚTLUM	
MATERIÁL		TĚSNĚNÍ	
POVRCH. ÚPRAVA		POŽÁRNÍ ODOLNOST	
PROSKLENÍ		PARAPET VNITŘNÍ PARAPET VNĚJŠÍ	
SOUČINITEL PROSTUPU TEPLA		ŽALUZIE / ROLETA	
OTEVÍRÁNÍ		OSTĚNÍ A NADPRAŽÍ	
		KOVÁNÍ, ZÁVĚSY, OTVÍRÁNÍ	

POHLED Z EXTERIERU:

NEOBSAZENO

POZNÁMKA:
- Před zadáním výplní otvorů do výroby dojde k přeměření všech stavebních otvorů a bude vypracována přehledná dodavatelská dokumentace. Toto provede dodavatel výplní otvorů.
- Řešení připojovací spáry výplní otvorů bude provedeno včetně systémové okenní parotěsné a paropropustné fólie v souladu s ČSN 74 60 77

DOMUSDESIGN

Blanická 21
120 00 Praha 2
telefon: +420 222 210 051
email: info@domusdesign.cz

TABULKA OKEN

ENERGETICKÁ OPTIMALIZACE BUDOVY GYMNÁZIA JIŘÍHO ORTENA, KUTNÁ HORA
Dokumentace provedení stavby (DPS)

POČET OKEN

PATRO	1.PP	1.NP	2.NP	3.NP	gal.	stř.	CELKEM
počet	-	-	4	-	-	-	4

OZNAČENÍ 163

POPIS	Vnitřní prosklená stěna		
OTVOR V KCI	2390/3055 mm (stavební otvor) viz poznámka	HLUK. ÚTLUM	min. třída zvukové izolace 3 (35 – 39 dB)
MATERIÁL	dřevěná stěna	TĚSNĚNÍ	systémové celoobvodové
POVRCH. ÚPRAVA	barva RAL 5003 upřesní se na základě vzorkovníku dodavatele	POŽÁRNÍ ODOLNOST	požární REI 30
PROSKLENÍ	čiré, částečně v connexu	PARAPET VNITŘNÍ	MDF, odstín dle výběru arch. /podlaha
SOUČINITEL PROSTUPU TEPLA	-	ŽALUZIE / ROLETA	nová ochranná síť z interiéru, demontovatelná pro možnost údržby
OTEVÍRÁNÍ	okna jednokřídlá, pevně zasklené	OSTĚNÍ A NADPRAŽÍ	vápenoštuková omítka APU lišty
		KOVÁNÍ, ZÁVĚSY, OTVÍRÁNÍ	systémové s možností uzamknutí

POHLED Z EXTERIERU:

163 vnitřní stěna

trvale uzamknuto, otvírání pouze pro servis a úklid

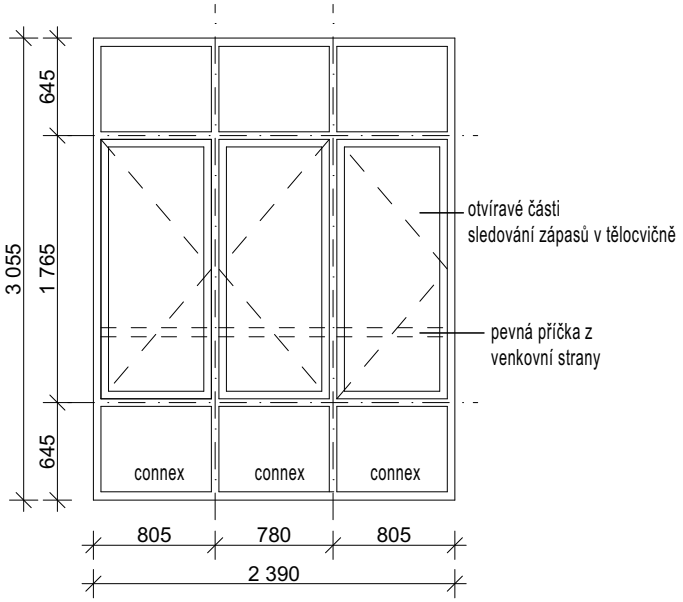

POZNÁMKA:
- Před zadáním výplní otvorů do výroby dojde k přeměření všech stavebních otvorů a bude vypracována přehledná dodavatelská dokumentace. Toto provede dodavatel výplní otvorů.
- Řešení připojovací spáry výplní otvorů bude provedeno včetně systémové okenní parotěsné a paropropustné fólie v souladu s ČSN 74 60 77

DOMUSDESIGN

Blanická 21
120 00 Praha 2
telefon: +420 222 210 051
email: info@domusdesign.cz

TABULKA OKEN

ENERGETICKÁ OPTIMALIZACE BUDOVY GYMNÁZIA JIŘÍHO ORTENA, KUTNÁ HORA
Dokumentace provedení stavby (DPS)

POČET OKEN

PATRO	1.PP	1.NP	2.NP	3.NP	gal.	stř.	CELKEM
počet	-	4	-	-	-	-	4

OZNAČENÍ 164

POPIS	Vnitřní prosklená stěna		
OTVOR V KCI	2390/2300 mm (stavební otvor) viz poznámka	HLUK. ÚTLUM	min. třída zvukové izolace 3 (35 – 39 dB)
MATERIÁL	dřevěná stěna	TĚSNĚNÍ	systémové celoobvodové
POVRCH. ÚPRAVA	barva RAL 5003 upřesní se na základě vzorkovníku dodavatele	POŽÁRNÍ ODOLNOST	požární REI 30
PROSKLENÍ	čiré	PARAPET VNITŘNÍ	MDF/MDF, odstín dle výběru arch.
SOUČINITEL PROSTUPU TEPLA	-	ŽALUZIE / ROLETA	nová ochranná síť z interiéru, demontovatelná pro možnost údržby
OTEVÍRÁNÍ	okna jednokřídlá, pevně zasklené	OSTĚNÍ A NADPRAŽÍ	vápenoštuková omítka APU lišty
		KOVÁNÍ, ZÁVĚSY, OTVÍRÁNÍ	systémové s možností uzamknutí

POHLED Z EXTERIERU:

164 vnitřní stěna

trvale uzamknuto, otvírání pouze pro servis a úklid

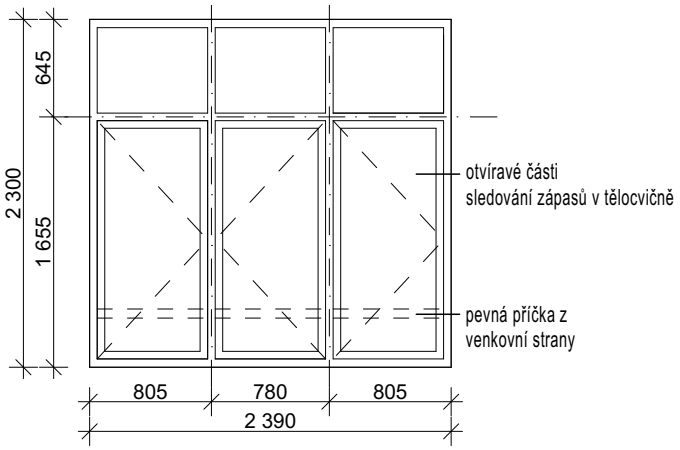

POZNÁMKA:
- Před zadáním výplní otvorů do výroby dojde k přeměření všech stavebních otvorů a bude vypracována přehledná dodavatelská dokumentace. Toto provede dodavatel výplní otvorů.
- Řešení připojovací spáry výplní otvorů bude provedeno včetně systémové okenní parotěsné a paropropustné fólie v souladu s ČSN 74 60 77

DOMUSDESIGN

Blanická 21
120 00 Praha 2
telefon: +420 222 210 051
email: info@domusdesign.cz

TABULKA OKEN

ENERGETICKÁ OPTIMALIZACE BUDOVY GYMNÁZIA JIŘÍHO ORTENA, KUTNÁ HORA
Dokumentace provedení stavby (DPS)

POČET OKEN

PATRO	1.PP	1.NP	2.NP	3.NP	gal.	stř.	CELKEM
počet	-	-	-	-	-	8	8

OZNAČENÍ 165

POPIS	Pásový střešní světlík obloukový		
OTVOR V KCI	2590/3950 mm (vnější rozměr)	HLUK. ÚTLUM	-
MATERIÁL	celohliníková konstrukce	TĚSNĚNÍ	systémové
POVRCH. ÚPRAVA	-	POŽÁRNÍ ODOLNOST	-
PROSKLENÍ	polykarbonátová deska (PC), opálové (mléčné) provedení desek min tl. 32 mm	PARAPET VNITŘNÍ PARAPET VNĚJŠÍ	-
SOUČINITEL PROSTUPU TEPLA	U = 1,2 W/m2 K	ŽALUZIE / ROLETA	-
OTEVÍRÁNÍ	pevné, bez ventilace	OSTĚNÍ A NADPRAŽÍ	-
		KOVÁNÍ, ZÁVĚSY, OTVÍRÁNÍ	systémové

PŮDORYS - POHLED Z EXTERIERU:

165 světlík nad velkou tělocvičnou

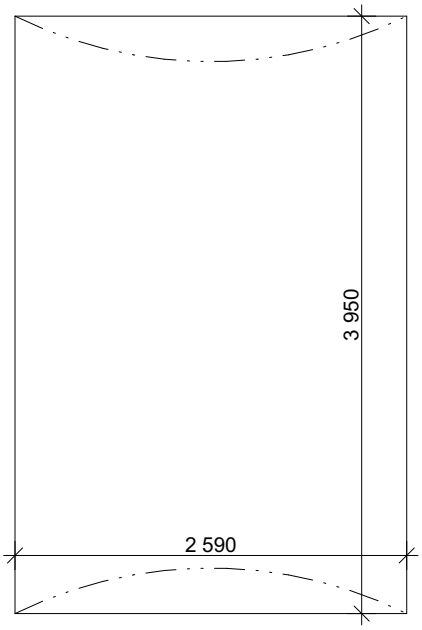

POZNÁMKA:
- Před zadáním výplní otvorů do výroby dojde k přeměření všech stavebních otvorů a bude vypracována přehledná dodavatelská dokumentace. Toto provede dodavatel výplní otvorů.
- Řešení připojovací spáry výplní otvorů bude provedeno včetně systémové okenní parotěsné a paropropustné fólie v souladu s ČSN 74 60 77

DOMUSDESIGN

Blanická 21
120 00 Praha 2
telefon: +420 222 210 051
email: info@domusdesign.cz

TABULKA OKEN

ENERGETICKÁ OPTIMALIZACE BUDOVY GYMNÁZIA JIŘÍHO ORTENA, KUTNÁ HORA
Dokumentace provedení stavby (DPS)

POČET OKEN

PATRO	1.PP	1.NP	2.NP	3.NP	gal.	stř.	CELKEM
počet	-	-	-	-	-	1	1

OZNAČENÍ 166

POPIS	Pásový střešní světlík obloukový		
OTVOR V KCI	1750/8800 mm (vnější rozměr) viz poznámka	HLUK. ÚTLUM	-
MATERIÁL	celohliníková konstrukce	TĚSNĚNÍ	systémové
POVRCH. ÚPRAVA	-	POŽÁRNÍ ODOLNOST	-
PROSKLENÍ	polykarbonátová deska (PC), ČIRÉ provedení desek min tl. 32 mm	PARAPET VNITŘNÍ PARAPET VNĚJŠÍ	-
SOUČINITEL PROSTUPU TEPLA	U = 1,2 W/m2 K	ŽALUZIE / ROLETA	-
OTEVÍRÁNÍ	dvě pole, větrání s ventilačními klapkami, ovládání klapek pomocí elektropohonu	OSTĚNÍ A NADPRAŽÍ	-
doávka včetně napojení na el rozvod, včetně ovládání a výchozí revize		KOVÁNÍ, ZÁVĚSY, OTVÍRÁNÍ	systémové

POHLED Z EXTERIERU:

166 světlík nad skleníkem

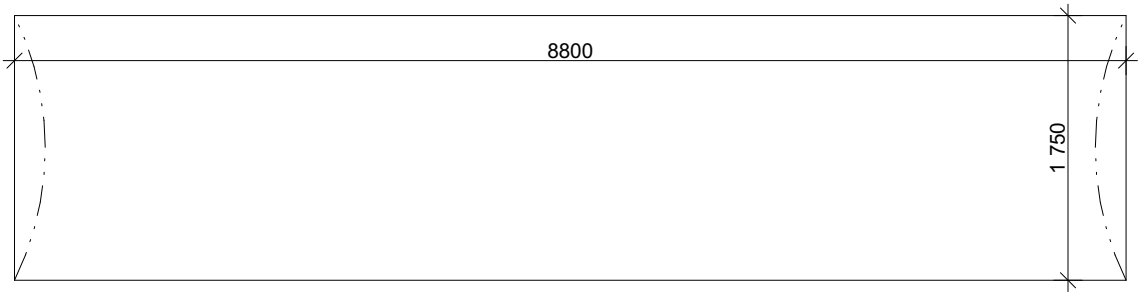

POZNÁMKA:
- Před zadáním výplní otvorů do výroby dojde k přeměření všech stavebních otvorů a bude vypracována přehledná dodavatelská dokumentace. Toto provede dodavatel výplní otvorů.
- Řešení připojovací spáry výplní otvorů bude provedeno včetně systémové okenní parotěsné a paropropustné fólie v souladu s ČSN 74 60 77

DOMUSDESIGN

Blanická 21
120 00 Praha 2
telefon: +420 222 210 051
email: info@domusdesign.cz

TABULKA OKEN

ENERGETICKÁ OPTIMALIZACE BUDOVY GYMNÁZIA JIŘÍHO ORTENA, KUTNÁ HORA
Dokumentace provedení stavby (DPS)

POČET OKEN

PATRO	1.PP	1.NP	2.NP	3.NP	gal.	stř.	CELKEM
počet	-	-	-	-	-	1	1

OZNAČENÍ 167

POPIS	Pásový střešní světlík obloukový		
OTVOR V KCI	4170/12620 mm (vnější rozměr) viz poznámka	HLUK. ÚTLUM	-
MATERIÁL	celohliníková konstrukce	TĚSNĚNÍ	systémové
POVRCH. ÚPRAVA	-	POŽÁRNÍ ODOLNOST	-
PROSKLENÍ	polykarbonátová deska (PC), opálové (mléčné) provedení desek min tl. 32 mm	PARAPET VNITŘNÍ PARAPET VNĚJŠÍ	-
SOUČINITEL PROSTUPU TEPLA	U = 1,2 W/m2 K	ŽALUZIE / ROLETA	interiérová blackoutová roleta, vodorovná, na el. pohon včetně motoru a napojení
OTEVÍRÁNÍ	pevné, bez ventilace	OSTĚNÍ A NADPRAŽÍ	-
		KOVÁNÍ, ZÁVĚSY, OTVÍRÁNÍ	systémové

POHLED Z EXTERIERU:

167 světlík nad sálem

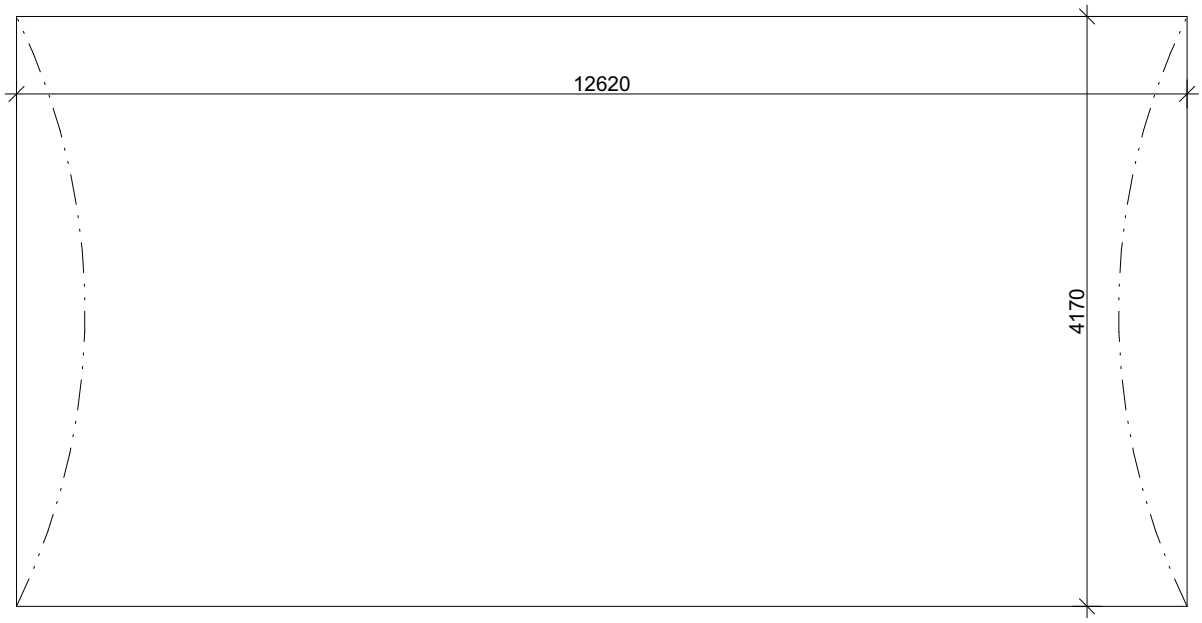

POZNÁMKA:
- Před zadáním výplní otvorů do výroby dojde k přeměření všech stavebních otvorů a bude vypracována přehledná dodavatelská dokumentace. Toto provede dodavatel výplní otvorů.
- Řešení připojovací spáry výplní otvorů bude provedeno včetně systémové okenní parotěsné a paropropustné fólie v souladu s ČSN 74 60 77

DOMUSDESIGN

Blanická 21
120 00 Praha 2
telefon: +420 222 210 051
email: info@domusdesign.cz

TABULKA OKEN

ENERGETICKÁ OPTIMALIZACE BUDOVY GYMNÁZIA JIŘÍHO ORTENA, KUTNÁ HORA
Dokumentace provedení stavby (DPS)

POČET OKEN

PATRO	1.PP	1.NP	2.NP	3.NP	gal.	stř.	CELKEM
počet	-	-	-	-	-	2	2

OZNAČENÍ 168

POPIS	Pásový střešní světlík obloukový		
OTVOR V KCI	2000/2000 mm (vnější rozměr) viz poznámka	HLUK. ÚTLUM	
MATERIÁL	celohliníková konstrukce		-
POVRCH. ÚPRAVA		TĚSNĚNÍ	systémové
PROSKLENÍ	polykarbonátová deska (PC), opálové (mléčné) provedení desek	POŽÁRNÍ ODOLNOST	-
SOUČINITEL PROSTUPU TEPLA	polykarbonátová deska (PC), opálové (mléčné) provedení desek min tl. 32 mm	PARAPET VNITŘNÍ PARAPET VNĚJŠÍ	-
OTEVÍRÁNÍ	U = 1,2 W/m2 K	ŽALUZIE / ROLETA	-
	pevné, bez ventilace	OSTĚNÍ A NADPRAŽÍ	-
		KOVÁNÍ, ZÁVĚSY, OTVÍRÁNÍ	systémové

POHLED Z EXTERIERU:

168 světlík

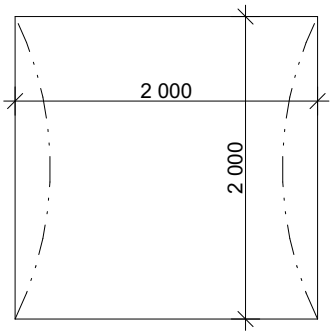

POZNÁMKA:
- Před zadáním výplní otvorů do výroby dojde k přeměření všech stavebních otvorů a bude vypracována přehledná dodavatelská dokumentace. Toto provede dodavatel výplní otvorů.
- Řešení připojovací spáry výplní otvorů bude provedeno včetně systémové okenní parotěsné a paropropustné fólie v souladu s ČSN 74 60 77

DOMUSDESIGN

Blanická 21
120 00 Praha 2
telefon: +420 222 210 051
email: info@domusdesign.cz

TABULKA OKEN

ENERGETICKÁ OPTIMALIZACE BUDOVY GYMNÁZIA JIŘÍHO ORTENA, KUTNÁ HORA
Dokumentace provedení stavby (DPS)

POČET OKEN

PATRO	1.PP	1.NP	2.NP	3.NP	gal.	stř.	CELKEM
počet	-	-	1	-	-	-	1

OZNAČENÍ 169

POPIS	Okno čtyřdílné s poutcem		
OTVOR V KCI	2340/2520 mm (stavební otvor) viz poznámka	HLUK. ÚTLUM	min. třída zvukové izolace 2 (30 - 34 dB)
MATERIÁL	plastové okno	TĚSNĚNÍ	systémové celoobvodové
POVRCH. ÚPRAVA	barva RAL 5003 upřesní se na základě vzorkovníku dodavatele	POŽÁRNÍ ODOLNOST	-
PROSKLENÍ	izolační trojsklo, čiré, connex	PARAPET VNITŘNÍ PARAPET VNĚJŠÍ	MDF, odstín dle výběru arch. titanzinek
SOUČINITEL PROSTUPU TEPLA	Uokna= 0,8 W/m2K	ŽALUZIE / ROLETA	viz výkresy půdorysů a pohledů 1 x VR
OTEVÍRÁNÍ	hodní okna jednokřídlá otvíravě sklopná spodní okna pevně zasklená	OSTĚNÍ A NADPRAŽÍ	vápenoštuková omítka APU lišty
		KOVÁNÍ, ZÁVĚSY, OTVÍRÁNÍ	celoobvodové, mikroventilace

POHLED Z EXTERIERU:

Sundavatelná klička

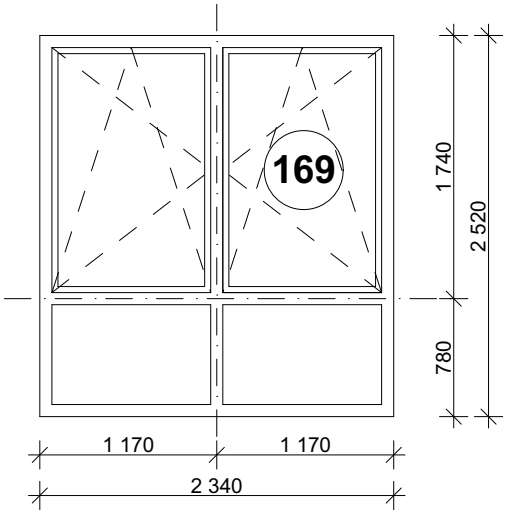

POZNÁMKA:
- Před zadáním výplní otvorů do výroby dojde k přeměření všech stavebních otvorů a bude vypracována přehledná dodavatelská dokumentace. Toto provede dodavatel výplní otvorů.
- Řešení připojovací spáry výplní otvorů bude provedeno včetně systémové okenní parotěsné a paropropustné fólie v souladu s ČSN 74 60 77

DOMUSDESIGN

Blanická 21
120 00 Praha 2
telefon: +420 222 210 051
email: info@domusdesign.cz

TABULKA OKEN

ENERGETICKÁ OPTIMALIZACE BUDOVY GYMNÁZIA JIŘÍHO ORTENA, KUTNÁ HORA
Dokumentace provedení stavby (DPS)

POČET OKEN

PATRO	1.PP	1.NP	2.NP	3.NP	gal.	stř.	CELKEM
počet	-	-	-	-	-	-	-

OZNAČENÍ 170,171,172,173

POPIS			
OTVOR V KCI		HLUK. ÚTLUM	
MATERIÁL		TĚSNĚNÍ	
POVRCH. ÚPRAVA		POŽÁRNÍ ODOLNOST	
PROSKLENÍ		PARAPET VNITŘNÍ PARAPET VNĚJŠÍ	
SOUČINITEL PROSTUPU TEPLA		ŽALUZIE / ROLETA	
OTEVÍRÁNÍ		OSTĚNÍ A NADPRAŽÍ	
		KOVÁNÍ, ZÁVĚSY, OTVÍRÁNÍ	

NEOBSAZENO

POZNÁMKA:
- Před zadáním výplní otvorů do výroby dojde k přeměření všech stavebních otvorů a bude vypracována přehledná dodavatelská dokumentace. Toto provede dodavatel výplní otvorů.
- Řešení připojovací spáry výplní otvorů bude provedeno včetně systémové okenní parotěsné a paropropustné fólie v souladu s ČSN 74 60 77

DOMUSDESIGN

Blanická 21
120 00 Praha 2
telefon: +420 222 210 051
email: info@domusdesign.cz

TABULKA OKEN

ENERGETICKÁ OPTIMALIZACE BUDOVY GYMNÁZIA JIŘÍHO ORTENA, KUTNÁ HORA
Dokumentace provedení stavby (DPS)

POČET OKEN

PATRO	1.PP	1.NP	2.NP	3.NP	gal.	stř.	CELKEM
počet	-	-	-	-	-	-	-

OZNAČENÍ 174

POPIS	Pásový střešní světlík obloukový		
OTVOR V KCI	7900/2300 mm (stavební otvor) viz poznámka	HLUK. ÚTLUM	-
MATERIÁL		TĚSNĚNÍ	
POVRCH. ÚPRAVA	-	POŽÁRNÍ ODOLNOST	-
PROSKLENÍ		PARAPET VNITŘNÍ PARAPET VNĚJŠÍ	-
SOUČINITEL PROSTUPU TEPLA		ŽALUZIE / ROLETA	-
OTEVÍRÁNÍ		OSTĚNÍ A NADPRAŽÍ	-
		KOVÁNÍ, ZÁVĚSY, OTVÍRÁNÍ	

POHLED Z EXTERIERU:

174 světlík hala

PROVEDENO V ETAPĚ 1

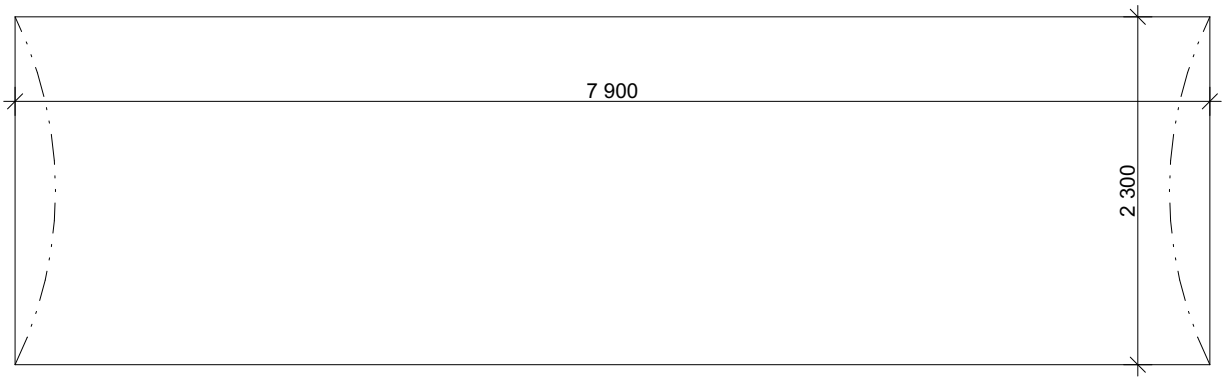

POZNÁMKA:
- Před zadáním výplní otvorů do výroby dojde k přeměření všech stavebních otvorů a bude vypracována přehledná dodavatelská dokumentace. Toto provede dodavatel výplní otvorů.
- Řešení připojovací spáry výplní otvorů bude provedeno včetně systémové okenní parotěsné a paropropustné fólie v souladu s ČSN 74 60 77
- PROVEDENO V ETAPĚ 1

DOMUSDESIGN

Blanická 21
120 00 Praha 2
telefon: +420 222 210 051
email: info@domusdesign.cz

TABULKA OKEN

ENERGETICKÁ OPTIMALIZACE BUDOVY GYMNÁZIA JIŘÍHO ORTENA, KUTNÁ HORA
Dokumentace provedení stavby (DPS)

POČET OKEN

PATRO	1.PP	1.NP	2.NP	3.NP	gal.	stř.	CELKEM
počet	-	-	-	-	-	-	-

OZNAČENÍ

175

POPIS			
OTVOR V KCI		HLUK. ÚTLUM	
MATERIÁL		TĚSNĚNÍ	
POVRCH. ÚPRAVA		POŽÁRNÍ ODOLNOST	
PROSKLENÍ		PARAPET VNITŘNÍ PARAPET VNĚJŠÍ	
SOUČINITEL PROSTUPU TEPLA		ŽALUZIE / ROLETA	
OTEVÍRÁNÍ		OSTĚNÍ A NADPRAŽÍ	
		KOVÁNÍ, ZÁVĚSY, OTVÍRÁNÍ	

POHLED Z EXTERIERU:

NEOBSAZENO

POZNÁMKA:
- Před zadáním výplní otvorů do výroby dojde k přeměření všech stavebních otvorů a bude vypracována přehledná dodavatelská dokumentace. Toto provede dodavatel výplní otvorů.
- Řešení připojovací spáry výplní otvorů bude provedeno včetně systémové okenní parotěsné a paropropustné fólie v souladu s ČSN 74 60 77

DOMUSDESIGN

Blanická 21
120 00 Praha 2
telefon: +420 222 210 051
email: info@domusdesign.cz

TABULKA OKEN

ENERGETICKÁ OPTIMALIZACE BUDOVY GYMNÁZIA JIŘÍHO ORTENA, KUTNÁ HORA
Dokumentace provedení stavby (DPS)

POČET OKEN

PATRO	1.PP	1.NP	2.NP	3.NP	gal.	stř.	CELKEM
počet	-	-	2	-	-	-	2

OZNAČENÍ 176

POPIS	Vnitřní dřevěná prosklená stěna STÁVAJÍCÍ		
OTVOR V KCI	2360/2000 mm (stavební otvor) viz poznámka	HLUK. ÚTLUM	-
MATERIÁL	-	TĚSNĚNÍ	-
POVRCH. ÚPRAVA	-	POŽÁRNÍ ODOLNOST	-
PROSKLENÍ	-	PARAPET VNITŘNÍ PARAPET VNĚJŠÍ	-
SOUČINITEL PROSTUPU TEPLA	-	ŽALUZIE / ROLETA	-
OTEVÍRÁNÍ	-	OSTĚNÍ A NADPRAŽÍ	-
		KOVÁNÍ, ZÁVĚSY, OTVÍRÁNÍ	-

POHLED Z EXTERIERU:

176 vnitřní stěna

NOVÉ BLACKOUT ROLETY

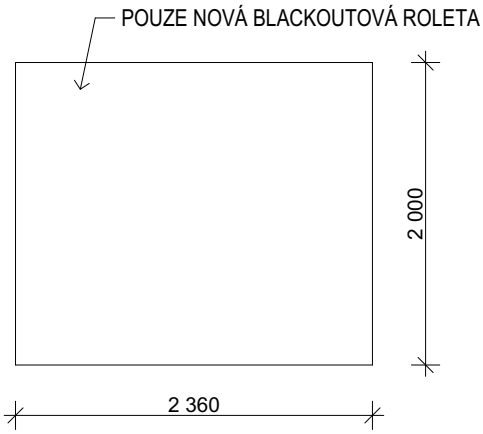

POZNÁMKA:
- Před zadáním výplní otvorů do výroby dojde k přeměření všech stavebních otvorů a bude vypracována přehledná dodavatelská dokumentace. Toto provede dodavatel výplní otvorů.
- Řešení připojovací spáry výplní otvorů bude provedeno včetně systémové okenní parotěsné a paropropustné fólie v souladu s ČSN 74 60 77

DOMUSDESIGN

Blanická 21
120 00 Praha 2
telefon: +420 222 210 051
email: info@domusdesign.cz

TABULKA OKEN

ENERGETICKÁ OPTIMALIZACE BUDOVY GYMNÁZIA JIŘÍHO ORTENA, KUTNÁ HORA
Dokumentace provedení stavby (DPS)

POČET OKEN

PATRO	1.PP	1.NP	2.NP	3.NP	gal.	stř.	CELKEM
počet	-	-	1	-	-	-	1

OZNAČENÍ 177

POPIS	Okno jednokřídlé		
OTVOR V KCI	1150/1750 mm (stavební otvor) viz poznámka	HLUK. ÚTLUM	min. třída zvukové izolace 2 (30 - 34 dB)
MATERIÁL	plastové okno	TĚSNĚNÍ	systémové celoobvodové
POVRCH. ÚPRAVA	barva RAL 5003 upřesní se na základě vzorkovníku dodavatele	POŽÁRNÍ ODOLNOST	-
PROSKLENÍ	izolační trojsklo, čiré;	PARAPET VNITŘNÍ PARAPET VNĚJŠÍ	MDF, odstín dle výběru arch. titanzinek
SOUČINITEL PROSTUPU TEPLA	Uokna= 0,8 W/m2K	ŽALUZIE / ROLETA	viz výkresy půdorysů a pohledů 1xVR
OTEVÍRÁNÍ	okno jednokřídlé otevíravě sklopné	OSTĚNÍ A NADPRAŽÍ	vápenoštuková omítka APU lišty
		KOVÁNÍ, ZÁVĚSY, OTVÍRÁNÍ	celoobvodové, mikroventilace

POHLED Z EXTERIERU:

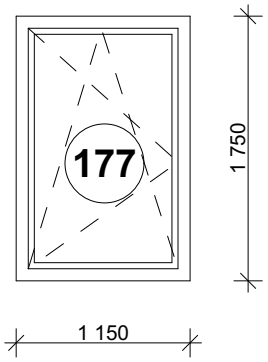

POZNÁMKA:
- Před zadáním výplní otvorů do výroby dojde k přeměření všech stavebních otvorů a bude vypracována přehledná dodavatelská dokumentace. Toto provede dodavatel výplní otvorů.
- Řešení připojovací spáry výplní otvorů bude provedeno včetně systémové okenní parotěsné a paropropustné fólie v souladu s ČSN 74 60 77